TM-149
ガススプリング
Gas Spring

取扱品 PRODUCT　RoHS2 10

特長
TM-150 の小型タイプです。小型装置の扉や蓋の開閉にご使用ください。

用途
車両･OA 機器･制御装置･医療機械･工作機械等

注意事項
ガススプリングの仕様･注意事項･選定方法（2-175～177 頁）もご確認ください。

Characteristic
A smaller type Gas Spring of TM-150. Suitable for doors or lids of small devices.

Application
Vehicles / Office automation appliances / Controller devices / Medical instruments / Machine tools, etc.

Note
See the page 2-175～177 "Specification, Note and How to Select Gas Spring."

■部品表　Parts List

部番 No.	部品名 Part Name	材質 Material	処理 Finish	数 Quantity
1	本体　Body	—	塗装（黒色）　Paint（Black）	1
2	ウェーブワッシャー　Wave Washer	SUS304	—	2
3	ワッシャー　Washer	PA		2

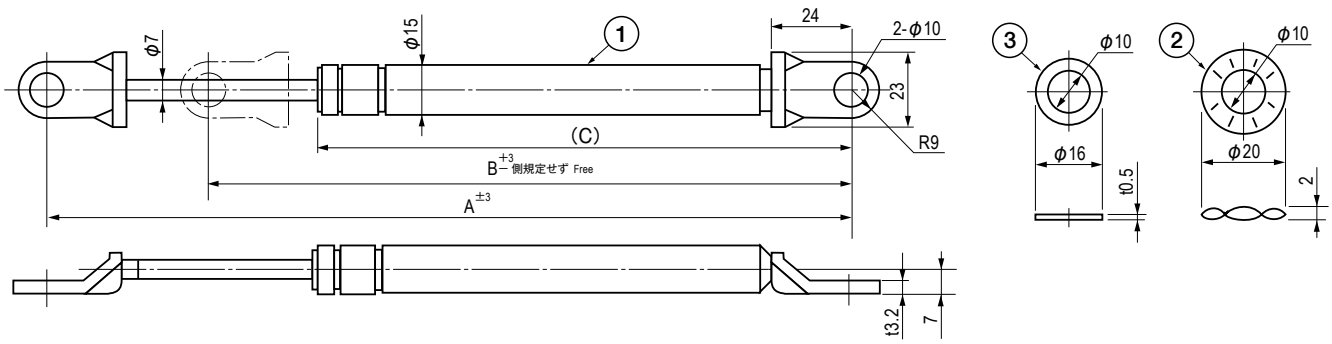

筐体取付例
Example of Installation on Box.

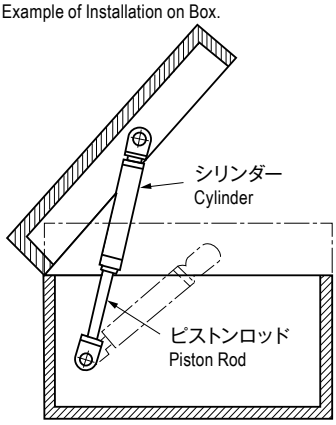

組付例
Assemble Example

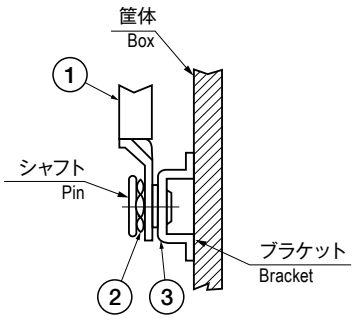

●反発力特性（20℃時）
Reactive Property（at 20℃）

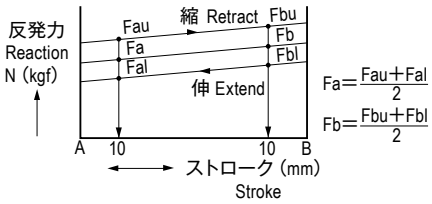

■性能概要　General Property

使用温度　Permissible Temp.	-20℃～80℃
耐久性　Durability	3 万回以上 30,000 and more
引張強度　Tensile Strength	2.94kN (300kgf) 以上 2.94kN (300kgf) and more

寸法・仕様表　Size List & Specification

型番 Model No.	A	B	C	反発力 N (kgf) Reaction N (kgf)	反発力特性 Reactive Property Fa N (kgf)	Fb N (kgf)	自重 (g) Net Weight (g)	価格 (円) Price (yen)
TM-149-50-5	246	196	164	49 (5)	$49^{\pm15}$ ($5^{\pm1.5}$)	64 (6.5)	122	¥2,575
TM-149-50-10				98 (10)	$98^{\pm20}$ ($10^{\pm2}$)	127 (12.9)		¥2,575
TM-149-70-5	316	246	214	49 (5)	$49^{\pm15}$ ($5^{\pm1.5}$)	64 (6.5)	150	¥2,015
TM-149-70-10				98 (10)	$98^{\pm20}$ ($10^{\pm2}$)	127 (12.9)		¥2,015
TM-149-80-5	330	250	218	49 (5)	$49^{\pm15}$ ($5^{\pm1.5}$)	66 (6.7)	155	¥2,015
TM-149-80-10				98 (10)	$98^{\pm20}$ ($10^{\pm2}$)	131 (13.4)		¥2,015
TM-149-90-5	360	270	238	49 (5)	$49^{\pm15}$ ($5^{\pm1.5}$)	66 (6.7)	165	¥2,015
TM-149-90-10				98 (10)	$98^{\pm20}$ ($10^{\pm2}$)	130 (13.3)		¥2,015
TM-149-100-5	386	286	254	49 (5)	$49^{\pm15}$ ($5^{\pm1.5}$)	67 (6.8)	170	¥2,575
TM-149-100-10				98 (10)	$98^{\pm20}$ ($10^{\pm2}$)	132 (13.5)		¥2,575

特注品のご相談承ります　Please contact us for custom-made.