Frontplattenausschnitt (Rückseite)

Panel cut out (rear Side)

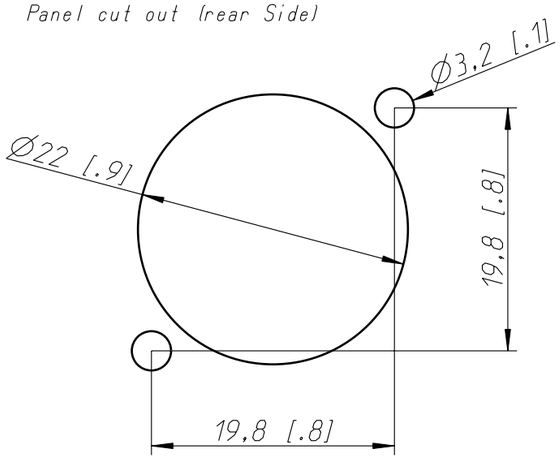

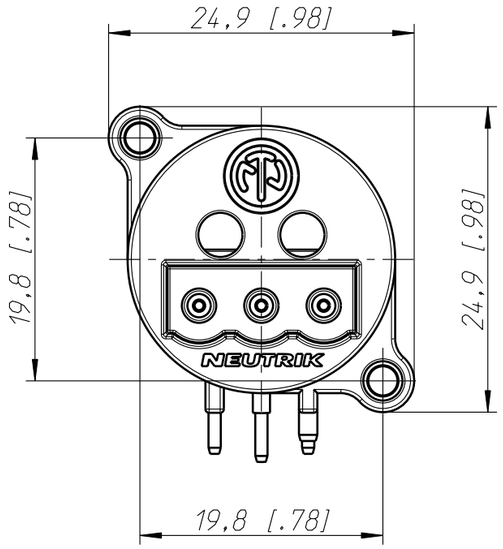

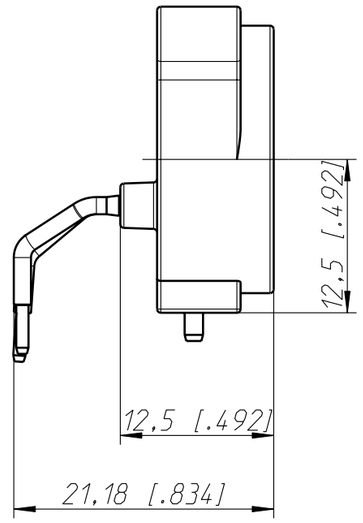

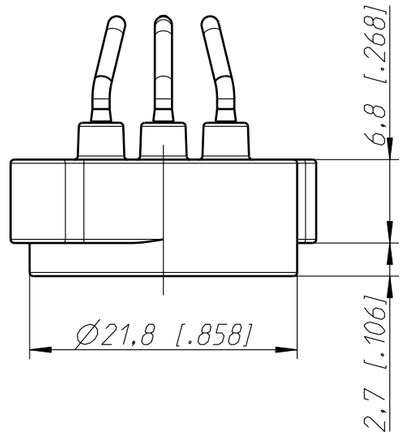

Print-Bohrplan (Bestückungsseite)

PCB-Layout (component side)

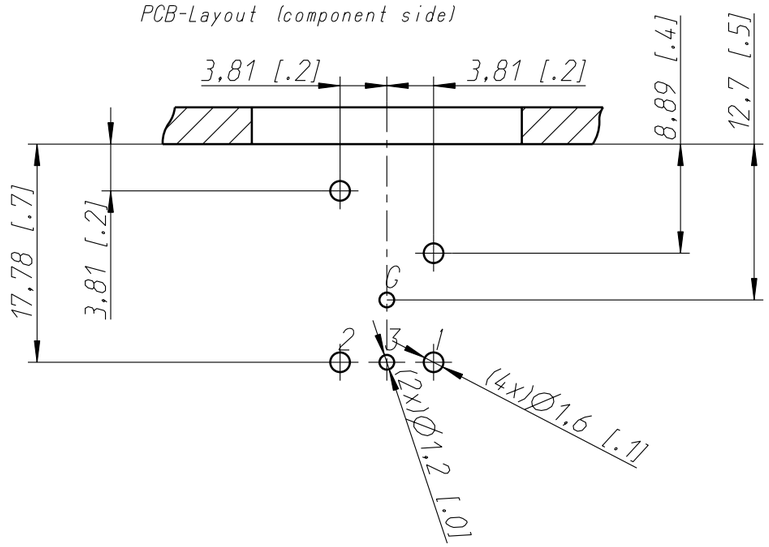

min. Einbauabstand

min. assembling distance

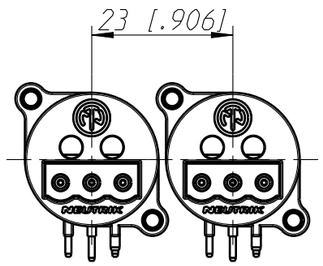

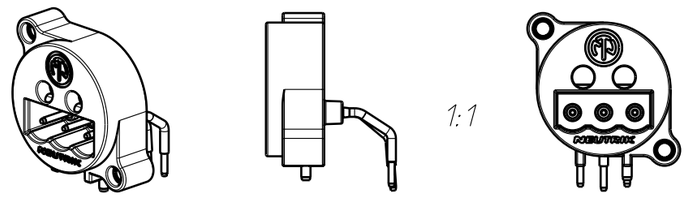

Allgemeintoleranzen ISO 2768-m	Werkstoff	Massstab:		Datum	Name
			Gezeichnet	18.12.08	jutz b
Zeichnung urheberrechtlich geschuetzt (DIN 34) (C)	-	2:1	Freigegeben		
	-	(A3)	Geaendert		
Benennung XLR Phönix Chassis NC3MAMH-PH			Aend.-Nr. -		Aend.-Index
			Ersatz fuer:		Blatt 1 von 1 Bl.
NEUTRIK AG FL-9494 SCHAAN			Zeichn. Nr. ST-NC3MAMH-PH		