NICHT VERMASSTE KANTEN SIND NICHT MASSSTAEBLICH	AENDERUNGEN DIE DEM TECHNISCHEN FORTSCHRITT DIENEN, BEHALTEN WIR UNS VOR	VERTRAULICH UNVERÖFFENTLICHTE ZEICHNUNG. ALLE RECHTE VORBEHALTEN. VERVIELFÄLTIGUNG UND WEITERGABE NUR MIT GENEHMIGUNG DURCH AMP DEUTSCHLAND GMBH	ZEICHNUNG GESCHUETZT DURCH © COPYRIGHT Tyco Electronics ALLE RECHTE VORBEHALTEN

REV.	AENDERUNG	DATUM	NAME
C3	ECR-09-008800	22APR2009	Pavlicek
C4	ECR-10-005482	18MAY2010	Pavlicek

NUMMER 927888

VERWENDET FUER -

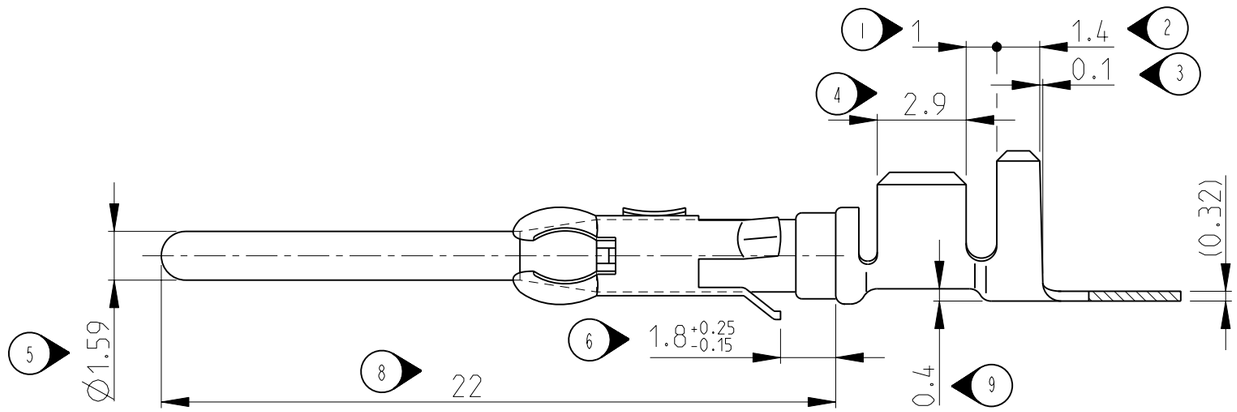

A-A
M10:1

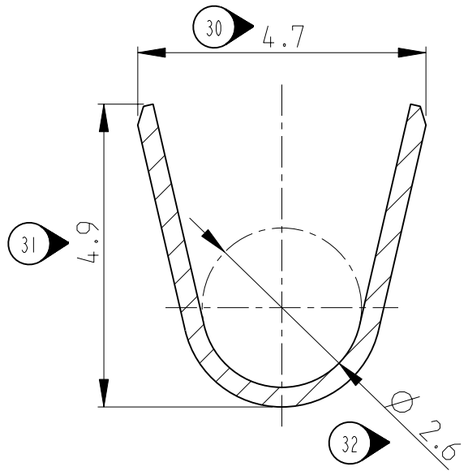

B-B
M10:1

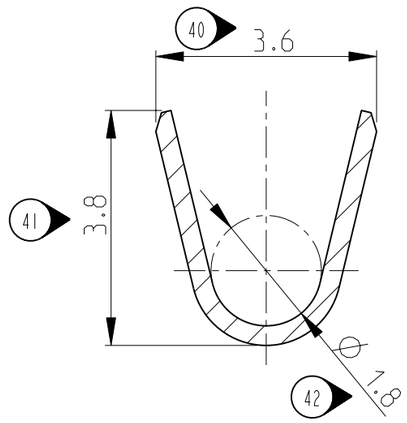

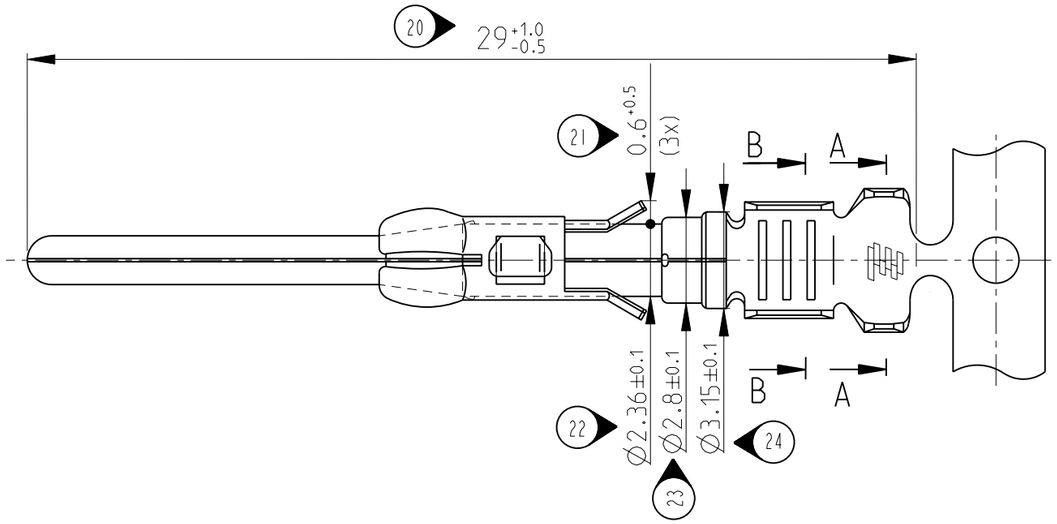

Bemerkungen

50 △1 Vorverzinnt 2-4 µm

51 2. Produktspezifikation 108-18125.

52 3. Verarbeitungsspezifikation 114-18056.

C4 53 △4 Versilberter 2-4 µm im Kontaktbereich, rest Ag flash.

	BESTELL-NR. FUER EINZELAUSFUEHRUNG CRIMP VORGEFORMT	LEITUNGSTYP	ISOLATIONS DURCHMESSER	QUERSCHNITTS-BEREICH	BESTELL-NR. BANDWARE	REV	WERKSTOFF	OBERFLAECHE / FARBE
C4	927889-3	FLK-r	2.1-3.1mm	1-2.5mm²	927888-3	C	CuSn4	SILVER-PLATED △4
	927889-2				927888-2	C	CuZn30	vorverzinnt △1
	927889-1				927888-1	C	CuSn4	vorverzinnt △1

GEZ. J.Widder 12.11.84

GEPR. E.Herth 06.12.84

ZEICHNUNG GUELTING

Tyco Electronics

Tyco Electronics Czech s.r.o.
CZ- K AMP 1293, 664 34 Kurim

BENENNUNG
CI 2 Kontaktstift
CI 2 PIN

K

NICHT TOLERIERTE MASSE ± 0.2mm ± -

FORMAT A3

ZEICHNUNGS-NR. C-927888

MASSTAB 5:1 (10:1)

BLATT 1 VON 1

REV. C4

CAD-ORIGINAL ZEICHNUNG NICHT AENDERN

LOC GT

DIST -

WAR NR. -

PASSEND ZU -

Pro/ENGINEER DRAWING