コンテナーハンドル
CONTAINER HANDLES

RoHS　ステンレス　CAD

FA-1810 ステンレス製

PAT.PEND.

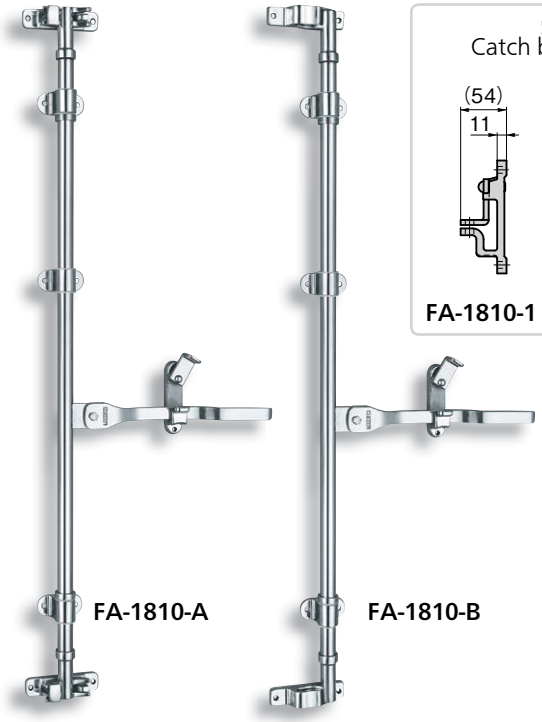

受け本体詳細
Catch body specifications

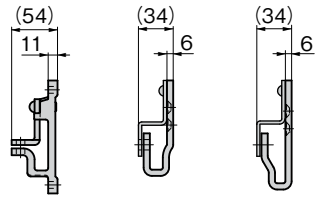

FA-1810-1　FA-1810-2　FA-1810-3

ガイド詳細
Guide specifications

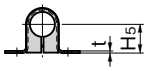

特　徴　Feature

- ステンレス製で耐食性に優れています。(FA-1810)
- 左右兼用型

- Corrosion-resistance stainless steel is used.
- For both left-hand and right-hand use.

仕　様　●材　　質：ステンレス(SUS304)
　　●表面仕上：鏡面バフ研磨
用　途　●コンテナー車・冷凍冷蔵車・保冷車扉用
納　期　●標準在庫品
備　考　●ハンドルとパイプは組立していません。パイプは別売りです。
⚠ ●軸受けはポリプロピレン(PP)製のため常温でご使用ください。高温環境下でのご使用はお問合せください。
　　●FA-1810-3はFA-1810-3Bに品番変更になりました。詳細はお問合せください。

Specifications　●Material: Stainless steel (SUS304)
　　●Finish: Mirror surface buffing
Specific-use　●Containers, chill and cold storage vehicles
Remarks　●The handle and the pipe are not assembled. The pipe is optional.
⚠ ●Bearings are polypropylene (PP). Use at room temperature. Contact us if using the product in a high-temperature environment.
　　●Product No. FA-1810-3 has changed to FA-1810-3B.

商品番号 Product No.	RoHS	CAD	適用パイプ Applicable pipe	(L1)	L2	(L3)	L4	L5	L6	(L7)	(H1)	(H2)	H3	H4	H5	W1	(W2)	P1	P2	P3	P4	t	製品質量(g) Mass	コード Code	単　価 Price	量販価格 Bulk Price 数量 Quantity	単価 Price
FA-1810-1A	●	2D	φ27.2(t=3)	49	341	200	138	32	37	22.5	31.5	54	52.5	8	32	82	14	56	57	/	114	2	4,247	60772	¥15,500	4個～	¥14,900
FA-1810-2A	●	2D/3D	φ27.2(t=3)	53	246	145	48	32	37	19	31.5	49	52.5	8	32	82	11.5	56	57	34	114	2	2,941	60773	¥12,000	4個～	¥11,600
FA-1810-3A	●	2D	φ21.7(t=3)	38	207	120	46	30	35	16	24	36	41	7	24	77	8.5	49	45	44.5	90	4	1,962	60774	¥10,500	5個～	¥10,100
FA-1810-1B	●	2D/3D	φ27.2(t=3)	49	341	200	152	/	37	22.5	31.5	54	/	10	32	82	14	56	/	/	/	2	4,307	60769	¥15,500	4個～	¥14,900
FA-1810-2B	●	2D	φ27.2(t=3)	53	246	145	33	31	37	18	31.5	49	/	7	32	82	11.5	56	71.5	34	/	2	2,325	60770	¥11,000	5個～	¥10,600
FA-1810-3B	●	2D	φ21.7(t=3)	38	207	120	32	30	35	16	24	36	/	7	24	77	9.5	49	68.5	44.5	/	4	1,883	60771	¥10,000	5個～	¥9,600

●：RoHS指令対応品　▲：RoHS指令に対応可能です。　※大量のご注文は更にお安くなります。

〔FA-1810-□A〕

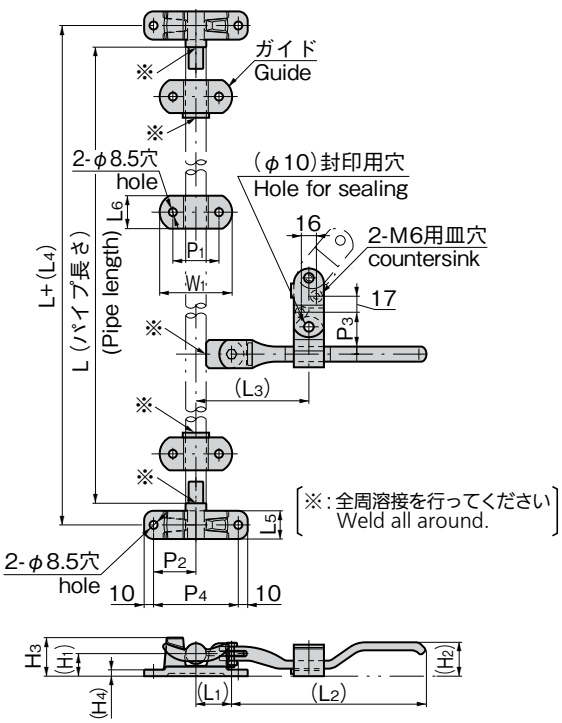

〔FA-1810-□B〕

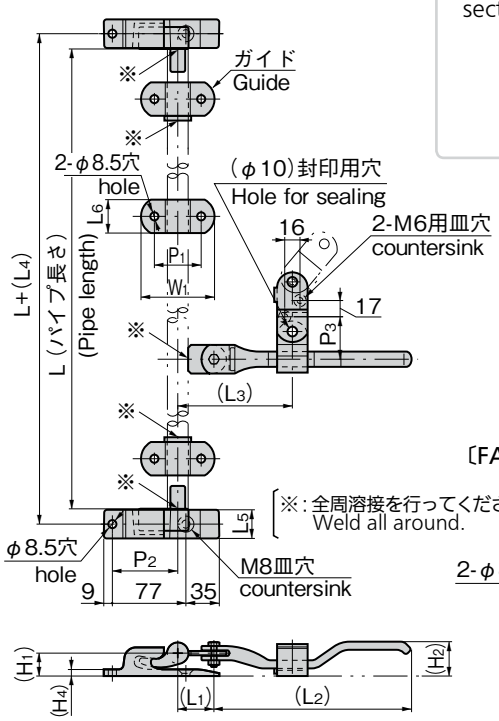

ハンドル断面寸法
Handle cross section dimension

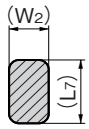

〔FA-1810-1A・1B用受け〕
catch

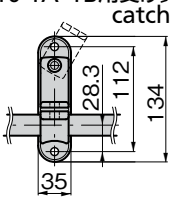
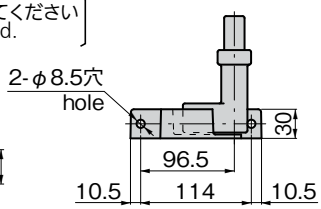
〔FA-1810-1B用フック・キーパー〕
Hook and keepers