THIS DRAWING IS UNPUBLISHED. RELEASED FOR PUBLICATION -,- .
© COPYRIGHT - By - ALL RIGHTS RESERVED.

LOC	DIST
J	—

REVISIONS 変更

P	LTR	DESCRIPTION	DATE	DWN	APVD
	D2	REVISED PER ECO-11-005030	11MAR11	RK	HMR

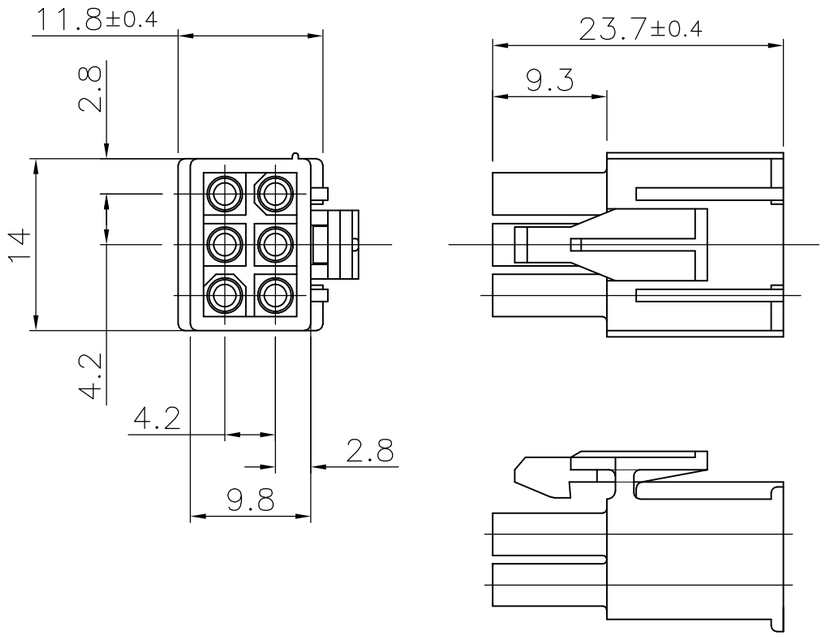

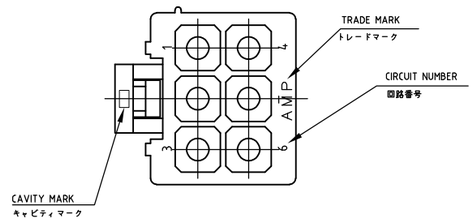

表 1 TABLE 1

TRADE MARK	MANUFACTURING PLACE
-AMP OR AMP	JAPAN
-+AMP OR AMP	CHINA(PRC)

NOTE)
1. APPLIED CONTACT P/N:170359,170360,170361,170362
2. MATING CONN. :CAP HOUSING P/N:172160
3. INSTRUCTION SHEET :IS-105J
4. PRODUCT SPEC :108-5138
5. SEE TABLE1

6 OBSOLETE PARTS: OBSOLETE CIS STREAMLINING PER D.RENAUD/D.SINISI

注記)
1. 使用端子親型番は170359,170360,170361,170362
2. 嵌合相手キャップハウジング型番は□-172160-□
3. 取扱説明書 :IS-105J
4. 製品規格:108-5138
5. 表1参照

	黒色 (BLACK)	1-172168-9
6 OBSOLETE	青色 (BLUE)	~~1-172168-6~~
	緑色 (GREEN)	~~1-172168-5~~
	赤色 (RED)	1-172168-2
	自然色 (NATURAL)	172168-1
	色 (COLOR)	製品型番(PART NO.)

THIS DRAWING IS A CONTROLLED DOCUMENT.

DIMENSIONS: 単位: 粍 mm

TOLERANCES UNLESS OTHERWISE SPECIFIED: 一般公差

0 PLC	± 0.3
1 PLC	± 0.3
2 PLC	± 0.3
3 PLC	± 0.3
4 PLC	± 0.3
ANGLES	± 1°

MATERIAL 材料: 66NYLON(UL94V-0)

FINISH 仕上: —

DWN	N.YAMASAKI	15 JUN.'98
CHK	M.SHINDO	15 JUN.'98
APVD	M.SHINDO	15 JUN.'98

PRODUCT SPEC 製品規格: 108-5138

APPLICATION SPEC 取付適用規格: —

WEIGHT: —

CUSTOMER DRAWING

TE Connectivity

NAME 名称: MINI UNIVERSAL MATE-N-LOK PLUG HOUSING 6Pos.(UL94V-0)

6極ミニ・ユニバーサル メイテンロック コネクタ プラグハウジング

SIZE	CAGE CODE	DRAWING NO 番号	RESTRICTED TO
A3	00779	C-172168	—

SCALE 尺度	SHEET	REV
2:1	1 OF 1	D2