881647	DO NOT SCALE DIMENSIONS IN mm.	METRIC	3rd ANGLE PROJECTION
REQ. PER ASSY.	ITEM / DESCRIPTION	MATERIAL	FINISH

c881647

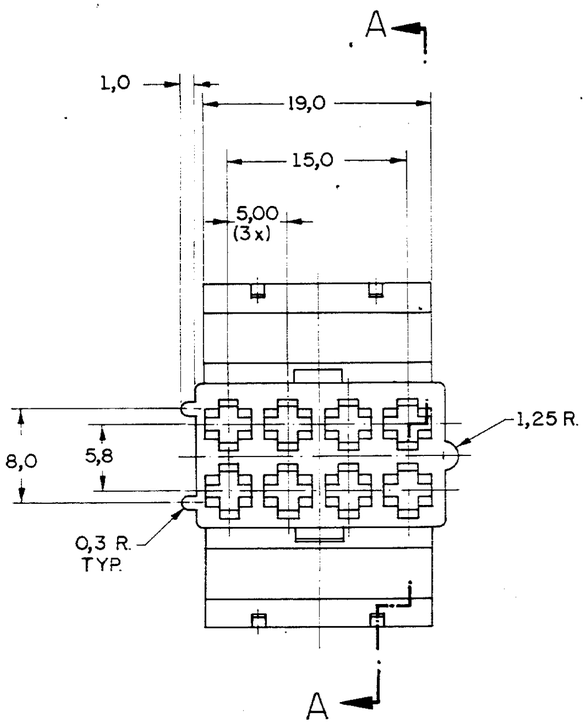

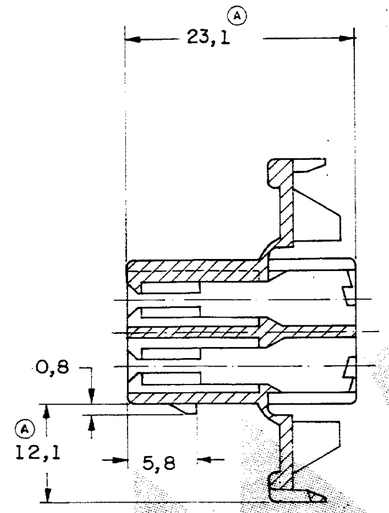

CORTE - A A

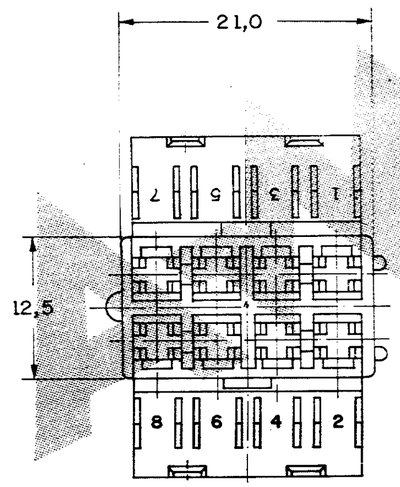

1 - GRAVAÇÕES QUE DEVERÃO CONSTAR:
- MARCA REGISTRADA AMP.
- MARCA REGISTRADA AUTOLATINA.
- NÚMERO DA PEÇA AMP.
- NÚMERO DA PEÇA AUTOLATINA.
- CÓDIGO DO PAÍS PRODUTOR.
- IDENTIFICAÇÃO DE CAVIDADE.

OTHER TREATMENT	PRETO FINISH	POLIAMIDA MATERIAL	881647 -1 PART NUMBER

CUSTOMER DWG
for REFERENCE ONLY

ISS	REVISION RECORD	DR	CHK	DATE
A	23,1 ERA 20,9 E 12,1 ERA 9,9	Briz	JRG	03-09-91
0	ERA P90-29010	Briz	JRG	18-2-91

THIS DRAWING IS UNPUBLISHED | RELEASED FOR PUBLICATION 19

© COPYRIGHT 19 BY AMP DO BRASIL LTDA S.P. ALL INTERNATIONAL RIGHTS RESERVED. AMP PRODUCTS MAY BE COVERED BY U.S. AND FOREIGN PATENTS AND/OR PATENTS PENDING.

TOLERANCES UNLESS OTHERWISE STATED
DEC. ±0,3
ANGLES ±1°

INS. DIA. RANGE | WIRE RANGE | SCALE 3:1

DR M.R. Briz 27-JAN-91
CHK. JRG 28-2-91
DE
APP

AMP — AMP do BRASIL LTDA.
São Paulo, Brasil

DESCRIPTION
HOUSING, 8 POSN., J. P. TIMER

A2 | DWG NO C 881647 | SHEET 1 of 1

NO USE LAST REVISION

AMP AMP AMP