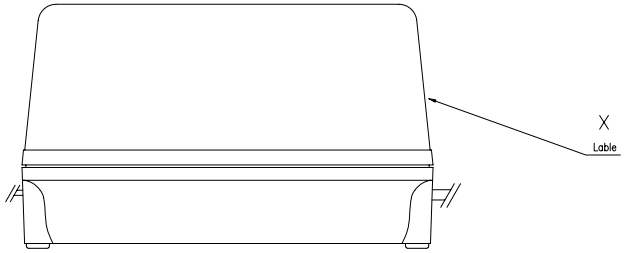

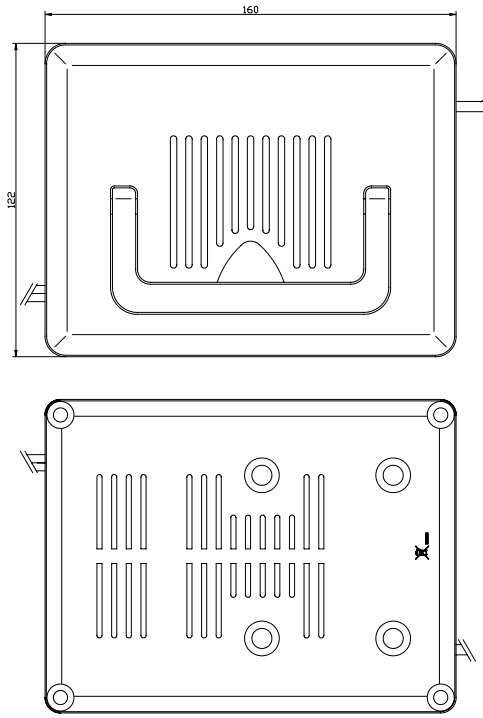

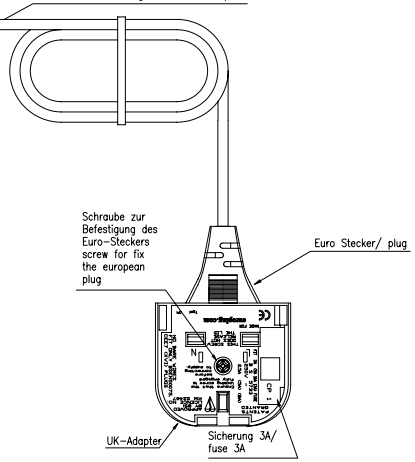

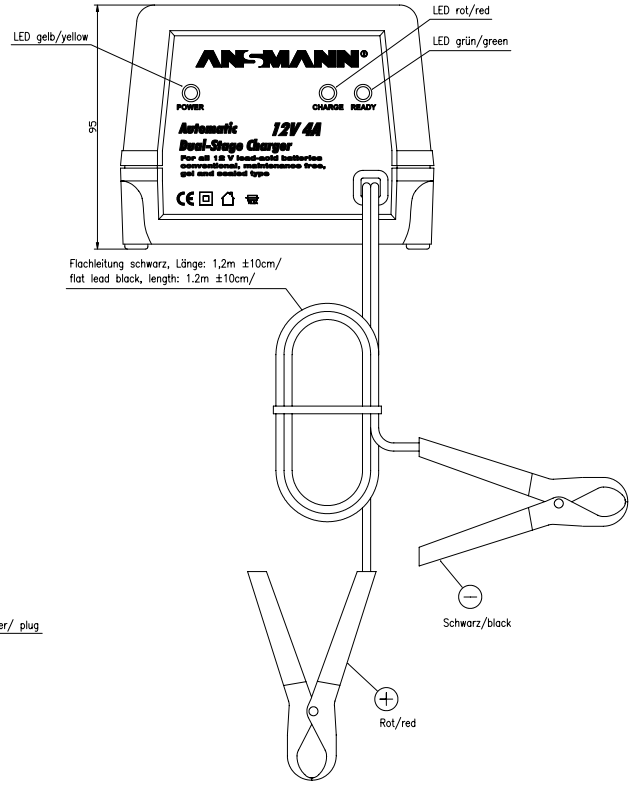

X M/scale 2:1

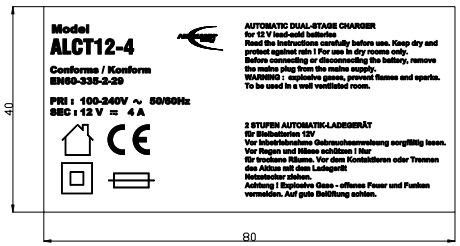

Technische Daten/ technical data	: Tischladegerät/ desktop charger
Chemie/ chemistry	: Lead Acid
Zellenzahl/ no. of cells	: 6 Zellen/ cells
ladbare Kapazität/ loadable capacity	: min. 4000mAh max. ----mAh
Eingangsspannung/ input voltage	: 100–240VAC ±10% / 50/60Hz switch-mode
Eingangs-Schutz/ primary electrical protection	: Glassicherung T2.5A/ glas fuse T2.5A
Leistungsaufnahme im Leerlauf/ stand-by power consumption	: ca./ approx. 1W
Nenn-Leistungsaufnahme/ nominal power consumption	: ca./ approx. 58W
Ausgangsspannung im Leerlauf/ no load output voltage	: ca./ approx. 15VDC
Nennausgangsspannung/ nominal output voltage	: 12VDC (6 Zellen/ cells)
Ladestrom/ charge current	: 4000mA ±10% – (continuous charge current)
Ladeschlußspannung/ charge end voltage	: 14.7VDC ±2%
Pufferspannung/ floating voltage	: 13.8VDC ±3%
Ausgangs-Schutz/ secondary electrical protection	: gegen Kurzschluß- und Falschpolung against short circuit and wrong polarity
Akku-Vollerkennung/ battery full detection	: 2 Stufen Ladung/ 2 step charge
Sicherheitstimer/ safety timer	: ---
Spannungsfestigkeit/ electric strength	: 4 kV Eingang/Ausgang primary/secondary
Schutzklasse/ protection class	: II
Betriebstemperatur/ operating temperature	: 0°C...+25°C
Lagertemperatur/ storage temperature	: –25°C...+70°C

Gewicht/ weight	: 800g inkl. Verpackung und Zubehör/ 800g incl. packaging and accessories
Gehäuse/ case	: Tischgehäuse, schwarz, Typ 12/ desktop housing, black, type 12
Gehäusematerial/ case material	: ABS plastic
Schutzart/ case protection	: IP 20
Typenschild Vorderseite/ ratingplate front	: weiße Bedruckung/ white printing
Typenschild Rückseite/ ratingplate back	: Schwarzer Aufkleber mit weißer Schrift/ black Lable with white printing
Verpackung/ packaging	: Einzelverpackung weiße Faltschachtel, ca. 134x109x219mm (LxBxH) – VE: 10 Stück/ individual package, white folding box, approx. 134x109x219mm (LxWxH) – PU: 10 pcs.
Anleitungen/ instructions	: mehrsprachige Bedienungsanleitung GB, D, F, I / multilingual operating instruction GB, D, F, I
Approbationen/ approvals	: CE
Normen/ standards	: IEC/EN 60335-1, IEC/EN60335-2-29
Anzeigen/ indicators	: LED gelb (POWER) leuchtet bei Netzkontakt LED yellow (POWER) lights at mains connected LED rot (Charging) leuchtet während des ladens LED red (Charging) lights during charging LED green (Ready) leuchtet bei geladenem Akku LED green (Ready) lights if battery is fully charged

Verwendungsbereich/Application range	Zul. Abweichung/ Allowable deviation	Oberfläche/ Surface	Maßstab/Scale 1:1	Gewicht/Weight
für Anfrage/for inquiry AN23604A			Werkstoff/Work material, Modell-Nr. XXX	
	2006	Datum/Date	Name	Zeichnungsname/Drawing name
	Bearbeitet/ Drawn by	02.03.	JE	Tischladegerät/ desktop charger ALCT 12–4 UK
V0	---	02.03.06	JE	Zeichnungsnummer/Drawing number Artikelnummer/Part number 9294037 — Blatt/ Sheet 1
Version	Änderung/Change	Datum/Date	Name	Ursprung/Origin Proj.DEMO — Ersatz für/Replaced by — Ersatz durch/Replaced through