THIS DRAWING IS UNPUBLISHED.
VERTRAULICHE UNVEROEFFENTLICHTE ZEICHNUNG
© COPYRIGHT 2001 -
RELEASED FOR PUBLICATION 24-JUL- - 2001
FREI FUER VEROEFFENTLICHUNG
ALL RIGHTS RESERVED.
ALLE RECHTE VORBEHALTEN

MATED WITH:
PASSEND ZU:

LOC	DIST
A1	-

PROJEKT NR.: eglpc01017

REVISIONS
AENDERUNGEN

P	LTR	DESCRIPTION BESCHREIBUNG	DATE	DWN	APVD
	A3	REVISED PER ECO-11-020524	13OCT2011	KH	MS

1. MATERIAL: BRASS
   MATERIAL: MESSING

2. PLATING: TRIBOR 4 µm
   BESCHICHTUNG: TRIBOR 4 µm

3. MATING HAND-CRIMPING-TOOL SEE PN 601966-1
   USED WTH POSITIONER PN 1579003-1
   PASSENDE HANDZANGE SIEHE PN 601966-1
   IN VERBINDUNG MIT POSITIONIERER PN 1579003-1

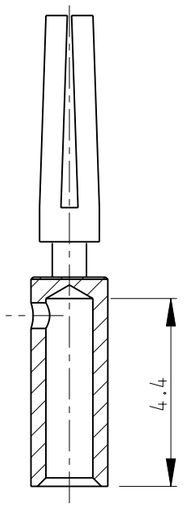

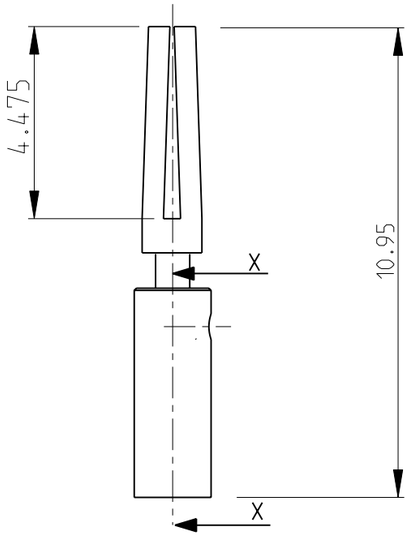

SECTION X-X

	CONNECTING CROSS-SECTION ANSCHLUSSQUERSCHNITT	SET-NO. ON HAND-CRIMPING TOOL HANDZANGENPOSITION 3	
5-1437720-7	0.34mm²	-	6
5-1437720-6	0.5mm²	6	-
5-1437720-7	0.25mm²	-	5
5-1437720-7	0.14mm²	-	5
	ORDER QUANTITY/ BESTELLMENGE	300 PIECES/STUECK	500 PIECES/STUECK
	CATALOG-NO./ KATALOG-NR.	T01-CRIMP-S03	T01-CRIMP-S05
	TE CONNECTIVITY-NO./ TE CONNECTIVITY-NR.	5-1437720-6	5-1437720-7

THIS DRAWING IS A CONTROLLED DOCUMENT.
DIESES ZEICHNUNGSDOKUMENT WIRD DURCH AMP INCORPORATED KONTROLLIERT. AENDERUNGEN, DIE DEM TECHNISCHEN FORTSCHRITT DIENEN, SIND VORBEHALTEN. DEN JEWEILS LETZTGUELTIGEN AENDERUNGSSTAND ERFAHREN SIE AUF ANFRAGE.

DIMENSIONS: MASSEINHEITEN: mm

TOLERANCES UNLESS OTHERWISE SPECIFIED: ALLGEMEINTOLERANZEN
0 PLC ±DIN 7168 m
1 PLC ±-
2 PLC ±-
3 PLC ±-
4 PLC ±-
ANGLES/WINKEL ±1°

MATERIAL -
FINISH/OBERFLAECHE/FARBE -

DWN N.GEISTER 02APR2001
CHK H.SCHERER 02APR2001
APVD G.FELDMEIER 02APR2001
PRODUCT SPEC PRODUKTSPEZ. -
APPLICATION SPEC VERARBEITUNGSSPEZ. -
WEIGHT GEWICHT -

TE Connectivity

NAME
T01 CRIMP CONTACT FEMALE
T01 CRIMP KONTAKT BUCHSE
-

SIZE	CAGE CODE	DRAWING NO ZEICHNUNGS-NR.	RESTRICTED TO NUR FUER
A3	00779	C-5-1437720-6	-

CUSTOMER DRAWING /KUNDENZEICHNUNG
SCALE MASSSTAB -
SHEET BLATT 1 OF VON 1
REV A3

1470-19 (3/11)

Pro/ENGINEER DRAWING