NUMBER C-175197

三角法(3rd ANGLE PROJECTION)

METRIC

単位:ミリ DIMENSIONS IN MM. DO NOT SCALE PRINT

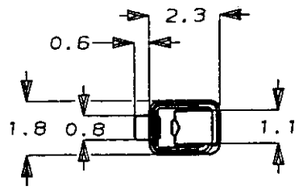

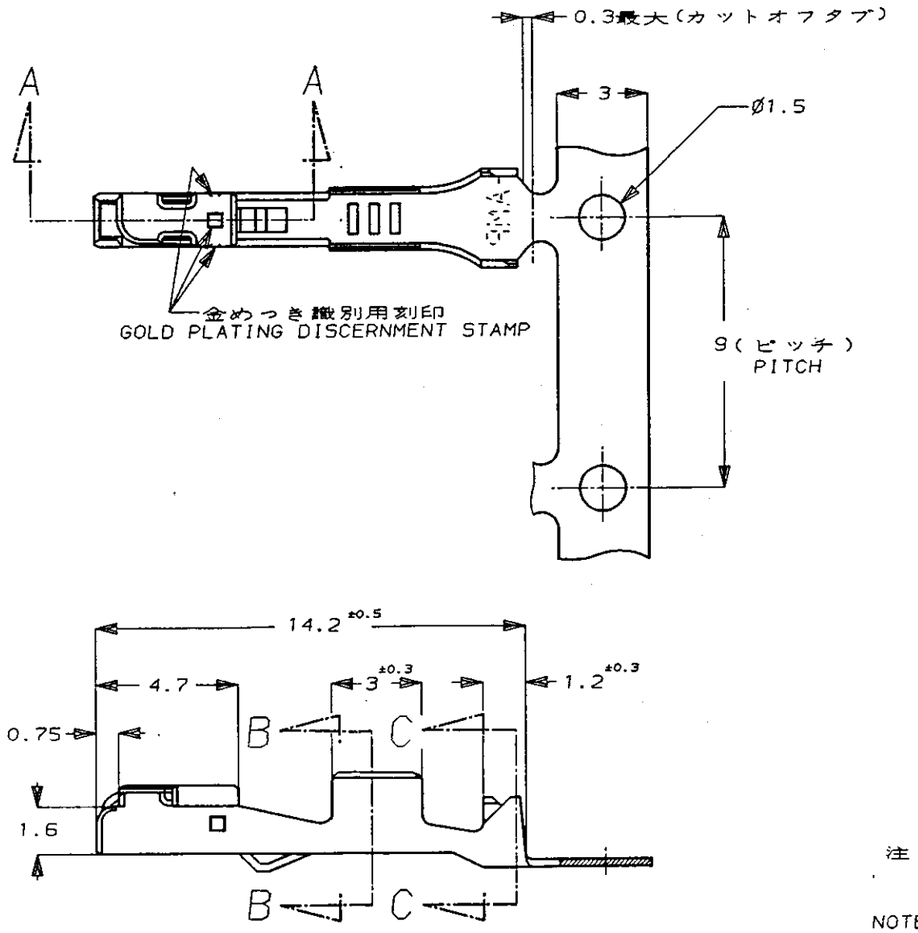

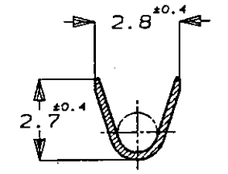

断面 B-B
SECTION

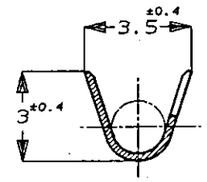

断面 C-C
SECTION

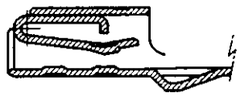

断面 A-A
SECTION

注 ;
1. 取付適用規格番号 114-5149

NOTE ;
1. APPLICATION SPEC NO. 114-5149

179422-2	部分金めっき(SELECTIVE GOLD)	175197-2
バラ端子型番	仕上げ (FINISH)	AMP型番 (PART NUMBER)

Copyright ©1990年 日本エー・エム・ピー株式会社
Copyright ©1990 AMP (Japan), LTD. ALL RIGHTS RESERVED.

AMP 日本エー・エム・ピー株式会社 Tokyo, Japan

LTR	変更 (REVISION RECORD)		DR	CHK	DATE
C	改訂(FJ00-0153-94)		OK		7/19/94
B	REVISED 変更	FJ00-0161-93	HY	KA	3/12 '93
A	REVISED 変更	J-1281	TS	KA	6/29 '92
0	RELEASED 作成	J-0357	TS	KA	10/23 '91

被覆外径(INSULATION DIA.)	1.6 - 2.2 mmø
仕上(FINISH) SELECTIVE GOLD 部分金めっき	
DR. T. Sagawa 10/21'91	DR. T. Sagawa 10/21'91
CHK. Y. Aoyama 10/23'91	APP. M. Ochiai 10/23'91

名称(NAME) RECEPTACLE CONTACT
.040 SERIES SEALED PAIR MATE CONNECTOR
リセプタクル コンタクト
.040シリーズ シールド ペアメイト コネクタ

一般公差 (GENERAL TOLERANCE): 10以下 ±0.2; 10を超え30以下 ±0.25; 30を超え100以下 ±0.3; 角度 ±3°

B | LOC J | 番号(No.) C-175197

尺度(SCALE) 5-1 | REV. C | SHEET 1 OF 1

PRINT DIST

AMP-J
REV. 10/'83

(CUSTOMER DRAWING) 参考図面