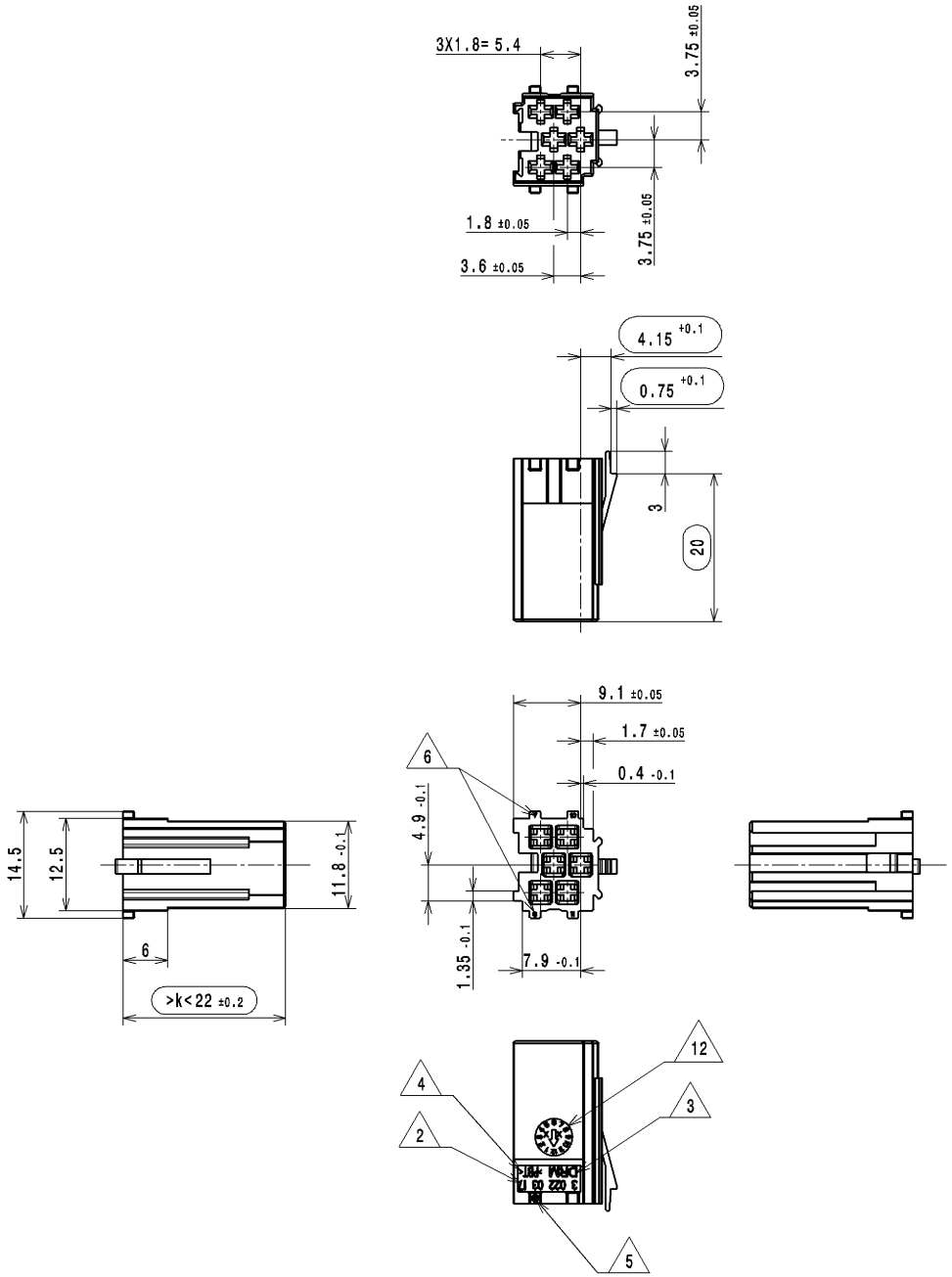

Bem. *note*	Merkmal *feature*	Mercedes-Benz-Nr. *Mercedes-Benz-no.*	FCI - Nr. *FCI - no.*
1	Masse ohne Toleranzangaben: *dimensions without tolerance:* <=6.00 : ±0.1 > 6.00 : ±0.2 Winkel : ±2.0° Nicht bemasste Radien : R 0.3mm *all unspecified radii : R 0.3mm*	-	-
2	Teilenummer *part no.*	-	siehe Tabelle links *see Table left*
3	Herstellerlogo *manufacturer logo*	-	DRM
4	Material Kennzeichnung nach *marking of material according*	-	VDA 260
5	Nestkennzeichnung *nest marking*	-	-
6	Kammer Nummer *cavity no.*	-	-
7	Zugehoerige Kontakte siehe Zeichn.Nr. *acessory female terminals see drawing no.*	A 018 545 71 26	6 000 05 11/31
8	Massgebend ist nur der deutsche Text *only the german language version shall be binding*	-	-
9	Kontaktkammer passend fuer AV Kammer DCS-2 1.5mm *contact cavity acc. to female cavity DCS-2 1.5mm*	A 901 001 50 99	9 000 15 00
10	Max. Kabelquerschnitt 0,75mm² *max. wire size 0,75mm²*	-	-
11	Verbauhinweis: das Bauteil(A 026 545 98 26) darf nur zusammen mit A 022 545 71 26 und / oder A 018 545 61 26 verbaut werden. *assembly note: the part (A 026 545 98 26) must assemble with A 022 545 71 26 and / or A 018 545 61 26.*	-	-
12	Datumsuhr *date code*	-	ϕ5
13	Masze, die mit >k< gekennzeichnet sind, werden fuer die Maschinenfaehigkeitsnachweise im Rahmen des EMPB herangezogen *measurments marked with >k< have to be used for machine capability in the ISIR*	-	-
14	Funktionsbestimmende Masze, die mit ( ) gekennzeichnet sind, werden im EMPB dokumentiert. Nicht gekennzeichnete Masze werden ebenfalls ausgemessen,aber nicht im EMPB dokumentiert.Abweichungen sind zu korrigieren. *dimensions, marked with ( ) are documented in the INITIAL SAMPLE INSPECTION REPORT (ISIR), unmarked dimensions are also measured but not documented in the ISIR. deviations have to be corrected.*	-	-

Stammdaten/ masterdata	D-Pflicht/required MBN 10317			FDOK-Relevanz/relevance MBN 10385		ESD-Kennzeichen/code
Manuell		Art/ type	Anzahl Merkmale/ number of feature		Anzahl/number of VPD-Ident-Nr./no.	A 0598030
	DS	0	0	0	0	Farbe/color
	DZ	0	0			

Lf.Aend./supp.rev.	Lieferant/supplier	ZGS	Auftr.-Nr./order no.	federf.Abt./resp.dep.
A00	FCI	001	YAP 27327/07	EP/EKL

Mercedes-Benz Benennung/title		Datum/date	Name/name
Steckhuelsengehaeuse Receptacle housing 6 polig	CAD G		
	Pruef./check	2007-12-11	Merget
	Norm/stand.	siehe	Smaragd
	Freig./rel.	siehe	KEM

Mercedes-Benz Sach-Nr./basic number	Masse/mass (kg)	System/system	Format/size	Blatt/sheet
A 026 545 98 26	-	Catia V5R16	A2	-

Keine Aenderung ohne Zustimmung der federfuehrenden Konstruktion./Any alterations are subject to the approval of the design department.

3D Ansicht / *3D view*
M1:1

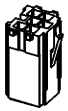

ECN-NO. ECN NUMMER	DATE DD/ MM / YY DATUM	REVISION INDEX	POSITION POSITION	CHANGE DESCRIPTION ÄNDERUNG	DRAWN BY GEZ.	CHK. BY GPR.	APPR. BY GEN.
912/06	05.06.07	A00	-	Erstausgabe / *first release*	CPEC	Pfeilsticker	Pabst

PRODUCT SPEC. PRODUKT SPEZIFIK.: -
PACKAGING SPEC. VERPACKUNGS SPEZIFIK.: VP 050
APLICATION SPEC. ANWENDASS SPEZIFIK.: 9 902 xx x0

THIS DRAWING AND ALL OTHER INFORMATION CONTAINED THEREIN IS PROPRIETARY AND THE PROPERTY OF FCI.This drawing may not be copied, reproduced or disclosed to any third party without the expressed written permission of FCI.
© FCI April 1990

Diese Zeichnung u. alle enthaltenen Informationen sind Eigentum von FCI. Diese Zeichnung darf weder kopiert, noch in irgend einer Form reproduziert, gespeichert oder dritten ohne unsere ausdrückliche schriftliche Genehmigung zugänglich gemacht werden.
© FCI April 1990

TOLERANCES TOLERANZEN: Siehe Notiz oben *See Notes Up*
COUNTERPART Nr. GEGENSTÜCK Nr.: -
DO NOT SCALE DRAWING AUSDRUCK NICHT VERMESSEN
MATERIAL : MATERIAL : Siehe Tabelle links *See Table left*
COLOUR : FARBE : Gruen / green
TOOL NO. WERKZEUG Nr.:
SURFACE FINISH OBERFLÄCHE: - -
EDD LOC. CODE STANDART CODE: GN

	DATE DATUM	NAME NAME
DRAWN BY GEZ.	18.11.06	CPEC
CHECKED BY GEPR.	27.11.06	Hoernlein
APPROVED BY GEN.	27.11.06	Pabst

TITLE BENENNUNG: Flachkontaktgehaeuse 6 polig *6-pos.female housing*
ESR NO. ESR NUMMER: EU-060565
MAT. NO. KATALOG Nr.: -
DRAWING NUMBER ZEICHN. NUMMER: 3 022 03 17
FILE NAME DATEI NAME: 30221317_C_A00_6W_FM_HOUSING
ISO PROJECTION ISO PROJEKTION
DIMENSION IN MILLIMETERS BEMASSUNG IN MILLIMETERN
CAD SYSTEM: pro / eng.
DWG SIZE FORMAT: A2
SHEET BLATT: 1 of / von 1
SCALE MASST.: 2:1

Benennung *title*	Masse *weight* (kg)	CAD	FCI-Bestell-Nr. *FCI-order no.*	Werkstoff *material*	Oberflaeche / Farbe *surface / colour*
Steckhuelsengehaeuse 6polig Receptacle *housing 6polig*	0.0021	G	3 022 03 17	PBT Ultradur B 4520	gruen aehnlich RAL 6018 *green similar RAL 6018*