Alle Rechte vorbehalten/ *All rights reserved*

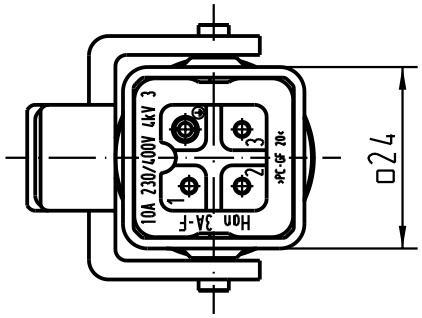

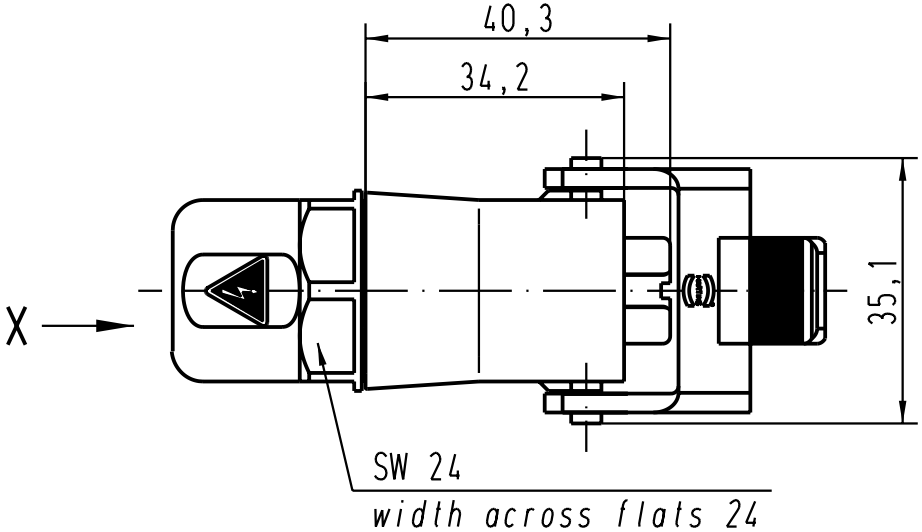

X ohne Überwurfmutterund Dichteinsatz
2:1 *without screw cap and sealing*

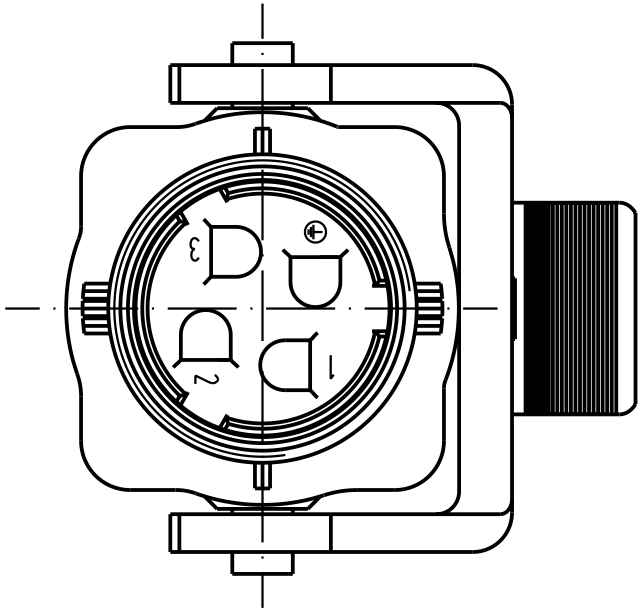

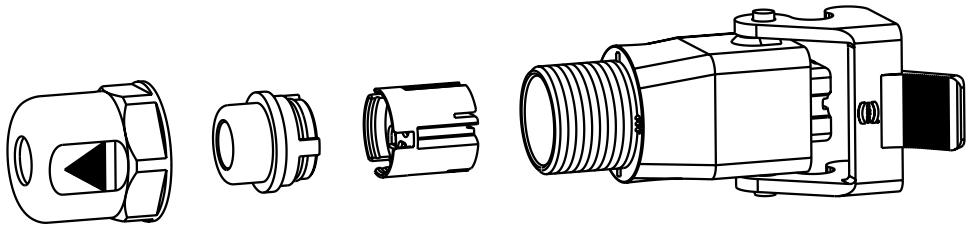

All Dimensions in mm Original Size DIN A 4			Techn. Character.			Nicht tolerierte Masse/ *Free size tolerances*
				Dat.	Name	Massstab/ *Scale*
			Detail.	12.03.02	Pae	1 : 1 2 : 1
			Insp.		Sr	
			Stand.			
			HARTING Electric GmbH & Co. KG D-32339 Espelkamp			**Han 3A mit HARAX Buchse** Kupplungsgehäuse ***Han 3A with HARAX Female*** *cable to cable hood*
30883						TB 09 20 003 0745
Mod.	Dat.	Name				Sub.

Blatt/ *page* /