THIS DRAWING IS UNPUBLISHED. RELEASED FOR PUBLICATION OCT ,1992.
© COPYRIGHT 1992 By – ALL RIGHTS RESERVED.

LOC	DIST
J	

REVISIONS 変更

P	LTR	DESCRIPTION	DATE	DWN	APVD
	B2	REVISED(ECR-14-018055)	17MAR15	W.C	V.P

回路番号 1
CIRCUIT NO.1

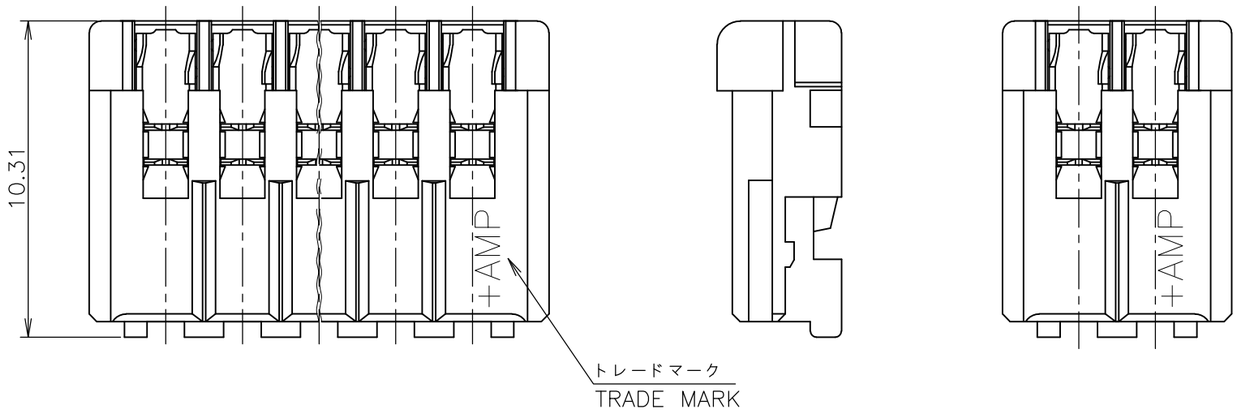

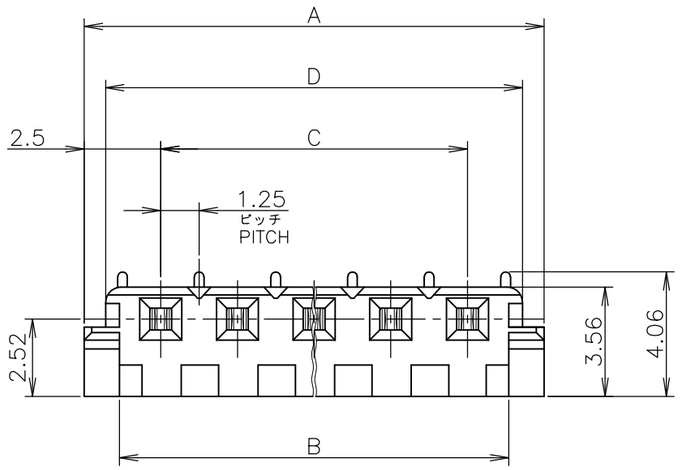

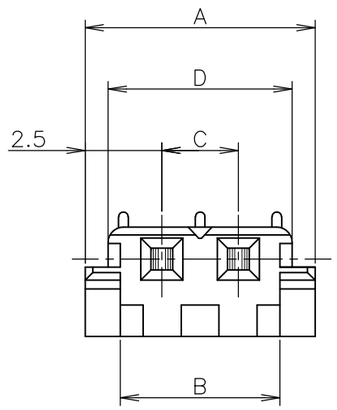

2 極品
2 POS

1 適用電線範囲: AWG #28~24
(UL1061, UL1007)
被覆外径: ø1.0~1.5mm
2 材料: ハウジング – 66ナイロン (UL94V-0)
コンタクト – 錫めっき済 燐青銅
3 適用製品規格番号: 108-5385
取付適用規格番号: 114-5174

1 APPLICABLE WIRE SIZE: AWG #28~24
(UL1061, UL1007)
INSULATION DIA: ø1.0~1.5mm
2 MATERIAL: HOUSING – 66NYLON (UL94V-0)
CONTACT – PRE-TIN PHOS-BROZ
3 PRODUCT SPEC: 108-5385
APPLICATION SPEC: 114-5174

OBSOLETE PART NUMBER
177534-6/ 2-177534-2
2-177534-4/ 2-177534-5
2-177534-6/ 2-177534-7
3-177534-3

D	C	B	A	極数 POS	色 COLOR	#26,#28用 FOR #26,#28	製品型番 PART NO.
26.0	22.5	25.2	27.5	10	黄色	YELLOW	9-177534-0
23.5	20.0	22.7	25.0	9	赤色	RED	6-177534-9
23.5	20.0	22.7	25.0	9	黒色	BLACK	1-177534-9

D	C	B	A	極数 POS	自然色 NATURAL #26,#28用 FOR #26,#28	黒色 BLACK #24用 FOR #24
					製品型番 PART NO.	
33.5	30.0	32.7	35.0	13	~~3-~~ ~~-3~~	1- -3
31.0	27.5	30.2	32.5	12	3- -2	1- -2
28.5	25.0	27.7	30.0	11	3- -1	1- -1
26.0	22.5	25.2	27.5	10	3- -0	1- -0
23.5	20.0	22.7	25.0	9	2- -9	-9
21.0	17.5	20.2	22.5	8	2- -8	-8
18.5	15.0	17.7	20.0	7	~~2-~~ ~~-7~~	-7
16.0	12.5	15.2	17.5	6	~~2-~~ ~~-6~~	~~-6~~
13.5	10.0	12.7	15.0	5	~~2-~~ ~~-5~~	-5
11.0	7.5	10.2	12.5	4	~~2-~~ ~~-4~~	-4
8.5	5.0	7.7	10.0	3	2- -3	-3
6.0	2.5	5.2	7.5	2	~~2-177534-2~~	177534-2

WIRE RANGE 抱合電線断面積 注1 参照 SEE NOTE 1
INSULATION DIA 被覆外径 注1 参照 SEE NOTE 1

THIS DRAWING IS A CONTROLLED DOCUMENT.

DIMENSIONS: 単位: 粍 mm

TOLERANCES UNLESS OTHERWISE SPECIFIED: 一般公差
0 PLC ±
1 PLC ±
2 PLC ±
3 PLC ±
4 PLC ±
ANGLES ±

GENERAL TOLERANCE 一般公差
10 ≧: ±0.2
30≧ > 10: ±0.25
100≧ > 30: ±0.3
ANGLES: ±3°

MATERIAL 材料 注2 参照 SEE NOTE 2
FINISH 仕上

DWN S.KANEKI 14OCT1992
CHK A.ONO 14OCT1992
APVD S.KUBOUCHI 31AUG1994
PRODUCT SPEC 製品規格 114-5174
APPLICATION SPEC 取付適用規格 108-5385
WEIGHT

TE Connectivity

NAME 名称
REC ASSEMBLY
2.5mm PITCH METRIC INTERCONNECT SYSTEM
リセ アッセンブリ
2.5mm ピッチ メトリック インターコネクト システム

SIZE A3 | CAGE CODE 00779 | DRAWING NO 番号 C-177534 | RESTRICTED TO —

CUSTOMER DRAWING | SCALE 尺度 10:1 | SHEET 1 OF 1 | REV B2