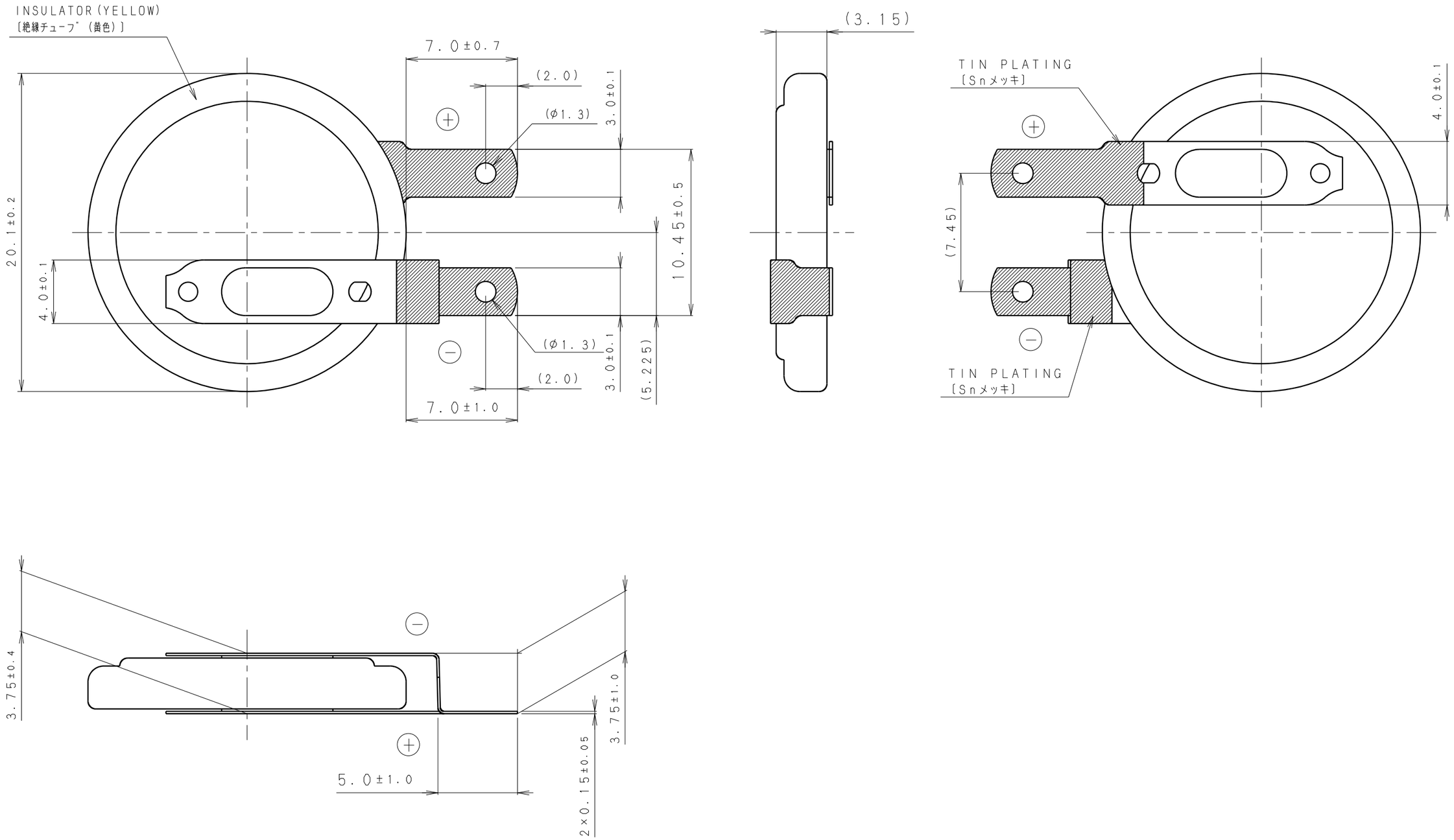

＊NOTE〔注記〕

1. TAB PULLING STRENGTH OVER 14.7N 〔端子溶接強度：14.7N以上〕
2. TAB MATERIAL:STAINLESS STEEL WITH TIN PLATING
   〔端子材料：基材 ステンレス/表面 部分Snメッキ〕
3. ( ):REFERENCE DIMENSION AND ANGLE 〔( )寸法、角度は参考値〕

PRODUCT NO.	CR-2032L/F1N		SCALE 4:1
DRAWING NO.	PMFb6Z	REV. 0	UNIT:mm