THIS DRAWING IS UNPUBLISHED.
VERTRAULICH UNVEROEFFENTLICHTE ZEICHNUNG
© COPYRIGHT 2008 BY -
RELEASED FOR PUBLICATION - 2008
FREI FUER VEROEFFENTLICHUNG
ALL RIGHTS RESERVED.
ALLE RECHTE VORBEHALTEN.

MATED WITH
PASSEND ZU
1564010

THE DRAWING SHOWS THE 2-DIMENSIONAL REFERENCE COMPONENT CONDITION OF THE ASSEMBLY TO IDENTIFY AND SPECIFY THE NECESSARY DIMENSIONS ONLY. THE DELIVERED PARTS MAY DEVIATE FROM THE DRAWING REGARDING THE ORIENTATION AND POSITION OF EACH COMPONENT (e.g. SLACK CABLE). SO FAR THE FUNCTIONALITY IS NOT CONCERNED.

DIE ZEICHNUNG ZEIGT DEN 2-DIMENSIONALEN IDEALZUSTAND DES ZUSAMMENBAUTEILS BEZUEGLICH DER KOMPONENTEN ZUR IDENTIFIKATION UND SPEZIFIKATION DER NOTWENDIGEN DIMENSIONEN. HINSICHTLICH DER ORIENTIERUNG UND DER LAGE DER KOMPONENTEN (z.B. BIEGESCHLAFFES KABEL) KOENNEN DIE GELIEFERTEN TEILE VON DER ZEICHNUNG ABWEICHEN. SOFERN DIE FUNKTIONALITAET NICHT BEEINTRAECHTIGT IST.

LOC	DIST
A1	-

PROJEKT NR.
EGATN07365

REVISIONS
ANDERUNGEN

P	LTR	DESCRIPTION / BESCHREIBUNG	DATE	DWN	APVD
	A1	New variant with coding B added	17NOV2008	ST	JF
	A2	Note 4. Spec. 929453 added	14FEB2013	ST	JF

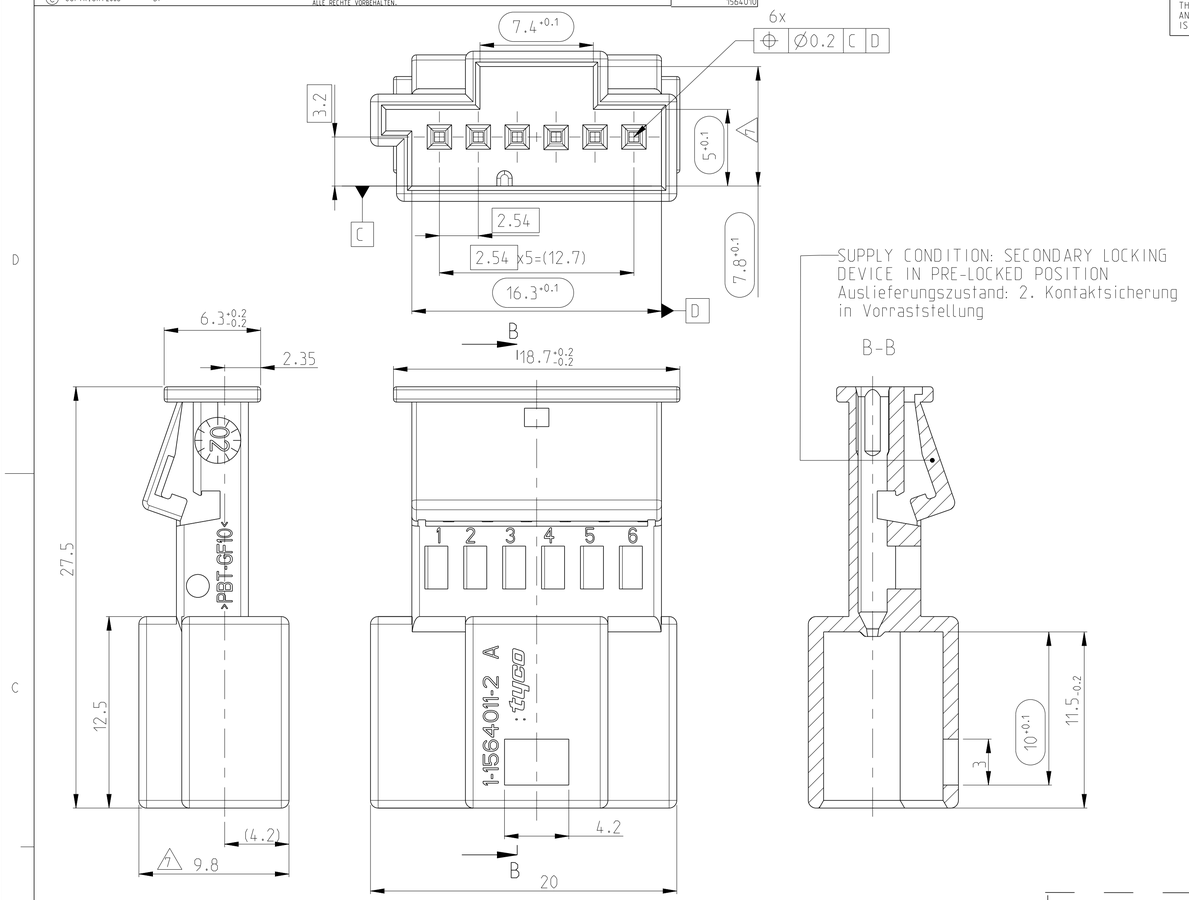

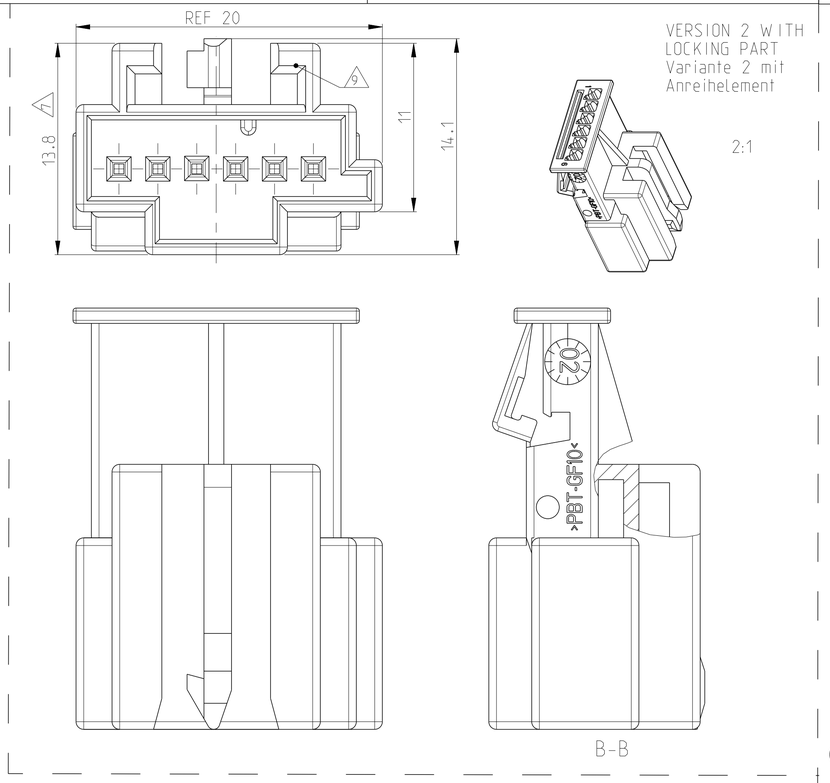

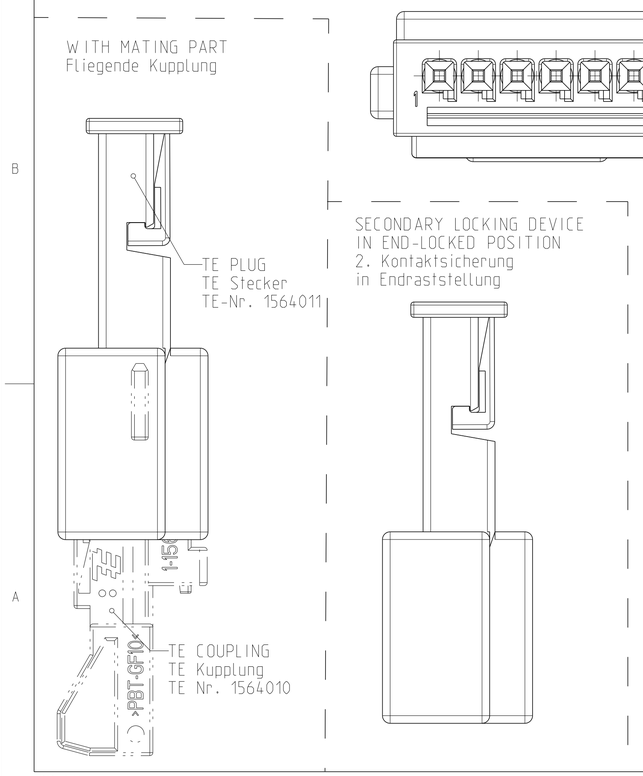

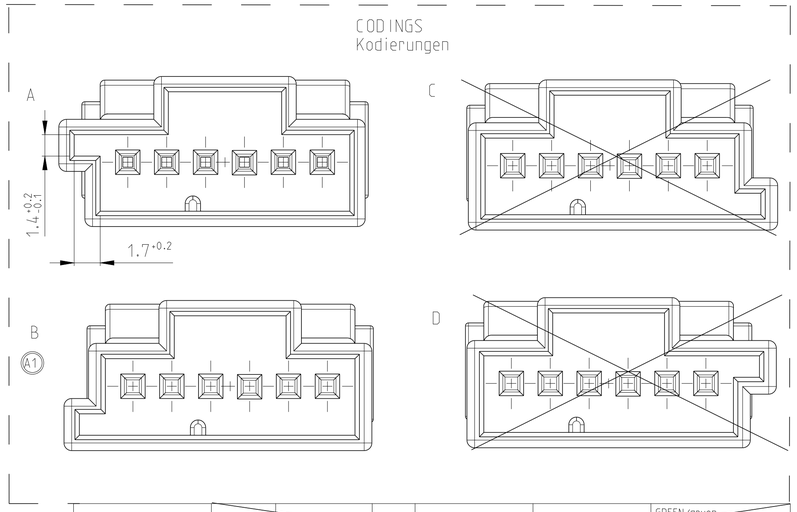

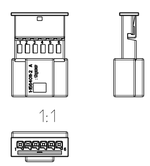

VERSION Variante	COD.	TE ORDER NO.	REV.	DESCRIPTION	MATERIAL	SURFACE COLOUR
VERSION 2 WITH LOCKING PART Variante 2 mit Rastelement	E	-	-	PIN HOUSING. 6 POS.	PBT-GF10	GREEN/gruen SIMILAR/aehnl. RAL 6017
	D	-	-	PIN HOUSING. 6 POS.	PBT-GF10	VIOLET/violett SIMILAR/aehnl. RAL 4004
	C	-	-	PIN HOUSING. 6 POS.	PBT-GF10	BLUE/blau SIMILAR/aehnl. RAL 5012
	B	2-1564011-2	A	PIN HOUSING. 6 POS.	PBT-GF10	NATURE/natur (A1)
	A	1-1564011-2	A	PIN HOUSING. 6 POS.	PBT-GF10	BLACK/schwarz SIMILAR/aehnl. RAL 9011
VERSION 1 WITHOUT LOCKING PART Variante 1 ohne Rastelement	E	-	-	PIN HOUSING. 6 POS.	PBT-GF10	GREEN/gruen SIMILAR/aehnl. RAL 6017
	D	-	-	PIN HOUSING. 6 POS.	PBT-GF10	VIOLET/violett SIMILAR/aehnl. RAL 4004
	C	-	-	PIN HOUSING. 6 POS.	PBT-GF10	BLUE/blau SIMILAR/aehnl. RAL 5012
	B	-	-	PIN HOUSING. 6 POS.	PBT-GF10	NATURE/natur
	A	-	-	PIN HOUSING. 6 POS.	PBT-GF10	BLACK/schwarz RAL 9011

NOTES:
Bemerkungen:

1 FUNCTIONAL MEASUREMENTS MARKED WITH ( ) ARE DOCUMENTED IN THE EMPB. NOT MARKED MEASUREMENTS ARE MEASURED. BUT NOT DOCUMENTED IN THE EMPB. DEVIATIONS HAVE TO BE CORRECTED.
Funktionsbestimmende Masse. die mit einem ( ) gekennzeichnet sind. werden im EMPB dokumentiert. Nicht gekennzeichnete Masse werden ebenfalls ausgemessen. aber nicht im EMPB dokumentiert. Abweichungen sind zu korrigieren.

2 -
-

3 MATED WITH SOCKET HOUSING
TE DRAWING NO. 1564010
Passendes Buchsengehaeuse
TE Zeichnung Nr. 1564010

4 (A2) CAVITY ACCORDING TO MQS PIN CONTACT. VERSION A
SEE TE DRAWING NO. 1394006 AND NO. 929453.
MAX. WIRE SIZE RANGE 0.75mm² FLR PERMITTED.
QUANTITY SEE WIRE HARNESS DRAWING
MAX. PERMITTED AMPERAGE FOR SINGLE CONTACTS
SEE MQS SPECIFICATION 108-18030-0
Kammer passend fuer MQS Stiftkontakt Ausfuehrung A
siehe TE Zeichnung Nr. 1394006 und Nr. 929453.
max. zulaessiger Leitungsquerschnitt 0.75mm² FLR.
die Stueckzahl ist im Leitungssatz festgelegt.
Die zulaessige Strombelastbarkeit der einzelnen
Kontakte siehe MQS Spezifikation 108-18030-0

5 -
-

6 ONLY THE GERMAN LANGUAGE VERSION AUTHORITATIVE
Massgebend ist der deutsche Text

7 MAX. WARPAGE -0.3mm PERMITTED
Max. Verzug -0.3mm zulaessig

8 CODING A AS SHOWN
Kodierung A wie gezeichnet

9 DIMENSIONS AND STYLING OF GUIDE PART AND LOCKING PART
SEE DRAWING TE SPEC. 114-18063-002;
LOCKING PART (ACTIVE) , STYLING D
Masse und Ausfuehrung der Rast- und Fuehrungselemente
siehe TE SPEC. 114-18063-002;
Rastelement (Aktiv). Ausfuehrung D

10 REGRIND MAX. 15%
Regrind max. 15%

PRODUCT CHARACTERISTICS ACC. QMP EMEA_12
BESONDERE MERKMALE NACH QMP EMEA_12

THIS DRAWING IS A CONTROLLED DOCUMENT.
DIESES ZEICHNUNGSDOKUMENT WIRD DURCH AMP INCORPORATED KONTROLLIERT.
ANDERUNGEN, DIE DEM TECHNISCHEN FORTSCHRITT DIENEN, SIND VORBEHALTEN.
DEN JEWEILS GUELTIGEN ANDERUNGSSTAND ERFAHREN SIE AUF ANFRAGE.

DIMENSIONS: MASSEINHEITEN: mm
TOLERANCES UNLESS OTHERWISE SPECIFIED: ALLGEMEINTOLERANZEN DIN 16901-M2
1 PLC ±
2 PLC ±
3 PLC ±
4 PLC ±
ANGLES/WINKEL ±4°
MATERIAL see table -
FINISH/OBERFLAECHE/FARBE see table -

DWN	J. Fertig	15JAN2008	
CHK	M. Schall	21JAN2008	
APVD	-		
PRODUCT SPEC PRODUKTSPEZ.	108-18620-1		
APPLICATION SPEC VERARBEITUNGSSPEZ.	-		
WEIGHT GEWICHT	-		

TE Connectivity

NAME: 6POS. MQS HOUSING
6pol. MQS Stiftgehaeuse
-

SIZE	CAGE CODE	DRAWING NO ZEICHNUNGS-NR.	RESTRICTED TO NUR FUER
A1	00779	C-1564011	-

Customer Drawing /KUNDENZEICHNUNG | SCALE MASSSTAB 5:1 | SHEET BLATT 1 OF VON 1 | REV A2

4805 (3/11)