図面番号(DRAWING NO.)
SJ014381

版数 VER.	年月日 DATE	CN NO.	変更内容 DESCRIPTION	製図 DR.	担当 CHK.	査閲 APPD.	承認 APPD.
11	28/MAR/1997	39708	REDRAWN	J.ICHIYAMA	Y.YAHIRO	K.HISATOMI	H.YASUI
12	08/DEC/1997	41112	CHANGE NOTE1	—	Y.YAHIRO	K.HISATOMI	H.YASUI
13	25/JUL/2014	008360	REDRAWN, CHANGE NOTE1, ETC.	—	K.NAKAZAWA	—	T.KUDOU

WISDOM承認 2014/08/19

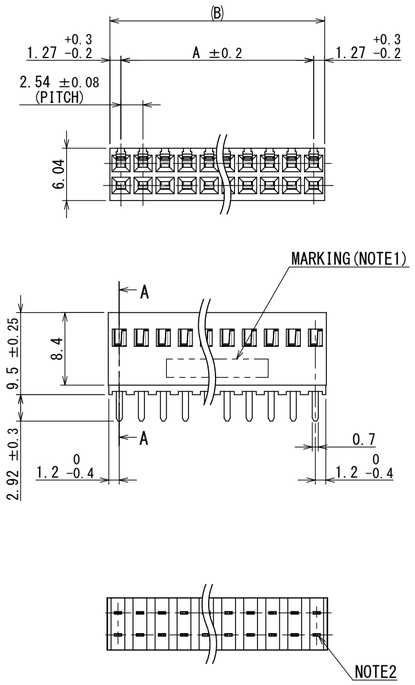

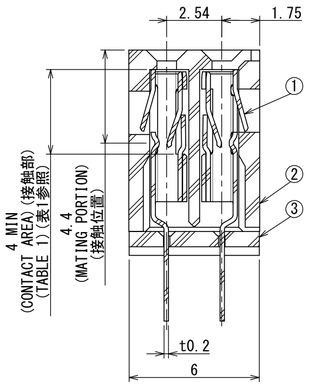

断面図 A-A
ｽｹｰﾙ (5 : 1)

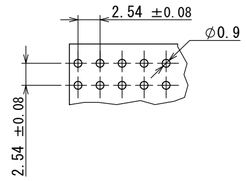

P.C.B. HOLE PATTERNS(REF.)
基板取付穴寸法(参考)

TABLE 1.PART NO. AND CONTACTS DIMENSIONS

PART NO.	NO. OF CONTACTS	A	B	PART NO.	NO. OF CONTACTS	A	B
PS- 4SD-D4TS1-*	4	2.54	5.08	PS- 68SD-D4TS1-*	68	83.82	86.36
6	6	5.08	7.62	70	70	86.36	88.90
8	8	7.62	10.16	72	72	88.90	91.44
10	10	10.16	12.70	74	74	91.44	93.98
12	12	12.70	15.24	76	76	93.98	96.52
14	14	15.24	17.78	78	78	96.52	99.06
16	16	17.78	20.32	80	80	99.06	101.60
18	18	20.32	22.86	82	82	101.60	104.14
20	20	22.86	25.40	84	84	104.14	106.68
22	22	25.40	27.94	86	86	106.68	109.22
24	24	27.94	30.48	88	88	109.22	111.76
26	26	30.48	33.02	90	90	111.76	114.30
28	28	33.02	35.56	92	92	114.30	116.84
30	30	35.56	38.10	94	94	116.84	119.38
32	32	38.10	40.64	96	96	119.38	121.92
34	34	40.64	43.18	98	98	121.92	124.46
36	36	43.18	45.72	100	100	124.46	127.00
38	38	45.72	48.26	102	102	127.00	129.54
40	40	48.26	50.80	104	104	129.54	132.08
42	42	50.80	53.34	106	106	132.08	134.62
44	44	53.34	55.88	108	108	134.62	137.16
46	46	55.88	58.42	110	110	137.16	139.70
48	48	58.42	60.96	112	112	139.70	142.24
50	50	60.96	63.50	114	114	142.24	144.78
52	52	63.50	66.04	116	116	144.78	147.32
54	54	66.04	68.58	118	118	147.32	149.86
56	56	68.58	71.12	120	120	149.86	152.40
58	58	71.12	73.66	122	122	152.40	154.94
60	60	73.66	76.20	124	124	154.94	157.48
62	62	76.20	78.74	126	126	157.48	160.02
64	64	78.74	81.28	128	128	160.02	162.56
PS-66SD-D4TS1-*	66	81.28	83.82	PS-130SD-D4TS1-*	130	162.56	165.10

NOTE1. COMPANY LOGO "JAE", PART NUMBER AND PRODUCTION LOT NUMBER AS INDICATED.(SEE TABLE 4)
12 PART NUMBER INDICATION IS TWO TYPES, WHICH IS MARKED WITH LASER AND RAISED LETTERS.
13 2. TERMINAL BENDING
THE CONTACTS ARE TWISTED SO THAT THE SPACER MAY NOT BE SEPARATED AFTER ASSEMBLY. THERE ARE TWO WAYS OF TWIST, AS SHOWN IN THE FOLLOWING FIGURES.

13 注1. 品名表示
図示の位置に社標、品名及び生産ロット番号を表示する。(表4参照)
12 品名表示は、レーザー刻印と浮き出し文字の2種類がある。
2. ターミナル曲げ
コンタクトはスペーサが外れない様に組立後ツイストを行うこと。
ツイスト方法については下図のごとく、2種類がある。

FIGURE-1
図-1

(FOUR CONTACTS AT CORNERS OF THE SPACER ARE TWISTED.)
(ｽﾍﾟｰｻの4隅のｺﾝﾀｸﾄを ﾂｲｽﾄする)

FIGURE-2
図-2

13 (CONTACTS ARE TWISTED EVERY OTHER ROW.)
(1列おきにｺﾝﾀｸﾄを ﾂｲｽﾄする)

TWISTED ANGLE
ﾂｲｽﾄ角度

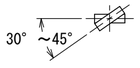

DESIGNATION
命名法

PS－＊＊＊SD－D4TS1－＊

- CONTACT FINISH(SEE TABLE 2) 仕上(表2参照)
- TERMINAL LENGTH(t1.6～t2 PC BOARD) 結線部長さ(t1.6～t2用)
- P.C.B. STACKING STYLE 基板積重ね形
- TERMINATION (T:THROUGH HOLE TYPE) ターミネーション(T:スルーホール)
- CONTACT ROW AND PITCH(D:DUBLE ROWS,4:2.54PITCH) 2列 2.54ピッチ
- CONTACT DESIGN 接触部構造
- SOCKET SIDE ソケット側
- NO. OF CONTACTS(SEE TABLE 1) 芯数(表1参照)
- SERIE シリーズ名

13 PRODUCTION LOT NUMBER
生産ロット番号

k※※※

- LOT NUMBER OF CURRENT MONTH 月の生産ロット番号
- MONTH(1～9,OCT:O,NOV:X,DEC:Y) 月表示(1～9,10月:O,11月:X,12月:Y)
- YEAR(LAST DIGIT ONLY) 年表示(西暦末尾)
- MANUFACTURING DEPARTMENT CODE 製造部門コード

TABLE 2. CONTACT FINISH

FINISH	1	2	3
CONTACT AREA	GOLD(0.1μm MIN.)OVER NICKEL	GOLD(0.3μm MIN.)OVER NICKEL	GOLD(0.76μm MIN.)OVER NICKEL
OTHERS	GOLD FLASH OVER NICKEL	GOLD FLASH OVER NICKEL	GOLD FLASH OVER NICKEL

TABLE 3.SPACER QUANTITY

NO. OF CONTACTS	SPACER QUANTITY
4～ 40	1
42～ 80	2
82～120	3
122～130	4

TABLE 4

NO. OF CONTACTS 芯数	MARKING 表示
4	NONE(表示なし)
6～10	JAE
12～38	JAE**
40～130	JAE PS-** k※※※ 13

(**: NO. OF CONTACTS)

符号 NO.	名称 DESCRIPTION	個数 QTY.	材料 MATERIAL	仕上 FINISH	備考 REMARKS
3	SPACER	SEE TABLE3	PBT	NONE	UL94V-0 COLOR:BLACK
2	INSULATOR	1	PBT	NONE	UL94V-0 COLOR:BLACK
1	CONTACT	SEE TABLE1	COPPER ALLOY	SEE TABLE2	-

仕様書(SPECIFICATION) JACS-1133	第1版(ORIGINAL DATE) 03/JUN/1975	尺度(SCALE) 2:1	シリーズ(SERIES) PS
	製図 DR. E.MURANO	名称(TITLE) PS-***SD-D4TS1-* RECEPTACLE	
一般公差(GENERAL TOLERANCE) 寸法(DIMENSION): .± / .X ±0.5 / .XX ±0.25 / .XXX ± 角度(ANGLES): X° ± / X°X' ±	担当 CHK. K.HISATOMI T.TAMADA		
	査閲 APPD. Y.YASUI		
	承認 APPD. N.KAWABE		
	単位(UNIT):mm	質量(MASS) -	

日本航空電子工業株式会社
JAPAN AVIATION ELECTRONICS INDUSTRY, LTD.

図面番号(DRAWING NO.) SJ014381

SIZE A2 版数(VER.) 13

JAE-CONNECTOR.COM
Reference only

JAE Connector DIV. Proprietary.Copyright(C) 1975, Japan Aviation Electronics Industry, LTD.

DGF-C-213H(12.08)