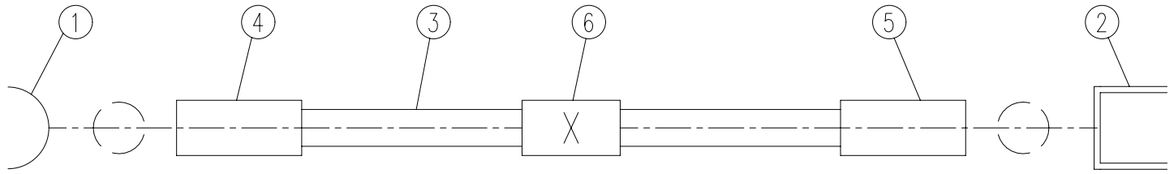

Pos.	Stk./ pcs	Bezeichnung/ Description	Typ-Nr./ Type-No.		Bemerkung/ Remark
1	1	Kabelstecker Cable mount plug	3727.91.1120.023	(1073699)	
2	1	Kabelstecker Cable mount plug	526.42.1410.021	(1071645)	Laenge / Length
3	1	Kabel Cable	siehe Tabelle rechts! see chart on the right side!		
4	1	Schrumpfschlauch *) Heat shrink tube	WSC 48 (3/16"-black)	(1128149)	20±2
5	1	Schrumpfschlauch *) Heat shrink tube	WSC 48 (3/16"-black)	(1128149)	20±2
6					
7					

Anzahl der Kabel / No. of cable | Stueck / Pcs.

Pos.	Stk. pcs	Kabel cable	Kunden Art.-Nr. customer part-no.	Kabeltyp cable type	Art.Nr. IMS Part.No.IMS	Zuschnittsl. l cut length l	Gesamtlänge L total length L
3	1	K-2082-01	-	RG 316 U	(1124698)	47±1	50±2
	1	K-2082-02	-	Enviroflex 316	(1128687)	247±1	250±2
	1	K-2082-03	-	Enviroflex 316	(1128687)	97±1	100±2
	1	K-2082-04	-	Enviroflex 316	(1128687)	497± 1	500± 2
	1	K-2082-05	-	Enviroflex 316	(1128687)	997±1	1000±2

Kabelzuschnitt / Stripping dimension

POS. 1

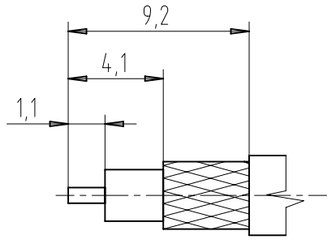

Kabelzuschnitt / Stripping dimension

POS. 2

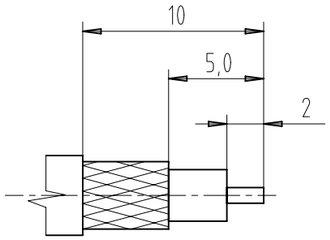

Bemerkungen / Remarks

Pos. 1
Aussen/outer : crimp ⬡ SW 3.25
Innen/inner : loeten / solder

Pos. 2
Aussen/outer : crimp ⬡ SW 3.25
Innen/inner : loeten / solder

Pruefspannung: 500Veff/50Hz
Test-voltage : 500Veff/50Hz

*) Nicht bei K-2082-01 / Not with K-2082-01.

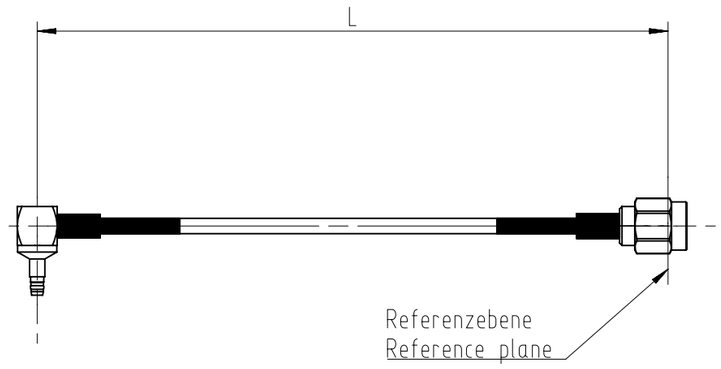

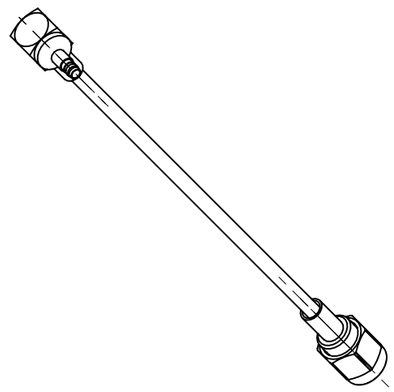

IMS CONNECTOR SYSTEMS

general tolerance ISO 2768 mH

AA-CS-12

scale:

	date	name
generate	14.09.04	Zech
checked	.	.
Norm		
044102		

HF-Leitung Flexibel
RF-flexible Cable Assembly

K-2082-XX

Rev. c

nr.	rev.	alteration	date	name
EC_085_08	c	modified lenrth	30.04.08	Sarfe
EC_160_06	b	new shrink tube	26.09.06	Zech
design	a	Enviroflex 316	03.03.06	Zech