VERTRAULICH
UNVERÖFFENTLICHTE ZEICHNUNG. ALLE RECHTE VORBEHALTEN. VERVIELFÄLTIGUNG UND WEITERGABE NUR MIT GENEHMIGUNG DURCH AMP DEUTSCHLAND GMBH

NICHT VERMASSTE KANTEN SIND NICHT MAßSTÄBLICH

ÄNDERUNGEN DIE DEM TECHNISCHEN FORTSCHRITT DIENEN, BEHALTEN WIR UNS VOR

ZEICHNUNG GESCHÜTZT DURCH ©COPYRIGHT 1994 AMP DEUTSCHLAND GMBH ALLE RECHTE VORBEHALTEN

AMP

REV.	ÄNDERUNG/CHANGE	DATUM	NAME
H3	EG00 2930 02 REVISION ADJUSTMENT	09.09.02	C.BEU
H4	EG00 2118 03	16.06.03	C.BEU

NUMMER 963616 | VERWENDET FÜR - | PASSEND ZU - | WAR NR. -

CAD-ORIGINAL ZEICHNUNG NICHT ÄNDERN

(ohne Hebel dargestellt /SHOWN WITHOUT LEVER)

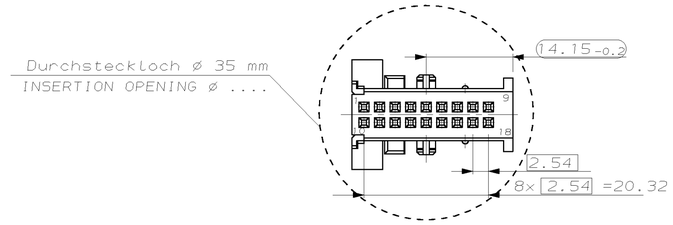

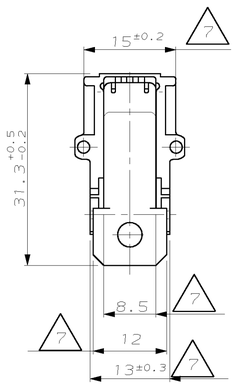

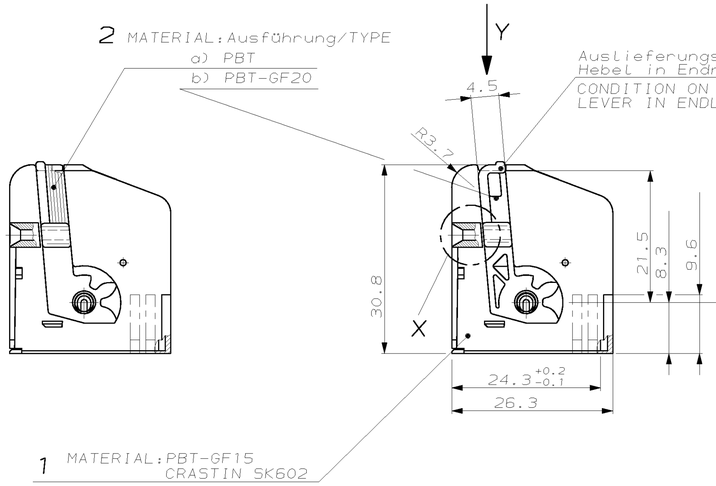

Auslieferungszustand
Hebel in Endraststellung
CONDITION ON DELIVERY
LEVER IN ENDLOCKED POSITION

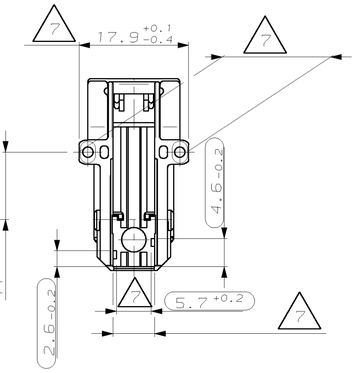

Kodierungen
CODINGS

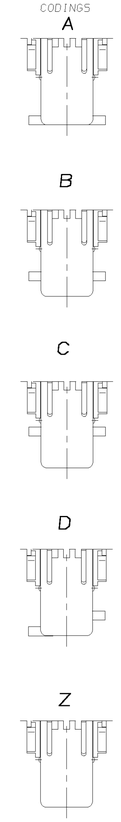

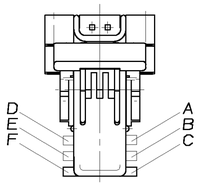

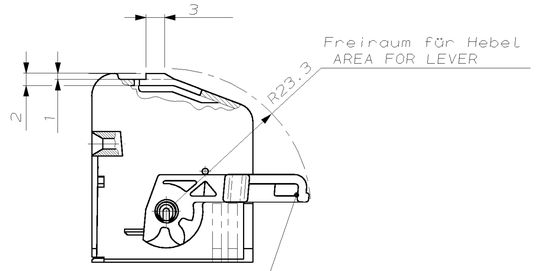

Montage:
Hebel in Vorraststellung bringen
ASSEMBLY:
BRING LEVER IN PRELOCKED POSITION

max.Belegung mit/MAX. USE WITH:

4 × Leitung/WIRE:	0.75mm²
Außendurchmesser/OUTSIDE DIAMETER	1.8 -0.2 mm
14 × Leitung/WIRE:	0.5mm²
Außendurchmesser/OUTSIDE DIAMETER	1.6 -0.2 mm

Y 5:1

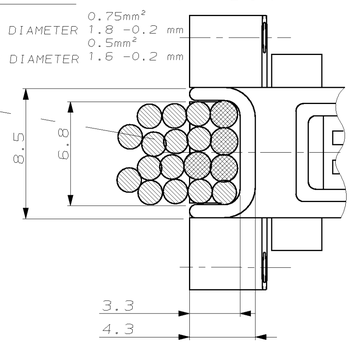

X 5:1

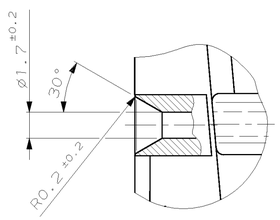

Bemerkungen
NOTES

1. Produkt darf nur mit Zustimmung von BMW geändert werden
   PRODUCT SHALL BE CHANGED WITH THE AGREEMENT OF BMW ONLY
2. Maßgebend ist der deutsche Text
   ONLY THE GERMAN-LANGUAGE VERSION SHALL BE BINDING
3. Produktspezifikation: 108-18157
   PRODUCTSPECIFICATION: .....
4. POS.2 Hebel: Ausführung wahlweise
   POS.2 LEVER: TYPE ALTERNATIVE
5. Einzelheiten der Ausführung bleiben dem Hersteller überlassen
   DETAILS OF DESIGN ARE LEFT TO MANUFACTURER
6. 1- -1 gezeichnet
   .... AS SHOWN

(H4) ⚠7 max.Verzug ± 0.4 mm zulaessig
MAX.WARPAGE ± 0.4 MM PERMITTED

LOC	DIST	REV.	KOD. COD.	POS.	STK. QTY.	BENENNUNG DESCRIPTION	OBERFLÄCHE SURFACE / FARBE/COLOUR	ART KIND	GRAMM GEWICHT WEIGHT	PASSEND ZU/SUITABLE FOR: Stiftwanne/PIN HEADER	PASSEND ZU/SUITABLE FOR: Buchsengeh./SOCKET HSG.	PASSEND ZU/SUITABLE FOR: Deckel/COVER	PASSEND ZU/SUITABLE FOR: Stiftgeh./PIN HSG.	PASSEND ZU/SUITABLE FOR: Abdeckkappe/SHIELD
-	-	Z	-	-	-	-	-	-	-	-			-	-
			-	-	-	-	-							
-	-	D⇔B-F	-	-	-	-	-	-	-	-			-	-
			-	-	-	-	-							
-	-	C⇔A-D	-	-	-	-	-	-	-	-			-	-
			-	-	-	-	-							
-	-	B⇔B-E	-	-	-	-	-	-	-	-			-	-
			-	-	-	-	-							
1-963616-1	H	A⇔C-F	2	1	Hebel/LEVER	schwarz/BLACK	S	3.2	1-963540-1 1-963539-2 1-963539-1	962108-2	929650-2	1-962692-2	1-962693-1
			1	1	Abdeckkappe/SHIELD	schwarz/BLACK							
AI	AMP BESTELL-NR. ORDER NO.									AMP	AMP	AMP	AMP	AMP

AMP-EN-556 REV 11-92

Freiraum für Hebel in Vorraststellung am Geräteanschluss
AREA FOR LEVER IN PRELOCKED POSITION AT SHROUDED CONNECTION

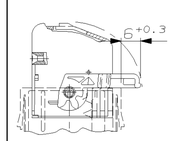

Freiraum für Hebel in Endraststellung am Geräteanschluss
AREA FOR LEVER IN ENDLOCKED POSITION AT SHROUDED CONNECTION

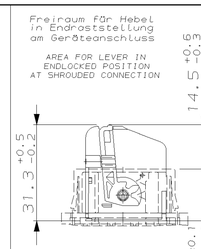

1:1

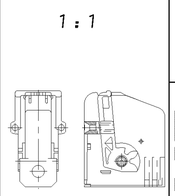

ZEICHNUNG GÜLTIG AB .....

AMP DEUTSCHLAND GmbH
Langen b.Ffm., Germany

BENENNUNG: Micro Quadlok System
ABDECKKAPPE, 18-polig
Steck- und Ziehhaube
SHIELD, 18-POL.

NICHT TOLERIERTE MASSE DIN 16901-T30 ± 2
MASSTAB 2:1 (5,1,1,1)
FORMAT A4
ZEICHNUNGS-NR. 963616
BLATT 1 VON 1
REV. H4

GEZ. 19.10.94 C.BEU
GEPR. 19.10.94 J.HAHN

NOT the LATEST REVISION