THIS DRAWING IS UNPUBLISHED.
VERBALLIGE UNVERÖFFENTLICHTE ZEICHNUNG
© COPYRIGHT 1998 BY AMP INCORPORATED. ALL RIGHTS RESERVED. ALLE RECHTE VORBEHALTEN.

RELEASED FOR PUBLICATION ,1998.
FREI FÜRR VERÖFFENTLICHUNG

MATED WITH:
PASSEND ZU:
–

LOC A1 DIST –
PROJECT NR.: 94-52140

REVISIONS
ÄNDERUNGEN

P	LTR	DESCRIPTION BESCHREIBUNG	DATE	DWN	APVD
	F2	Kontakte CuSn4 Variante entfernt	07.09.99	Schuller	
	F3	Zeichnung überarbeitet	12.03.00	MMO	HSC
	G	Revisionsaenderung	23.07.01	ABR	MDg
	G1	Revisionsaenderung	29.08.01	ABR	MDg
	H	Fängerloch in Überfeder eingebracht	25.09.03	S.Hoffel	M.P.
	J	Überfeder überarbeitet	24.06.04	M.P.	M.B.
	J1	Fehler korrigiert/Schnitt angepaßt	10.03.05	M.P.	M.B.
	J2	Varianten 1- -4 und Bem. 9 u. 10 hinzu	05.04.05	ABR	M.P.
	J3	Parts 171956 hinzu	24.11.05	K.F.	M.B.

REMARKS
Bemerkungen

1 MATING PART SEE INTERFACE DRAWING
AMP-NO; 114-18230-002
Gegenstecker nach Ausführungsvorschrift
AMP-Nr.; 114-18230-002

2 ONLY FOR FLR-WIRE SEE DIN 72551, PART 6
Nur für FLR-Leitung nach DIN 72551,Teil 6

3 APPLICATION OF CONTACTS VERSION A+B SEE
SPEC.;114-1814B
Verarbeitung der Kontakte Ausführung A+B siehe
Spec.;114-18148

4 SURFACE;
- PRE TIN PLATED 1 TO 3 µm
- GOLD PLATED MIN. 2µm (only contact area)
- SILVER PLATED 3 TO 5µm (only contact area)
Oberfläche;
-verzinnt 1 bis 3µm
-galv.vergoldet min. 2µm (nur Kontaktzone)
-galv. versilbert 3 bis 5µm (nur Kontaktzone)

5 DOUBLE CRIMPS ARE ONLY POSSIBLE WITH
APPLICATORS AUTHORIZED BY AMP (NO HAND TOOL!)
SUITABLE TOOLS ON REQUEST
Doppelanschläge sind nur mit von AMP zugelassenen
Anschlagwerkzeugen möglich (keine Handzangen!)
passende Werkzeuge auf Anfrage

6 GAUGE INSPECTION
Lehrenprüfung

7 DETAILS OF DESIGN ARE LEFT TO MANUFACTURER
Einzelheiten der Ausführung bleiben dem Hersteller überlassen

8 ONLY THE GERMAN-LANGUAGE VERSION SHALL BE BINDING
Maßgebend ist der deutsche Text

9 IN THE TRANSITION SUPPLY OF REV. D PERMISSIBLE
Im Übergang Lieferung von Rev. D zulässig

10 PUNCHING OIL; RAZIOL CLF 11 SG
Stanzöl;

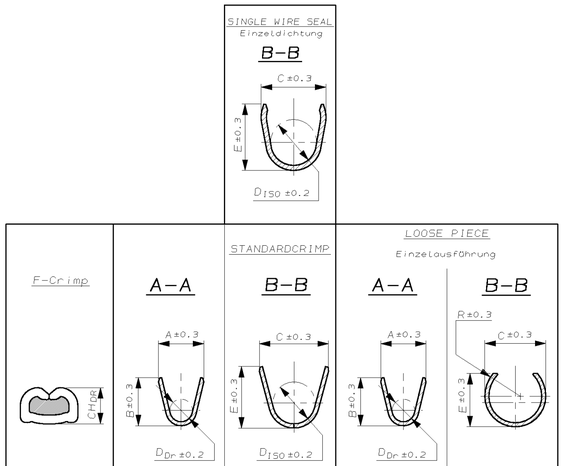

SINGLE WIRE SEAL / Einzeldichtung	1-1719506-3	A	–		CuNiSi	SILVER PLATED versilbert	SINGLE CRIMP Einzelanschlag	–	–	12 AWG	–	4.0	4.2	2.0	5.0	5.0	3.5	–	–	–	–	–	–	3.5	5.9	7.5	0.8	21.0	828905-1	828922-1
	1-1719506-1	A	–			PRE TIN PLATED verzinnt																								
	1-968859-4	E	1-968877-4	E	CuNiSi 4	SILVER PLATED versilbert		x-541537-x	Basis-HZ 539635-1 Matrize 539727-2	4.0 2	2.27	4.5	4.7	2.3	6.0	6.0	4.3	3.4	4.8	2.3	5.5	5.4	3.3	4.3	6.9	8.5	1.25	22.6	828985-1	828986-1
	1-968859-3	E	1-968877-3	E	CuNiSi	SILVER PLATED versilbert																								
	1-968859-2	–	1-968877-2	–		GOLD PLATED vergoldet																								
	1-968859-1	E	1-968877-1	E		PRE TIN PLATED verzinnt																								
	1-968857-4	E	1-968876-4	E	CuNiSi 4	SILVER PLATED versilbert	SINGLE CRIMP Einzelanschlag	x-878974-x	Basis-HZ 539635-1 Matrize 539727-2	2.5 1.5 2	1.88 1.58	3.6	3.8	1.7	5.0	5.0	3.5	2.8	3.9	1.7	4.8	4.4	2.8	3.5	5.9	7.5	0.8	21	828905-1	828922-1
	1-968857-3	E	1-968876-3	E	CuNiSi	SILVER PLATED versilbert																								
	1-968857-2	–	1-968876-2	–		GOLD PLATED vergoldet																								
	1-968857-1	E	1-968876-1	E		PRE TIN PLATED verzinnt																								
	1-968855-4	E	1-968875-4	E	CuNiSi 4	SILVER PLATED versilbert	SINGLE CRIMP Einzelanschlag	x-878973-x	Basis-HZ 539635-1 Matrize 539726-2	1.0 0.75 0.5 2	1.36 1.27 1.18	2.5	2.7	1.2	4.8	4.8	3.3	2.2	2.8	1.2	4.4	4.2	2.6	3	5.4	7	0.75	21	828904-1	828922-1
	1-968855-3	E	1-968875-3	E	CuNiSi	SILVER PLATED versilbert																								
	1-968855-2	E	1-968875-2	E		GOLD PLATED vergoldet																								
	1-968855-1	E	1-968875-1	E		PRE TIN PLATED verzinnt																								
	1-968882-3	E	1-968896-3	E	CuNiSi	SILVER PLATED versilbert	SINGLE CRIMP Einzelanschlag	x-541563-x	Basis-HZ 539635-1 Matrize 539725-2	0.35 2	1.08	2.1	2.1	0.8	4.5	4.5	3.2	1.7	2.15	0.8	4.2	4.15	2.4	2.5	4.9	6.5	0.75	21	828904-1	828922-1
	1-968882-2	–	1-968896-2	–		GOLD PLATED vergoldet																								
	1-968882-1	E	1-968896-1	E		PRE TIN PLATED verzinnt																								
STANDARDCRIMP	1-968853-3	E	1-968874-3	E	CuNiSi	SILVER PLATED versilbert	DOUBLE CRIMP Einzel- anschlag / SINGLE CRIMP Doppel- anschlag	x-541534-x / – –	Basis-HZ 539635-1 Matrize 539723-2	4.0 2	2.27	4.5	4.7	2.3	5.7	5.9	3.3	3.4	4.8	2.3	4.4	5.2	2.6	4.3	6.6	8.5	0.8	22.6		
	1-968853-2	–	1-968874-2	–		GOLD PLATED vergoldet																								
	1-968853-1	E	1-968874-1	E		PRE TIN PLATED verzinnt																								
	1-968851-3	E	1-968873-3	E	CuNiSi	SILVER PLATED versilbert	DOUBLE CRIMP Einzel- anschlag / SINGLE CRIMP Doppel- anschlag	x-541536-x / x-541628-x (0.50 + 0.75, 0.50 + 1.00, 0.75 + 0.75, 0.75 + 1.00, 0.75 + 1.50, 1.00 + 1.00, 1.00 + 1.50)	Basis-HZ 539635-1 Matrize 539723-2	2.5 1.5 2	1.88 1.58	3.6	3.8	1.7	4.6	4.8	2.6	2.8	3.9	1.7	3.8	4.4	2.3	3.5	5.1	6.7	0.3	20.2		
	1-968851-2	E	1-968873-2	E		GOLD PLATED vergoldet																								
	1-968851-1	E	1-968873-1	E		PRE TIN PLATED verzinnt																								
	1-968849-3	E	1-968872-3	E	CuNiSi	SILVER PLATED versilbert	DOUBLE CRIMP Einzel- anschlag / SINGLE CRIMP Doppel- anschlag	x-541535-x / x-541627-x 0.50 + 0.50	Basis-HZ 539635-1 Matrize 539722-2	1.0 0.75 0.5 2	1.36 1.27 1.18	2.5	2.7	1.2	3.3	3.5	1.8	2.2	2.8	1.2	2.8	3.2	1.6	3	4.6	6.2	0.2	20.2		
	1-968849-2	E	1-968872-2	E		GOLD PLATED vergoldet																								
	1-968849-1	E	1-968872-1	E		PRE TIN PLATED verzinnt																								
	1-968880-3	E	1-968895-3	E	CuNiSi	SILVER PLATED versilbert	SINGLE CRIMP Einzelanschlag	x-541562-x	Basis-HZ 539635-1 Matrize 539721-2	0.5 0.35 0.25 0.2 2	1.14 1.08 1.02 1.00	2.1	2.1	0.8	2.9	2.9	1.4	1.7	2.15	0.8	2.5	2.5	1.4	2.5	3.7	5.7	0.2	20.2		
	1-968880-2	–	1-968895-2	–		GOLD PLATED vergoldet																								
	1-968880-1	E	1-968895-1	E		PRE TIN PLATED verzinnt																								
VERSION Aus-führung	AMP ORDER-NO. STRIP FORM Bestell-Nr. Bandware	Rev. 9	AMP ORDER-NO. LOOSE PIECE Bestell-Nr. Einzel-ausführung	Rev. 9	MATERIAL Werkstoff	SURFACE Oberfläche 4		APPLICATION TOOL POSSIBLE DOUBLE CRIMPS Anschlag-WKZ mögl. Doppelanschläge / EXTRACTION TOOL Ausdrückwerkzeug Nr. 929039		HAND TOOL Handzange	WIRE SIZE RANGE Leiter-quer-schnitt mm²	CH DR WIRE CRIMP Drahtcrimp / PROCESS PARAMETER Verarbeitungs-parameter mm	A	B	D_{DR}	C	E	D_{ISO}	A	B	D_{DR}	C	E	R	F	G	H	J	K
													WIRE CRIMP Drahtcrimp			ISOLATION CRIMP Isolationscrimp			WIRE CRIMP Drahtcrimp			ISOLATION CRIMP Isolationscrimp							
													STRIP FORM/Bandware						LOOSE PIECE/Einzelausführung											
													CRIMPDIMENSIONS / Crimpabmessungen mm																	

	SINGLE WIRE SEAL Einzeldichtung AMP NO.	DEAD END PLUG Blindstopfen AMP NO.
1-1719506-3 / 1-1719506-1	828905-1	828922-1
1-968859-4 / 1-968859-3 / 1-968859-2 / 1-968859-1	828985-1	828986-1
1-968857-4 / 1-968857-3 / 1-968857-2 / 1-968857-1	828905-1	828922-1
1-968855-4 / 1-968855-3 / 1-968855-2 / 1-968855-1	828904-1	828922-1
1-968882-3 / 1-968882-2 / 1-968882-1	828904-1	828922-1

STANDARDCRIMP

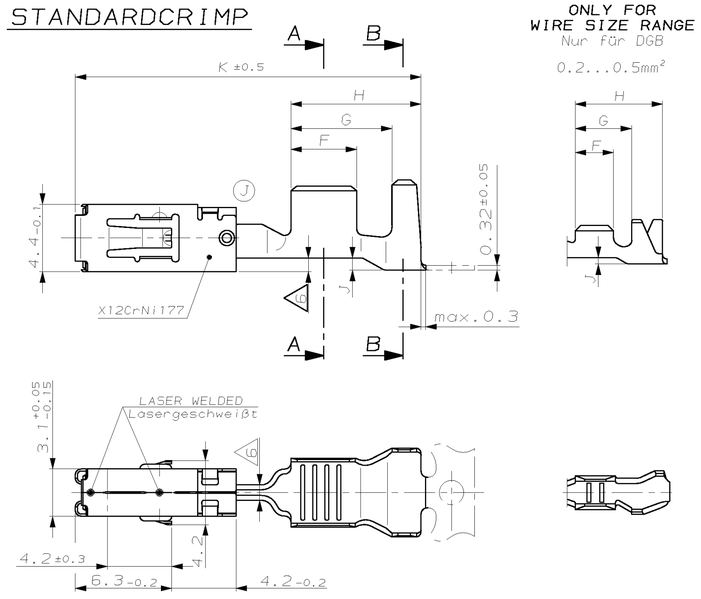

SINGLE WIRE SEAL
Einzeldichtungssystem

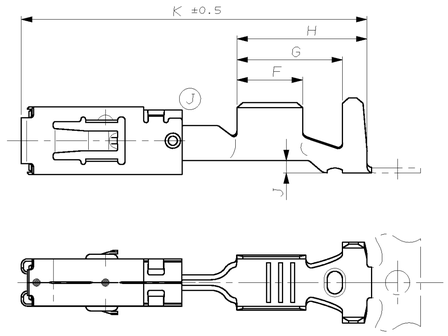

THIS DRAWING IS A CONTROLLED DOCUMENT FOR AMP INCORPORATED. IT IS SUBJECT TO CHANGE AND THE CONTROLLING ENGINEERING ORGANIZATION SHOULD BE CONTACTED FOR THE LATEST REVISION. DIESES ZEICHNUNGSDOKUMENT WURDE DURCH AMP INCORPORATED KONTROLLIERT. ÄNDERUNGEN, ÜBER DEN TECHNISCHEN FORTSCHRITT BEDINGT, SIND VORBEHALTEN. DEN JEWEILS LETZTMÖGLICHEN ÄNDERUNGSSTAND ERFAHREN SIE AUF ANFRAGE.

DIMENSIONS: DIMENSIONEN: mm

TOLERANCES UNLESS OTHERWISE SPECIFIED: ALLGEMEINTOLERANZEN
~~A: ISO 8015~~
~~B: ISO 2768 mH E~~
~~C: DIN 16901 f40~~
0 PLC ±0.2
1 PLC ±0.2
2 PLC ±-
3 PLC ±-
ANGLES/WINKEL ±1°

MATERIAL –
FINISH/OBERFLAECHE/FARBE –
WEIGHT GEWICHT –

OWN	S. Blidar	22.09.97
CHK	G. Hotea	22.09.97
APVD	J. Wollar	22.09.97

PRODUKT SPEC PRODUKTSPEZ. 108-18513
APPLICATION SPEC. VERARBEITUNGSSPEZ. 114-18148

tyco Electronics AMP GmbH
D - 64625 Bensheim

NAME: PRODUCT GROUP DRAWING FOR Tabellenzeichnung für AMP MCP2.8

SIZE	CAGE CODE	DRAWING NO ZEICHNUNGS-NR.	RESTRICTED TO NUR FÜER
A1	00779	C-1355036 (REPLACES 114-18018-001)	–

CUSTOMER DRAWING /KUNDENZEICHNUNG | MASSSTAB 5:1 | BLATT 1 OF VON 1 | REV J3

AMP 4805 REV 27JUN96