© 2021 TE Connectivity. All Rights Reserved.

PROJEKT NR.: A92-52069

REVISIONS

P	LTR	DESCRIPTION	DATE	DWN	APVD
	D5	REVISED PER PCN-21-119507	02NOV2021	DRK	AW
	D6	REVISED PER PCN-22-127637	25JAN2022	DRK	AW
	D7	REVISED PER PCN-22-140236	10MAY2022	SN	AW
	D8	REVISED PER PCN-22-153305	20SEP2022	GB	AW

D8 CODING 1
Kodierung 1

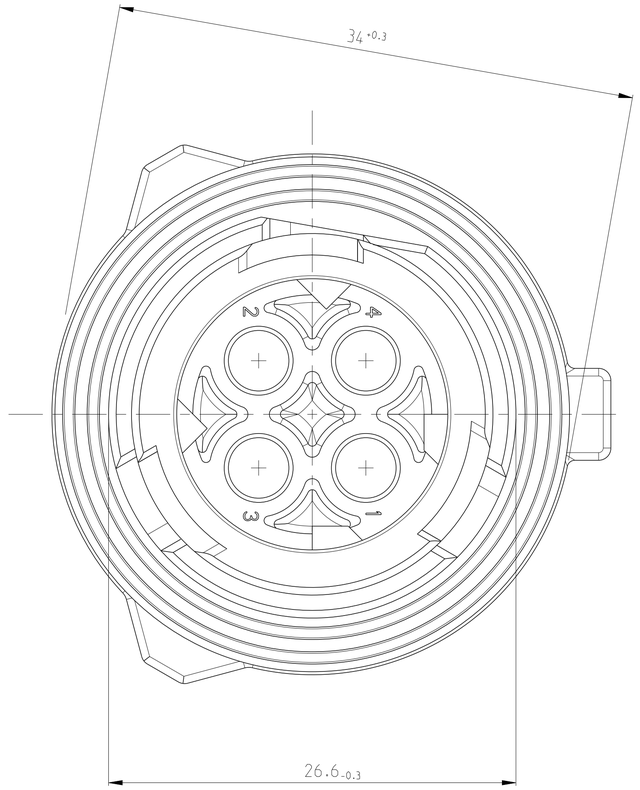

SECTION A-A
Schnitt

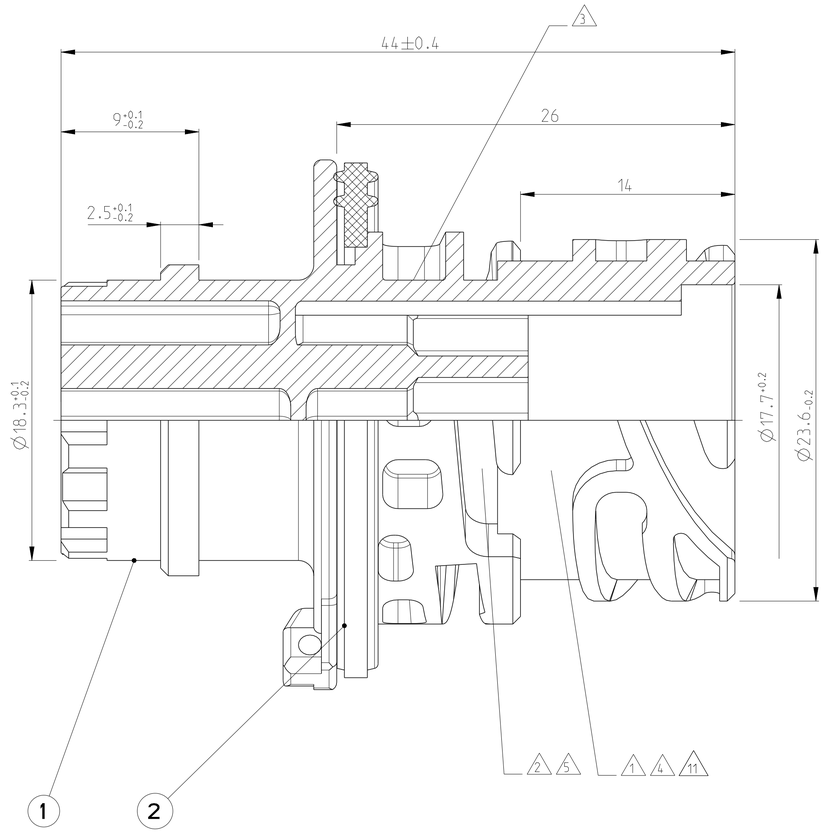

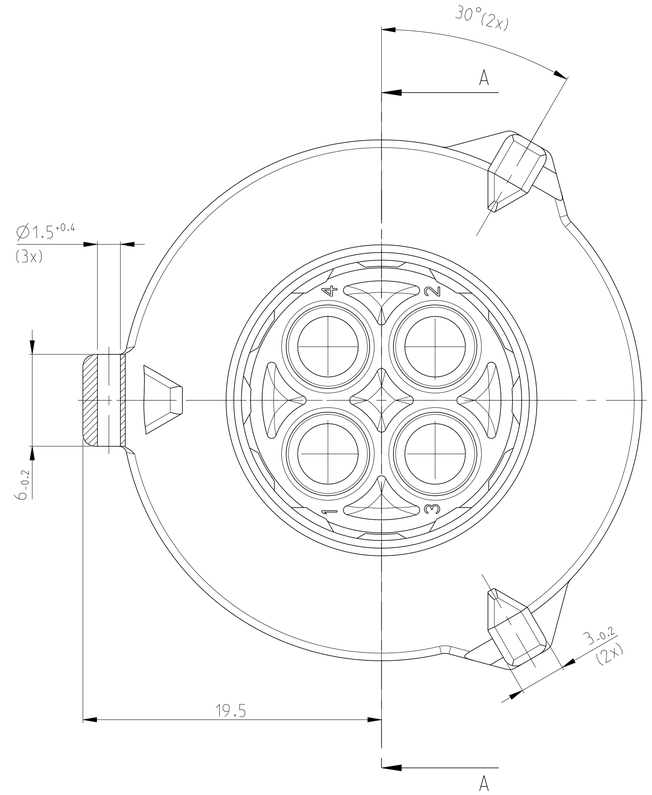

NOTES:
Bemerkungen:

1 AMP OR TE CONNECTIVITY (TE) LOGO AND COUNTRY CODE AND MOLDED PART NUMBER
AMP oder TE Connectivity (TE) Logo und Ländercode und Formteilnummer

MOLD TOOL	LOGO	COUNTRY CODE
EMEA	AMP	:
ASIA	TE	NONE

2 MATERIAL MARKING
Werkstoffkennzeichnung

3 REVISION OF THE MOULD
Werkzeugaenderungsindex

4 PRODUCTION DATE
Produktionsdatum

5 CAVITY MARKING
Nestmarkierung

6 FOR SUITABLE CONTACTS AND SEALS SEE DRAWING:
Zu verwendende Kontakte und Einzeldichtungen siehe Tabellenzeichnung:
TE CONNECTIVITY 1355064
MAX. WIRE THICKNESS: 2.5mm² FLR
max. Drahtgroesse: 2.5mm² FLR

7 PANEL MOUNTING WITH FIXING RING
TE CONNECTIVITY-NO. 965687-1
Hinterwandmontage mit Befestigungsring
TE CONNECTIVITY-Nr. 965687-1

8 COUPLING PART ACC. TO DIN 72585 / ISO 15170
Kupplungsseite nach DIN 72585 / ISO 15170

9 IN THE CASE OF NEW DESIGNS, THE DIMENSIONS OF THE CUT OFF SHOULD BE PLACED NEAR THE LOWER TOLERANCE LIMIT
Hinterwandmontage mit Befestigungsring
Bei Neukonstruktionen sollten die Masse des Blechausschnittes an die untere Toleranzgrenze gelegt werden

10 FOR THE CUSTOMER'S INCOMING INSPECTION OR PRODUCTION LINE INSPECTION, THE MAXIMUM TEST PRESSURE ALLOWED FOR USE IS ACCORDING TO IPX7 WITHIN SPECIFICATION 108-18621 AND SHOULD NOT EXCEED THAT PRESSURE
Für die Eingangskontrolle des Kunden oder die Inspektion der Produktionslinie beträgt der maximal zulässige Prüfdruck gemäß IPX7 innerhalb der Spezifikation 108-18621 und sollte diesen Druck nicht überschreiten

11 MOLDED HOUSING COMPONENT NUMBER
Bauteilnummer des Gehäuse komponent

12 MATED WITH PART NUMBERS ON DRAWING: 967325, 968968
Passend zu teilenummern auf Zeichnung: 967325, 968968

9 7 CUT OFF
(MATERIAL THICKNESS: 2.5+0.1 MM)
Befestigungsausschnitt
(Materialstaerke: 2.5+0.1 mm)

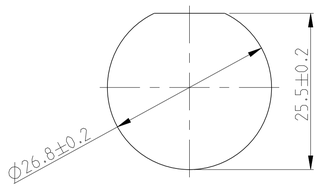

CODING 4 (BLUE) Kodierung 4 (blau)	CODING 3 (GREEN) Kodierung 3 (gruen)	CODING 2 (GREY) Kodierung 2 (grau)	CODING 1 (BLACK) Kodierung 1 (schwarz)	POS.	QTY Stueck	MATERIAL	COLOUR Farbe	DESCRIPTION Beschreibung
		1. 2. 3. 4	USED CONTACT CAVITIES Kontaktbesuetzung					
		4-965686-1	3-965686-1 / 2-965686-3 / 2-965686-2 / 2-965686-1 / 1-965686-3 / 1-965686-2 / 1-965686-1	11				
		4-967402-1	3-967402-1 / 2-967402-3 / 2-967402-2 / 2-967402-1 / 1-967402-3 / 1-967402-2 / 1-967402-1	CONNECTOR ORDER NR. Verbinder bestell-NR				
		D	D / D / D / D / D / D / D	REV.				
		X	X / X / X / X / X / X / X	2	1	SILICONE	GREEN Gruen	SEALING Dichtung
		X	- / - / - / - / - / - / -	1	1	PBT-GF20	BLUE Blau	4POS. PIN HOUSING 4pol. Stiftgehaeuse
		-	X / - / - / - / - / - / -	1	1	PBT-GF20	GREEN Gruen	4POS. PIN HOUSING 4pol. Stiftgehaeuse
		-	- / X / - / - / - / - / -	1	1	PBT-GF20	GREY Grau	2POS. PIN HOUSING 2pol. Stiftgehaeuse
		-	- / - / X / - / - / - / -	1	1	PBT-GF20	GREY Grau	3POS. PIN HOUSING 3pol. Stiftgehaeuse
		-	- / - / - / X / - / - / -	1	1	PBT-GF20	GREY Grau	4POS. PIN HOUSING 4pol. Stiftgehaeuse
		-	- / - / - / - / X / - / -	1	1	PBT-GF20	BLACK Schwarz	2POS. PIN HOUSING 2pol. Stiftgehaeuse
		-	- / - / - / - / - / X / -	1	1	PBT-GF20	BLACK Schwarz	3POS. PIN HOUSING 3pol. Stiftgehaeuse
		-	- / - / - / - / - / - / X	1	1	PBT-GF20	BLACK Schwarz	4POS. PIN HOUSING 4pol. Stiftgehaeuse

ASIA MOLDTOOL

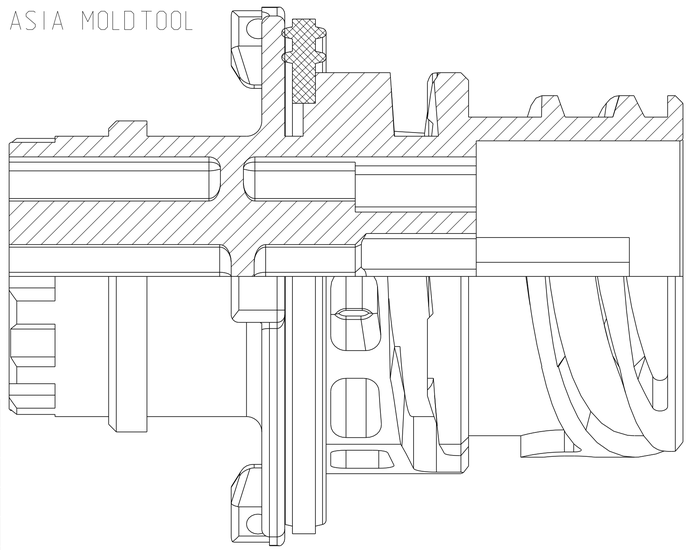

THIS DRAWING IS A CONTROLLED DOCUMENT.

DIMENSIONS: mm

TOLERANCES UNLESS OTHERWISE SPECIFIED: ACC. TO ISO 8015
1 PLC ±0.2mm
2 PLC ±
3 PLC ±
4 PLC ±
ANGLES ±2°

MATERIAL: SEE TABLE / siehe Tabelle
FINISH: SEE TABLE / siehe Tabelle

DWN 06MAR1995 J. Granzow
CHK 06MAR1995 J. Hass
APVD 10MAY2010 Ch. Eberwein
PRODUCT SPEC 108-18621-0
APPLICATION SPEC 114-18255-0
WEIGHT 15g

TE Connectivity

NAME 2.5MM PIN HOUSING, 2-4POS., ASSY
2.5mm Stiftstecker, 2-4pol., Assy

SIZE A | CAGE CODE 00779 | DRAWING NO C-967402 | RESTRICTED TO -

CUSTOMER DRAWING | SCALE 5:1 | SHEET 1 OF 2 | REV D8

4805 (3/13)

© 2021 TE Connectivity. All Rights Reserved.

REVISIONS					
P	LTR	DESCRIPTION	DATE	DWN	APVD
	-	SEE SHEET 1	-	-	-

D8 CODING 1
Kodierung 1

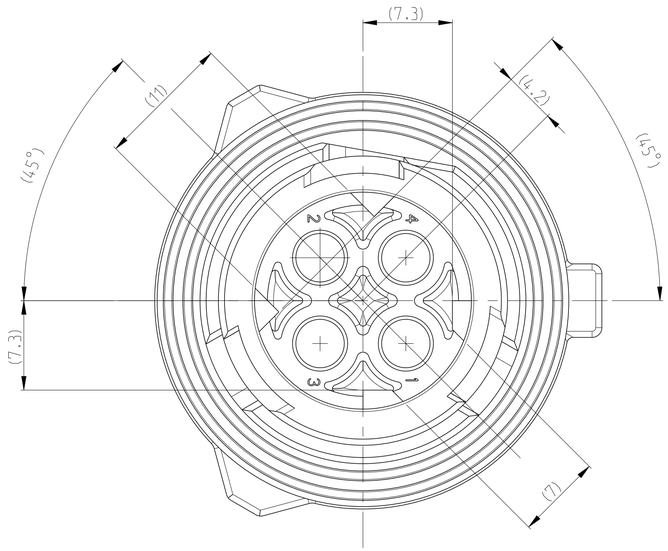

D8 CODING 2
Kodierung 2

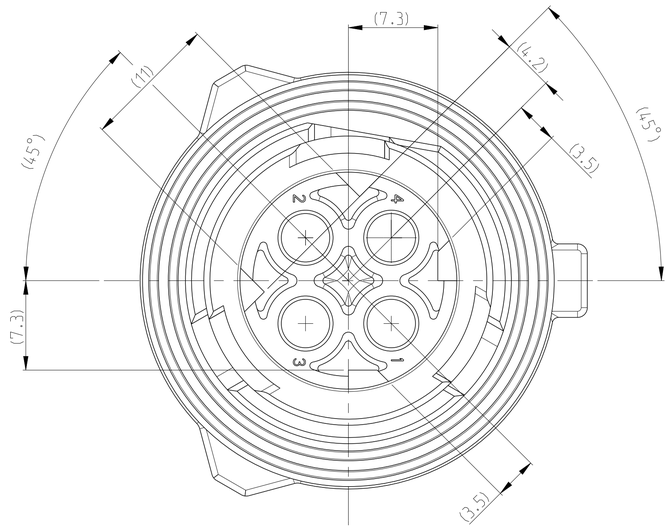

D8 CODING 3
Kodierung 3

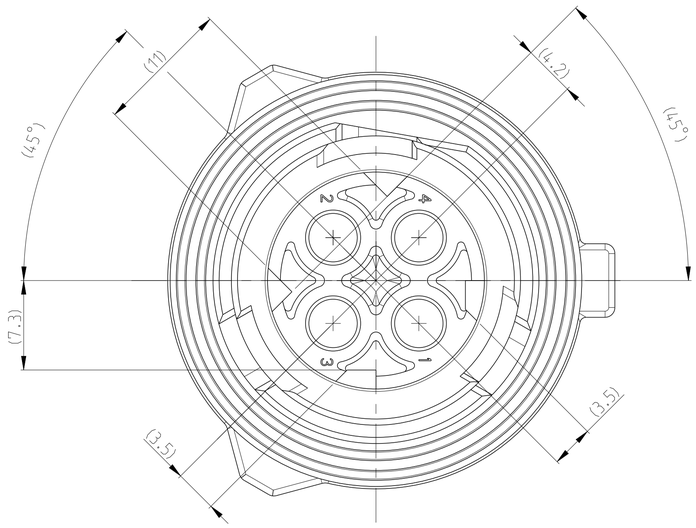

D8 CODING 4
Kodierung 4

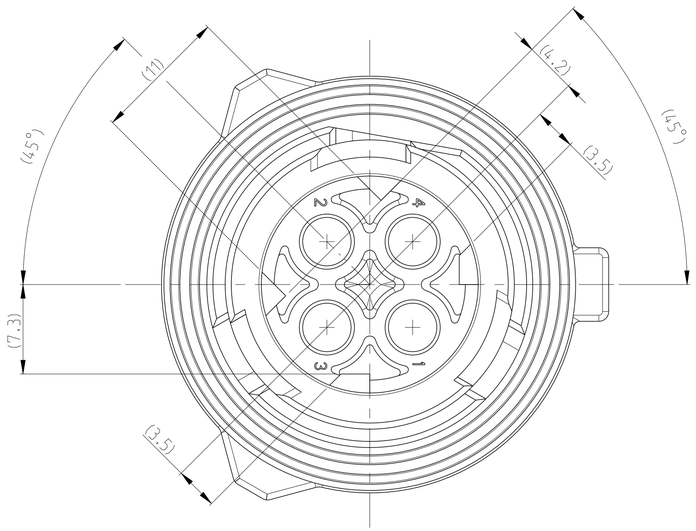

THIS DRAWING IS A CONTROLLED DOCUMENT.

DIMENSIONS: mm

TOLERANCES UNLESS OTHERWISE SPECIFIED:
0 PLC ±0.2mm
1 PLC ±
2 PLC ±±
3 PLC ±±±
4 PLC ±±±±
ANGLES ±2°

MATERIAL: SEE TABLE / siehe Tabelle

FINISH: SEE TABLE / siehe Tabelle

DWN J. Granzow 06MAR1995
CHK J. Hass 06MAR1995
APVD Ch. Eberwein 10MAY2010

PRODUCT SPEC 108-18621-0
APPLICATION SPEC 114-18255-0
WEIGHT 15g

TE Connectivity

NAME 2.5MM PIN HOUSING, 2-4POS., ASSY
2.5mm Stiftstecker, 2-4pol., Assy

SIZE	CAGE CODE	DRAWING NO	RESTRICTED TO
A1	00779	C-967402	-

CUSTOMER DRAWING | SCALE 5:1 | SHEET 2 OF 2 | REV D8