Alle Rechte vorbehalten/ *All rights reserved*

Montageausschnitt/
panel cut out

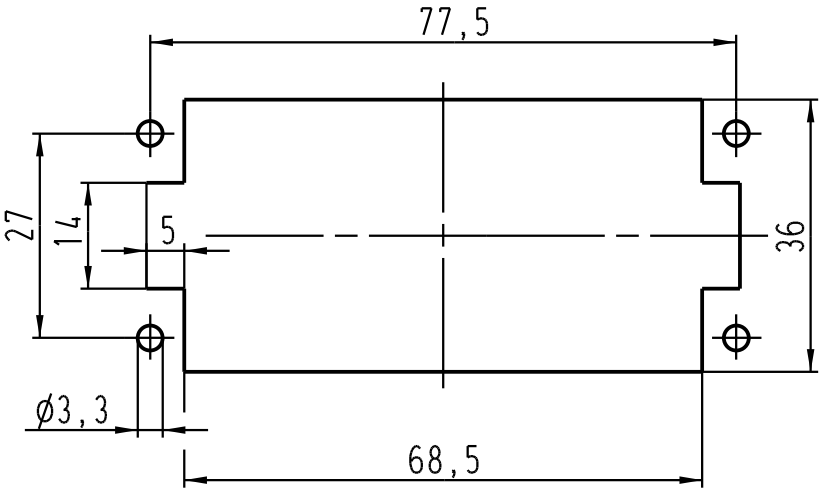

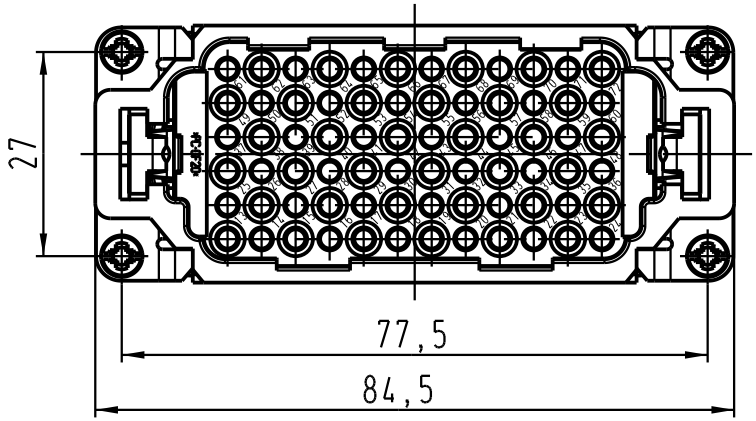

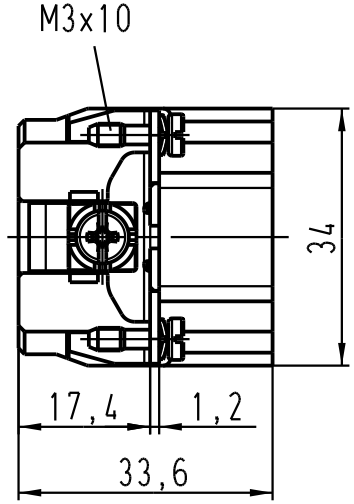

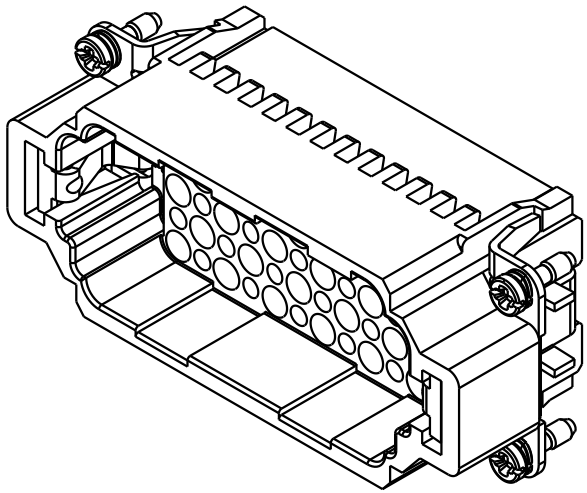

All Dimensions in mm Original Size DIN A 4			Techn. Character.			Nicht tolerierte Masse/ *Free size tolerances*
				Dat.	Name	Massstab/ *Scale*
			Detail.	24.06.03	Ho	1 : 1
			Insp.		KR	
			Stand.			
410513			HARTING Electric GmbH & Co. KG D-32339 Espelkamp			TB 09 16 072 3001
Mod.	Dat.	Name				Sub. TB 09 16 072 3001 v. 22.03.99

Han 72DD-M-c

Stifteinsatz / *male insert*

Blatt/ *page* /