THIS DRAWING IS UNPUBLISHED — RELEASED FOR PUBLICATION 2002
© COPYRIGHT 2002 BY - ALL RIGHTS RESERVED.

PROJECT NR. EGATN05180	REVISIONS				
F	LTR	DESCRIPTION	DATE	DWN	APVD
	B3	SEE ECR-13-018587	28NOV2013	RM	PNI
	B4	SEE ECR-14-008913	13JUN2014	CR	DM

CODINGS
Kodierungen
2:1

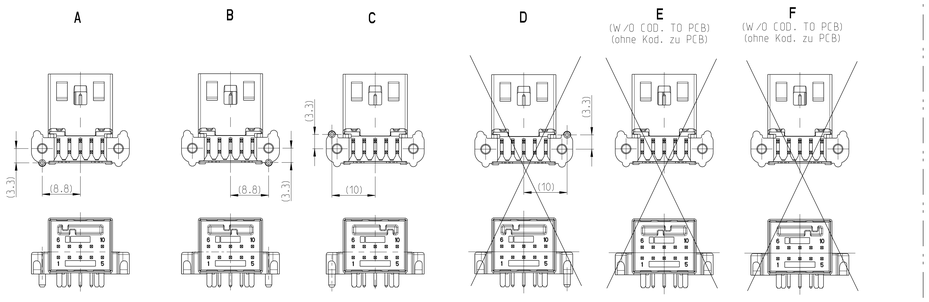

C-C

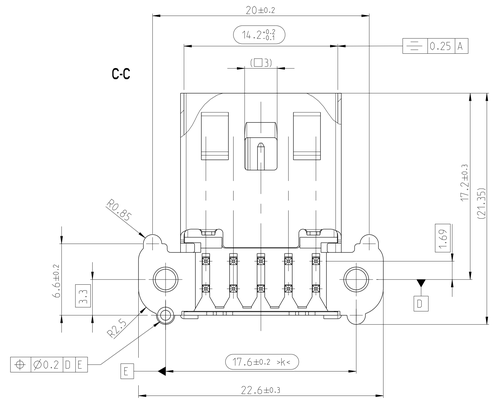

ASSEMBLY PITCH
Einbau-Raster
2:1

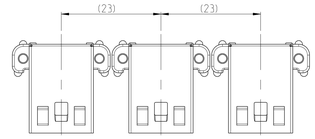

VERSION 1
Variante 1

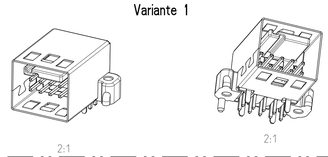

VERSION 2
Variante 2

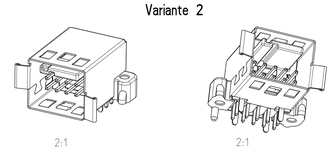

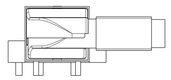

10 ACCORDING TO
COUPLING 90 DEGR.
ONLY FOR INFORMATION
Passend fuer Kupplung
90 Grad
Nur zur Information

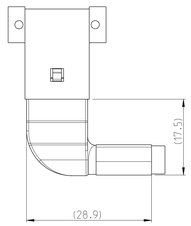

COUPLING 90 DEG.
CODE A-R
Kupplung 90 Grad
Kodierung A-R

CODE A-L MIRROR IMAGE
Kodierung A-L spiegelbildlich

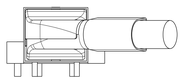

11 ACCORDING TO
COUPLING 120 DEGR.
ONLY FOR INFORMATION
Passend fuer Kupplung
120 Grad
Nur zur Information

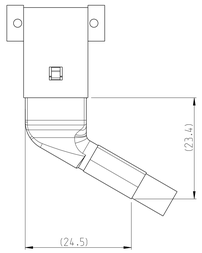

COUPLING 120 DEG.
CODE A-R
Kupplung 120 Grad
Kodierung A-R

CODE A-L MIRROR IMAGE
Kodierung A-L spiegelbildlich

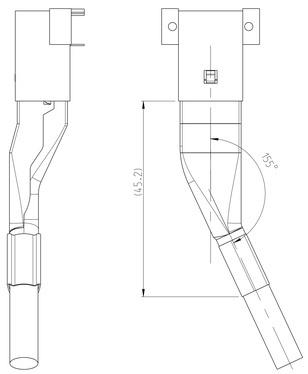

12 ACCORDING TO
COUPLING 155DEGR.
ONLY FOR INFORMATION
Passend fuer Kupplung
155 Grad
Nur zur Information

COUPLING 155 DEG.
CODE A-R
Kupplung 155 Grad
Kodierung A-R

CODE A-L MIRROR IMAGE
Kodierung A-L spiegelbildlich

A-A

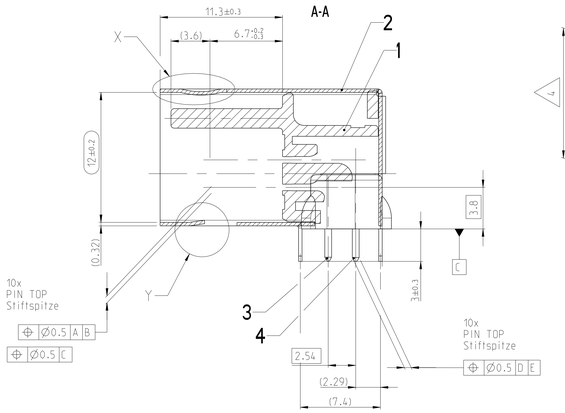

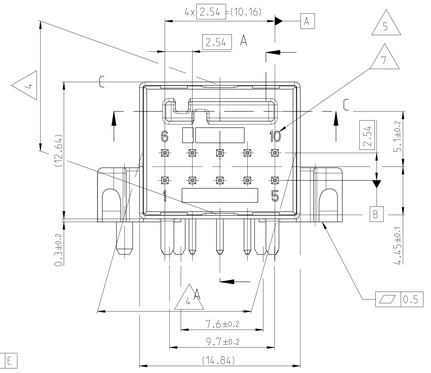

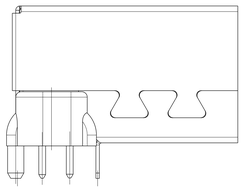

B-B

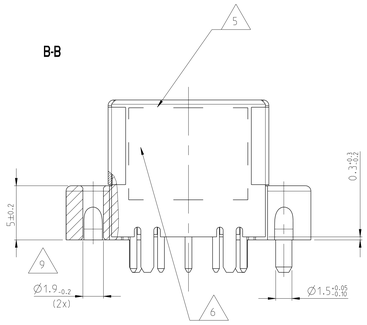

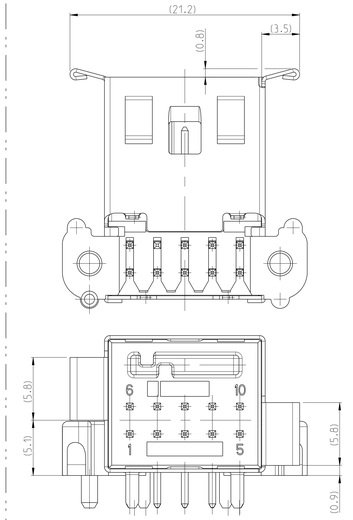

VERSION 2
Variante 2

NOTE Bem.	FEATURE Merkmal	tyco Electronics AMP - No.
10	MATED WITH COUPLING 90° passend zu Kupplung 90°	EGAUT02116-950
11	MATED WITH COUPLING 120° passend zu Kupplung 120°	EGAUT02116-910
12	MATED WITH COUPLING 155° passend zu Kupplung 155°	EGATN04246-910

CODING 1- -3 AS SHOWN
Kodierung 1- -3 wie gezeichnet

X
10:1

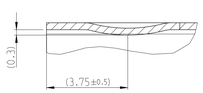

Y
10:1

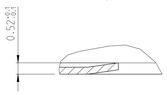

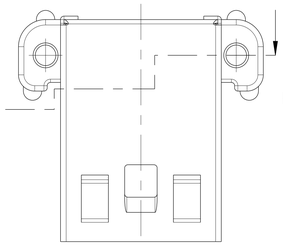

PCB-LAYOUT
VIEW FROM SURFACE MOUNT, CODE A
LAYOUT ONLY FOR INFORMATION.
MANUFACTURER OF PCB IS RESPONSIBLE FOR DESIGN OF ⌀ AND MEASUREMENT TOLERANCES.

Leiterplattenlayout
Ansicht von Bestueckungsseite, Kodierung A
Layout nur zur Information.
Fuer die Auslegung der ⌀ und der Masstoleranzen ist der Plattinenhersteller verantwortlich.

A

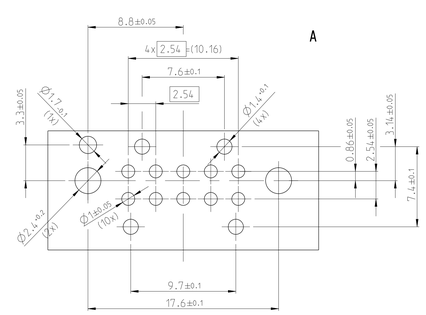

B

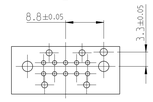

C

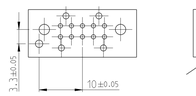

D

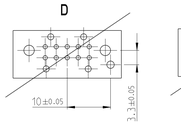

CODINGS
Kodierungen
2:1

E
ohne Kodierung
WITHOUT CODING

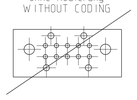

F
ohne Kodierung
WITHOUT CODING

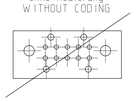

VERSION 2 WITH EMV SHEET METAL Variante 2 mit EMV-Lamellen	TB PIN HEADER SHIELDED (90°, 10pos.)	0.0055	F	6-1418656-4 (10)	B	5	PIN	COPPER ALLOY	Tinned	4
						5	PIN	COPPER ALLOY	Tinned	3
						1	SHROUD F. PIN HEADER	CUSN4	Tinned	2
						1	PINHEADER 10 POS.	PPA-GF25	BROWN/BRAUN SIMILAR / ähnlich RAL 8011	1
	TB PIN HEADER SHIELDED (90°, 10pos.)	0.0055	E	5-1418656-4 (10)	B	5	PIN	COPPER ALLOY	Tinned	4
						5	PIN	COPPER ALLOY	Tinned	3
						1	SHROUD F. PIN HEADER	CUSN4	Tinned	2
						1	PINHEADER 10 POS.	PPA-GF25	GREEN/GRÜN SIMILAR / ähnlich RAL 6021	1
	TB PIN HEADER SHIELDED (90°, 10pos.)	0.0055	D	4-1418656-4 (10)	B	5	PIN	COPPER ALLOY	Tinned	4
						5	PIN	COPPER ALLOY	Tinned	3
						1	SHROUD F. PIN HEADER	CUSN4	Tinned	2
						1	PINHEADER 10 POS.	PPA-GF25	VIOLET/VIOLETT SIMILAR / ähnlich RAL 4008	1
	TB PIN HEADER SHIELDED (90°, 10pos.)	0.0055	C	3-1418656-4 (10)	B	5	PIN	COPPER ALLOY	Tinned	4
						5	PIN	COPPER ALLOY	Tinned	3
						1	SHROUD F. PIN HEADER	CUSN4	Tinned	2
						1	PINHEADER 10 POS.	PPA-GF25	BEIGE/BEIGE SIMILAR / ähnlich RAL 1001	1
	TB PIN HEADER SHIELDED (90°, 10pos.)	0.0055	B	2-1418656-6 (1)	A	MADE FROM 2-1418656-4				B3
	TB PIN HEADER SHIELDED (90°, 10pos.)	0.0055	B	2-1418656-4 (10)	B	5	PIN	COPPER ALLOY	Tinned	4
						5	PIN	COPPER ALLOY	Tinned	3
						1	SHROUD F. PIN HEADER	CUSN4	Tinned	2
						1	PINHEADER 10 POS.	PPA-GF25	NATURE/natur	1
	TB PIN HEADER SHIELDED (90°, 10pos.)	0.0055	A	1-1418656-4 (10)	B	5	PIN	COPPER ALLOY	Tinned	4
						5	PIN	COPPER ALLOY	Tinned	3
						1	SHROUD F. PIN HEADER	CUSN4	Tinned	2
						1	PINHEADER 10 POS.	PPA-GF25	BLACK/schwarz RAL 9011	1
VERSION 1 WITHOUT EMV SHEET METAL Variante 1 ohne EMV-Lamellen	TB PIN HEADER SHIELDED (90°, 10pos.)	0.0053	F	6-1418656-3 (10)	B	5	PIN	COPPER ALLOY	Tinned	4
						5	PIN	COPPER ALLOY	Tinned	3
						1	SHROUD F. PIN HEADER	CUSN4	Tinned	2
						1	PINHEADER 10 POS.	PPA-GF25	GREEN/GRÜN SIMILAR / ähnlich RAL 6021	1
	TB PIN HEADER SHIELDED (90°, 10pos.)	0.0053	E	5-1418656-3 (10)	B	5	PIN	COPPER ALLOY	Tinned	4
						5	PIN	COPPER ALLOY	Tinned	3
						1	SHROUD F. PIN HEADER	CUSN4	Tinned	2
						1	PINHEADER 10 POS.	PPA-GF25	GREEN/GRÜN SIMILAR / ähnlich RAL 6021	1
	TB PIN HEADER SHIELDED (90°, 10pos.)	0.0053	D	4-1418656-3 (10)	B	5	PIN	COPPER ALLOY	Tinned	4
						5	PIN	COPPER ALLOY	Tinned	3
						1	SHROUD F. PIN HEADER	CUSN4	Tinned	2
						1	PINHEADER 10 POS.	PPA-GF25	VIOLET/VIOLETT SIMILAR / ähnlich RAL 4008	1
	TB PIN HEADER SHIELDED (90°, 10pos.)	0.0053	C	3-1418656-3 (10)	B	5	PIN	COPPER ALLOY	Tinned	4
						5	PIN	COPPER ALLOY	Tinned	3
						1	SHROUD F. PIN HEADER	CUSN4	Tinned	2
						1	PINHEADER 10 POS.	PPA-GF25	BEIGE/BEIGE SIMILAR / ähnlich RAL 1001	1
	TB PIN HEADER SHIELDED (90°, 10pos.)	0.0053	B	2-1418656-5 (11)	A	MADE FROM 2-1418656-3				B3
	TB PIN HEADER SHIELDED (90°, 10pos.)	0.0053	B	2-1418656-3 (10)	B	5	PIN	COPPER ALLOY	Tinned	4
						5	PIN	COPPER ALLOY	Tinned	3
						1	SHROUD F. PIN HEADER	CUSN4	Tinned	2
						1	PINHEADER 10 POS.	PPA-GF25	NATURE/natur	1
	TB PIN HEADER SHIELDED (90°, 10pos.)	0.0053	A	1-1418656-3 (10)	B	5	PIN	COPPER ALLOY	Tinned	4
						5	PIN	COPPER ALLOY	Tinned	3
						1	SHROUD F. PIN HEADER	CUSN4	Tinned	2
						1	PINHEADER 10 POS.	PPA-GF25	BLACK/schwarz RAL 9011	1
Benennung TITLE	Masse(kg) MASS (kg)	COD	TE Bestell-Nr. ORDER NO	REV	QTY	Benennung TITLE	Werkstoff MATERIAL	Oberfl./Farbe/Pos. SURFACE/COLOUR/ITEM		

NOTES
Bemerkungen

1 ONLY THE GERMAN LANGUAGE VERSION AUTHORITATIVE
Maßgebend ist der deutsche Text

2 FUNCTIONAL MEASUREMENTS MARKED WITH ⬭
ARE DOCUMENTED IN THE EMPB.
NOT MARKED MEASUREMENTS ARE MEASURED
BUT NOT DOCUMENTED IN THE EMPB.
DEVIATIONS HAVE TO BE CORRECTED.
Funktionsbestimmende Maße. die mit ⬭
gekennzeichnet sind. werden im EMPB dokumentiert.
Nicht gekennzeichnete Maße werden ebenfalls ausgemessen. aber nicht im EMPB dokumentiert.
Abweichungen sind zu korrigieren.

3 MEASUREMENTS MARKED WITH >k< HAVE TO BE USED
FOR MACHINE CAPABILITY STUDIES IN THE EMPB
Maße. die mit >k< gekennzeichnet sind. werden
fuer Maschinenfaehigkeitsnachweise im Rahmen des
EMPB verwendet

4 WARPAGE PERMITTED MAX. +/-0.3MM
Verzug zulaessig max. +/-0.3mm

5 SUPPLIER-MARK
Lieferanten-Kennzeichnung

6 DATE CODE
Herstellungskennung

7 CAVITY MARKING
Kammernummern

8 NOT SPECIFIED DIMENSIONS SEE SPECIFICATION: 114-18654
Fehlende Maße siehe Ausfuehrungsvorschrift:

9 REFERENCE SREW FOR CONNECTION WITH PCB: EJOT PT K22 TORX
Referenzschraube zur Verbindung mit PCB: EJOT PT K22 Torx
TORQUE TORX-SCREW:
Anzugsmoment Torx-Schraube: 30+5 Ncm

10 PACKAGING: PLASTIC TRAY INTO SHIPPING BOX
Verpackung: Produkttraeger im Versandkarton

B3 11 PACKAGING: PLASTIC TRAY INTO SHIPPING BOX WITH PE-BAG.
DESSICANTS AND INDICATOR CARD
Verpackung: Produkttraeger im Versandkarton ausgeschlagen
mit PE-Beutel. Trockenmittel und Indikatorkarte

THIS DRAWING IS A CONTROLLED DOCUMENT.

DWN	G. Roth	06JUN2005
CHK		02AUG2005
APVD	J. Walter	-

DIMENSIONS: mm

TOLERANCES UNLESS OTHERWISE SPECIFIED:
0 PLC ±0.5
1 PLC ±0.1
2 PLC ±0.05
3 PLC ±0.025
ANGLES ±1°
ISO 13715 MAX. ISO 2768-m
ISO 286

MATERIAL -
FINISH -

PRODUCT SPEC 108-18859
APPLICATION SPEC -
WEIGHT -

TE Connectivity

NAME: PIN HEADER. 10POS.. SHIELDED. MQS Stiftwanne. 10polig. geschirmt. MQS 90 DEGREE / 90 Grad - Version

SIZE	CAGE CODE	DRAWING NO	RESTRICTED TO
A0	-	C-1418656	-

Customer Drawing — SCALE 5:1 — SHEET 1 OF 1 — REV B4

4806 (3/13)