THIS DRAWING IS UNPUBLISHED. RELEASED FOR PUBLICATION MAR ,1998.
© COPYRIGHT 1998 BY TYCO ELECTRONICS CORPORATION. ALL RIGHTS RESERVED.

LOC	DIST
J	—

REVISIONS 変更

P	LTR	DESCRIPTION	DATE	DWN	APVD
	O	RELEASED FJB0-0610-04	15JUN04	M.I	H.M

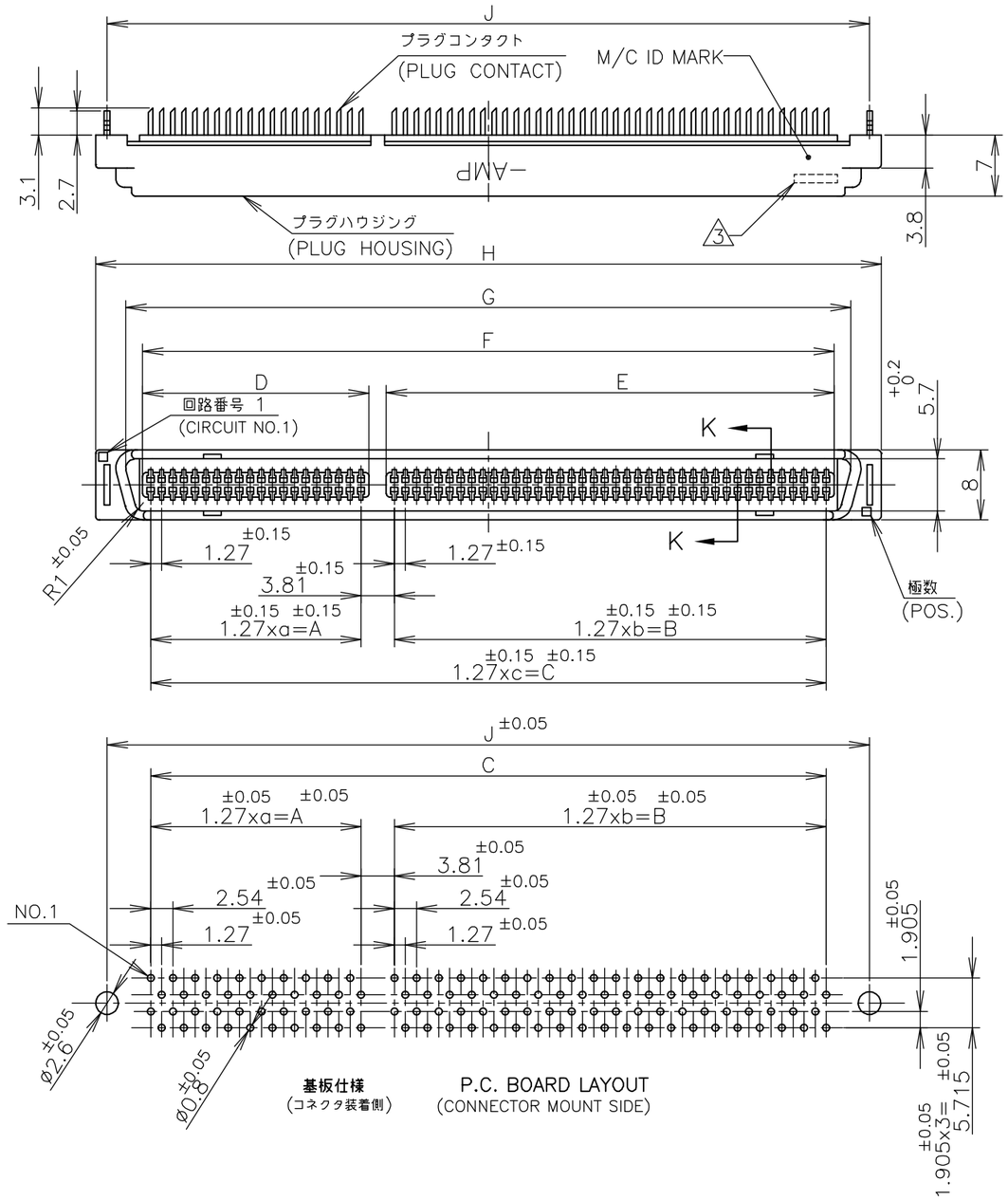

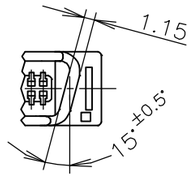

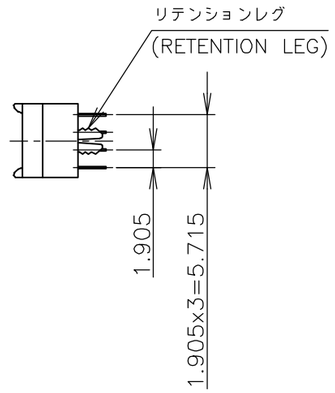

1. 材料: *ハウジング; 熱可塑性樹脂 (UL 94V-0) 色; 黒
   *コンタクト: 銅合金。
   *リテンションレグ: 銅合金。
2. 表面仕上げ;
   *コンタクト: 全面ニッケル下地めっき
   接触部 金めっき、はんだ付けタイン部 錫めっき
   *リテンションレグ: 全面ニッケル下地めっきの上に錫めっき
3. デートコードを刻印する。
4. 本製品はフラックス上がり防止剤処理済。

1. MATERIAL: HOUSING: THERMO PLASTIC
   CONTACT: COPPER ALLOY
   RETEINTION LEG: COPPER ALLOY
2. FINISH: CONTACT: ALL OVER Ni UNDER PLATING
   A PLATING AT CONTACT AREA.
   TIN PLATING AT SOLDERING TINE.
   RETENTION LEG : ALL OVER TIN PLATING OVER Ni UNDER PLATING
3. INDICATE DATE CODE.
4. THESE PRODUCTS WERE COATED BY AUNTI-FLUX MIGRATION AGENT.

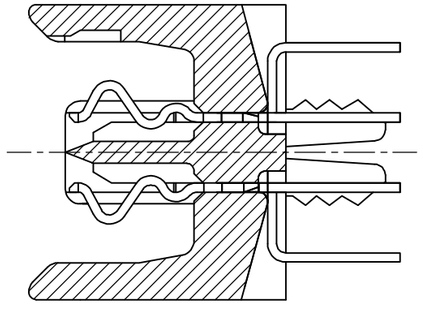

K-K

a	A	b	B	c	C	D	E	F	G	H	J	POS.	P/N
19	24.13	39	49.53	〃	77.47	25.93	51.33	79.27	82.71	90.09	87.44	120	1747300-5
〃	〃	〃	〃	49	62.23	〃	〃	64.03	67.47	74.85	72.2	100	1747300-4
〃	〃	〃	〃	39	49.53	〃	〃	51.33	54.77	62.15	59.5	80	1747300-3

鉛フリー
LEAD FREE

THIS DRAWING IS A CONTROLLED DOCUMENT.

DIMENSIONS: 単位: 粍 MM

TOLERANCES UNLESS OTHERWISE SPECIFIED: 一般公差
0 PLC ± –
1 PLC ± –
2 PLC ± –
3 PLC ± –
4 PLC ± –
ANGLES ± –

GENERAL TOLERANCE 一般公差
10?: ±0.2
30? > 10: ±0.25
100? > 30: ±0.3
ANGLES: ±3°

MATERIAL 材料 1
FINISH 仕上 2

DWN	M.IWASAKI	15JUN04
CHK	T.KUSUHARA	15JUN04
APVD	H.MURAMATSU	15JUN04
PRODUCT SPEC 製品規格	108-5309	
APPLICATION SPEC 取付適用規格		
WEIGHT		

tyco Electronics
Tyco Electronics AMP K.K.
Kawasaki.Japan

NAME 名称: AMP FH CONNECTOR PLUG (VERTICAL) WITH RETENTION LEG

SIZE	CAGE CODE	DRAWING NO 番号	RESTRICTED TO
A3	00779	C-1747300	—

CUSTOMER DRAWING | SCALE 尺度 NTS | SHEET 1 OF 1 | REV 0