NUMBER C-172517

METRIC 三角法(3rd ANGLE PROJECTION)

単位:mm DIMENSIONS IN MM. DO NOT SCALE PRINT

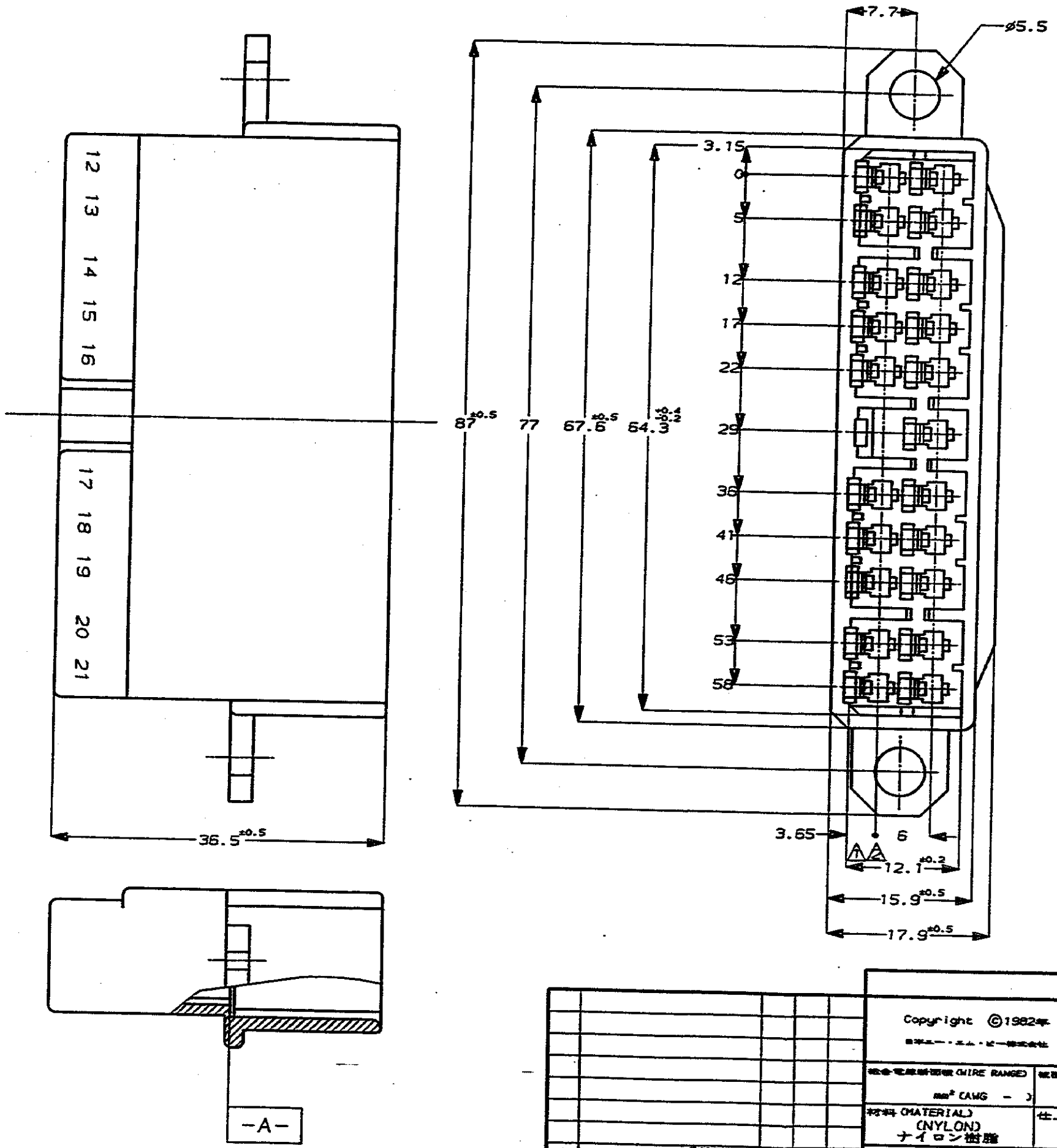

NOTES;

1. TO BE MEASURED WITH IN 2mm FROM -A-
2. IN COUPLING WITH THE PLUG HOUSING MATING SATISFIES FUNCTION
3. APPLIED CONTACT P/N 172777,172779
4. PRODUCT SPEC No. 108-5166
5. IN COUPLING WITH THE PLUG HOUSING MATING FORCE 29.4N(3Kgf)MAX. WITHOUT REC CONTACT

注;

1. -A- 面より2mmの範囲で測定
2. 相手ハウジングと所定の機能を満たして嵌合できること
3. 内装するタブコンタクト型番172777,172779他
4. 製品規格 NO.108-5166
5. 相手ハウジングとの嵌合力は29.4N(3Kgf)以下 但しタブコンタクトは含まない

取付穴寸法 (1/1)

*: I と II 及び III と IV は0.1以内の同寸法のこと。

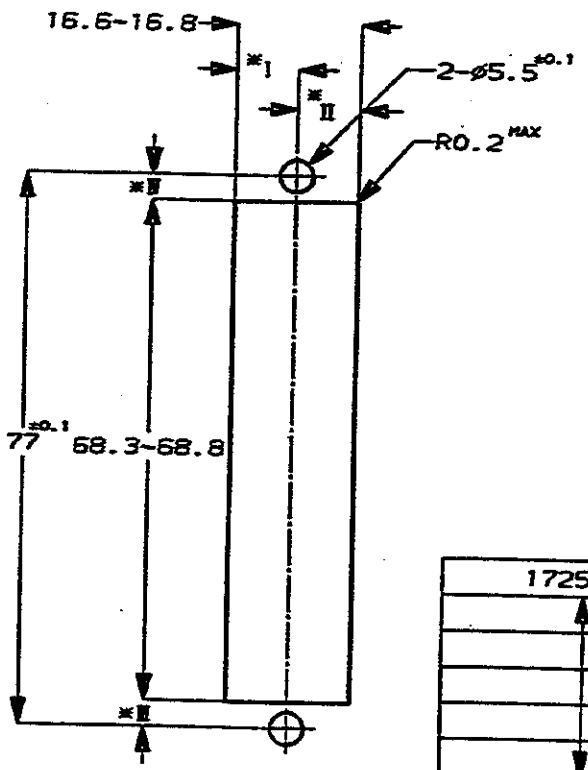

172517-7	黄 (YELLOW)
-6	灰 (GRAY)
-5	青 (BLUE)
-4	緑 (GREEN)
-3	茶 (BROWN)
-2	黒 (BLACK)
172517-1	自然色 (NATURAL)
番号 (P/N)	色 (COLOR)

LTR	変更 (REVISION RECORD)	DR	CHK	DATE
A	再作成 FJQQ-0074-94	T.S		1/20-94

Copyright ©1982年 日本エー・エム・ピー株式会社

Copyright ©1982 AMP (Japan), LTD. ALL RIGHTS RESERVED.

AMP 日本エー・エム・ピー株式会社 Tokyo, Japan

被覆電線許容範囲 (WIRE RANGE) mm² (AWG -)	被覆外径 (INSULATION DIA.) mmø
材料 (MATERIAL) (NYLON) ナイロン樹脂	仕上 (FINISH)
DR. T. Shimohara 1/20-94	DE. K. Yuasa 1/20-94
CHK.	APP. 1/21-94

名称 (NAME) 21Pos. CAP HOUSING WITH FLANGE TYPE MULTI-INTER LOCK CONN. (MIC-MK-II)
21極 キャップ ハウジング (フランジ付) マルチ インターロック コネクタ (MIC) マークII

一般公差 (GENERAL TOLERANCE): 10以下 ±0.2; 10を超え30以下 ±0.25; 30を超え100以下 ±0.3; 角度 ±3°

B	LOC J	番号 (No.) C-172517
尺度 (SCALE) 2-1	REV. A	SHEET 1 OF 1

PRINT DIST

AMP-J010-2C REV.3/'93

(CUSTOMER DRAWING) 参考図面