セフティコーナーハンドル(脱出装置付)

SAFETY CORNER HANDLES

RoHS 10 ステンレス CAD

FA-1619 ステンレス製

PAT.PEND.

FA-1619

押棒
Push rod
FC-605

特 徴 Feature

- 南京錠による施錠の場合でも庫内側より安全押棒(FC-605)の作動により開扉できる安全機構です。
- 受座は取付け位置、締代微調整可能です。
- ステンレス製で耐食性に優れています。
- 左右兼用型

- Even when the padlock works, the door can be opened from the inside by actuating the safety push rod (FC-605).
- Installing position and tightening margin of the catch can be adjusted.
- Corrosion-resistant stainless steel is used.
- For both the left hand and right hand use.

〔FA-1619〕
仕 様 ●材 質:ステンレス鋼板(SUS304)
●表面仕上:ヘアライン仕上
●付 属 品:受座
備 考 ●安全押棒(FC-605)は別売です。
●南京錠C-555は1277ページをご参照ください。

〔FC-605〕
仕 様 ●材 質:押棒/グラスファイバー
フランジ/ポリアミド(PA)
ゴムキャップ/天然ゴム
用 途 ●暖房用機器・医療用機器・試験機などの中型・軽量大型扉用
納 期 ●標準在庫品
備 考 ⚠ **●引き手代わりに使用すると故障の原因になります。**
●破損や故障した場合は、至急交換してください。
●定期的な動作確認をしてください。

〔FA-1619〕
Specifications ●Material: Stainless steel (SUS304)
●Finish: Hairline finish
●Accessories: Catch
Remarks ●The safety push rod (FC-605) is optional.
●For padlock C-555, see page 1277.

〔FC-605〕
Specifications ●Material: Push rod: Glass fiber
Flange: Polyamide (PA)
Rubber cap: Natural rubber
Specific-use ●Medium and lightweight large-sized doors for kitchen, medical, inspection or other equipment.
Remarks ⚠ **●Substituting this for a drawer pull will cause breakdown.**
●If it is damaged or breaks down, replace it immediately.
●Check for operation periodically.

〔FA-1619〕

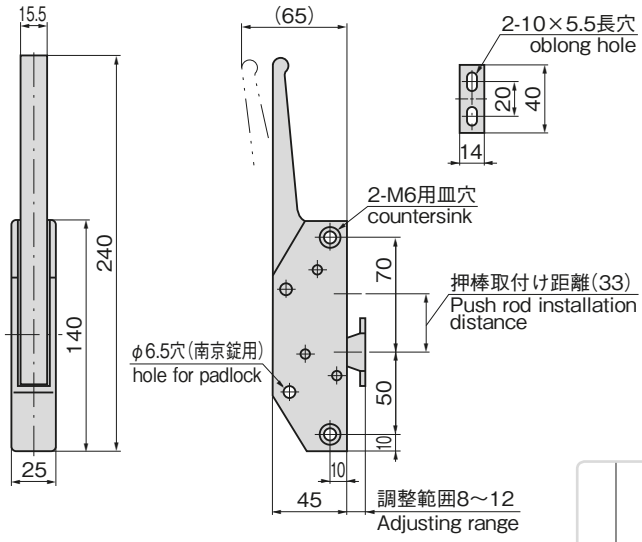

〔FC-605〕

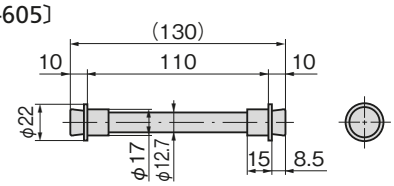

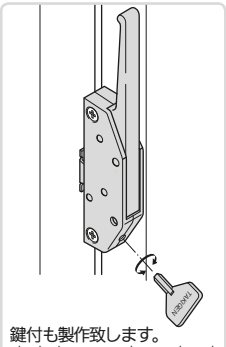

鍵付も製作致します。
The lock type can be produced.

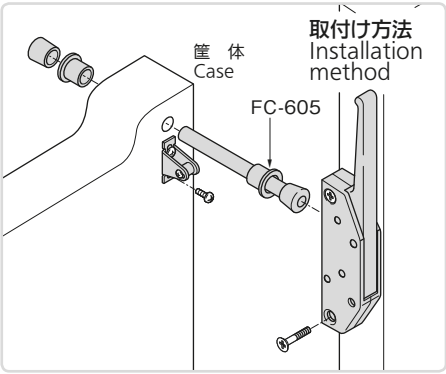

商品番号 Product No.	RoHS 10	CAD	備 考 Remarks	製品質量(g) Mass	コード Code	単 価 Price	量販価格 Bulk Price 数量 Quantity	単価 Price
FA-1619	●	2D/3D	本体 Main body	430	60215	¥4,700	5個~	¥4,512
FC-605	●	2D/3D	押棒 Push rod	40	62536	¥620	20個~	¥595

●:RoHS10指令対応品
▲:RoHS10指令に対応可能です。

※大量のご注文は更にお安くなります。