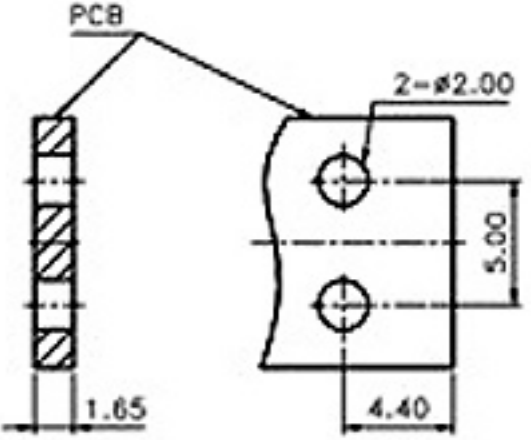
PCB
2-ø2.00
5.00
1.65
4.40

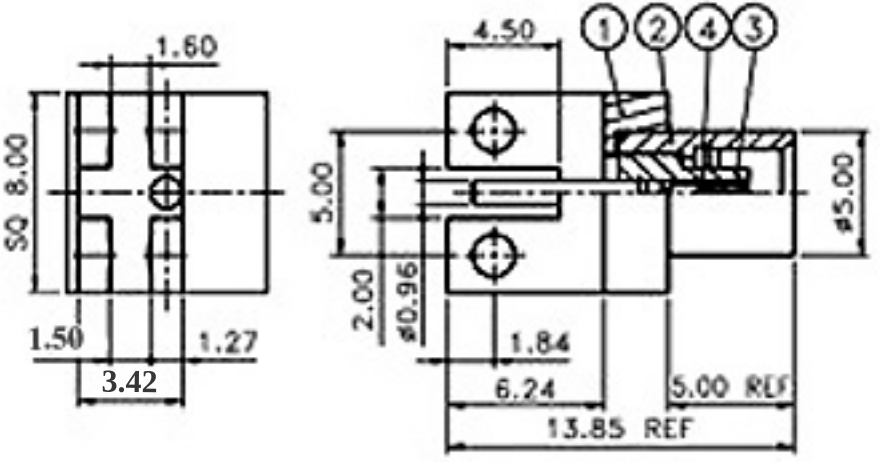
1.60
SQ 8.00
1.50
1.27
3.42
4.50
1
2
4
3
5.00
ø5.00
2.00
ø0.96
1.84
6.24
5.00 REF
13.85 REF