Alle Rechte vorbehalten/ *All rights reserved*

Senkschraube M3x6-4.8
lose beigelegt

Countersunk screw M3x6-4.8
loose enclosed

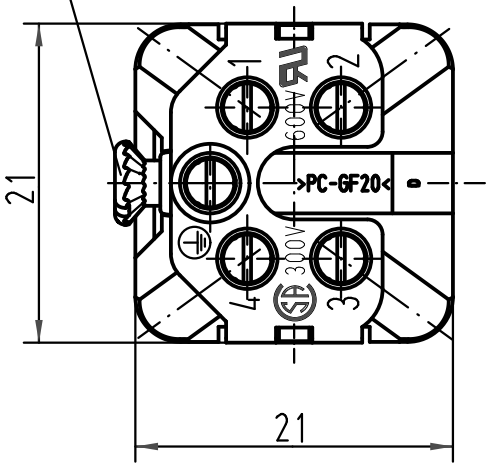

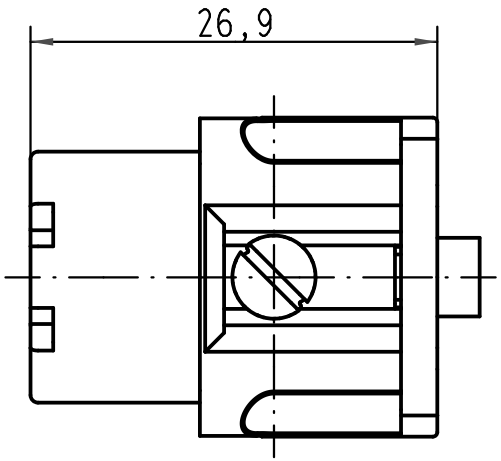

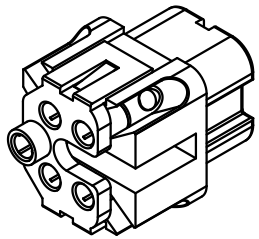

All Dimensions in mm Original Size DIN A 4			Techn. Character.			Nicht tolerierte Masse/ *Free size tolerances*
				Dat.	Name	Massstab/ *Scale*
			Detail.	27.01.93	WILD	2:1
413664	14.02.08	Rull	Insp.		HERB	Han 4A-F
410228	18.10.02	Loe.	Stand.			Buchseneinsatz/ *female insert*
27851	28.06.00	Pae	HARTING Electric GmbH & Co. KG D-32339 Espelkamp			TB 09 20 004 2711
25852	16.04.99	PL				Blatt/ *page*
Mod.	Dat.	Name				Sub.