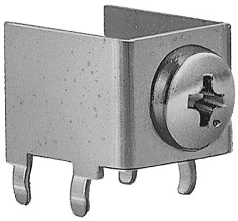

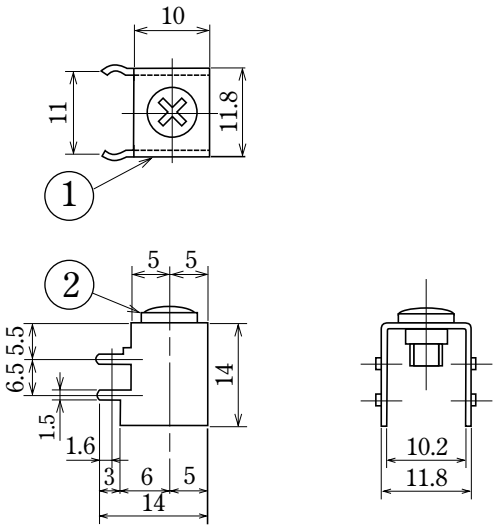

型　名 Type Number	F4074
定　格 Rating	20A

一般公差／General Tolerance ±0.5

尺度／Scale 1/1　単位／Unit mm

基板加工例
Processing the printed board

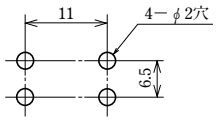

プリント基板厚t 1.6~2.0
Printed board:t 1.6~2.0

●注文方法：型番（下表の型番を御参照下さい）
●Ordering Form : Type No.　(See the type number in the following table)

■仕様／Specifications.

部　番／Part No.	名　称／Part Name	材　質／Material	寸法／Size	規格／Standard	処理／Treatment
1	基板端子　Printed board terminal	黄　銅　Brass	板　厚　t 0.8	C2680R	スズメッキ Tin-Plated
2	結線ビス　Screw	黄　銅　Brass		C2700W	ニッケルメッキ Nickel-Plated

型　番／Type No.	納　入　さ　れ　る　物　／　Product Delivered
F4074C	基板端子（M4用）のみ（ビスなし）／ Printed board terminal (for M4) only (w／o screws)
F4074CS	基板端子＋M4×6Lバインドビス組付 ／ Printed board terminal＋M4×6L binding head screw attached

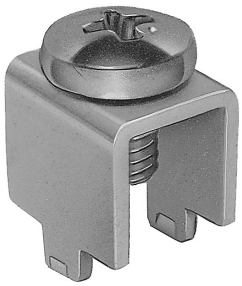

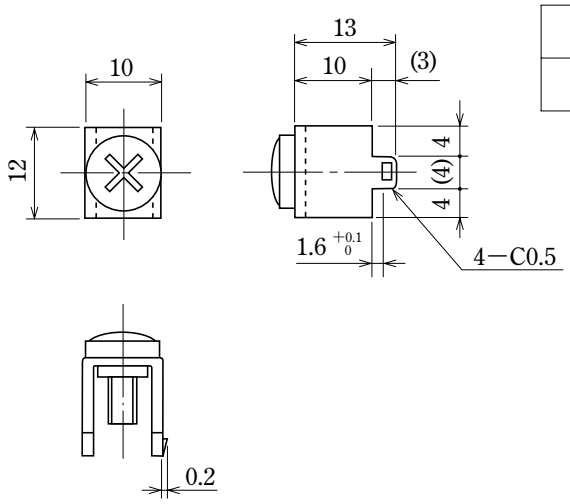

型　名 Type Number	F4076
定　格 Rating	40A

一般公差／General Tolerance ±0.5

尺度／Scale 1/1　単位／Unit mm

基板加工例
Processing the printed board

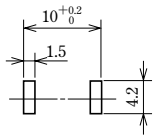

プリント基板厚t 1.6~2.0
Printed board:t 1.6~2.0

●注文方法：型番（下表の型番を御参照下さい）
●Ordering Form : Type No.　(See the type number in the following table)

■仕様／Specifications.

部　番／Part No.	名　称／Part Name	材　質／Material	寸法／Size	規格／Standard	処理／Treatment
1	基板端子　Printed board terminal	黄　銅　Brass	板　厚　t 1.2	C2680R	スズメッキ Tin-Plated
2	結線ビス　Screw	黄　銅　Brass		C2700W	ニッケルメッキ Nickel-Plated

型　番／Type No.	納　入　さ　れ　る　物　／　Product Delivered
F4076D	基板端子（M5用）のみ（ビスなし）／ Printed board terminal (for M5) only (w／o screws)
F4076DS	基板端子＋M5×8Lバインドビス組付 ／ Printed board terminal＋M5×8L binding head screw attached