Alle Rechte vorbehalten/ *All rights reserved*

Shroudeinsätze
Inserts for shroud

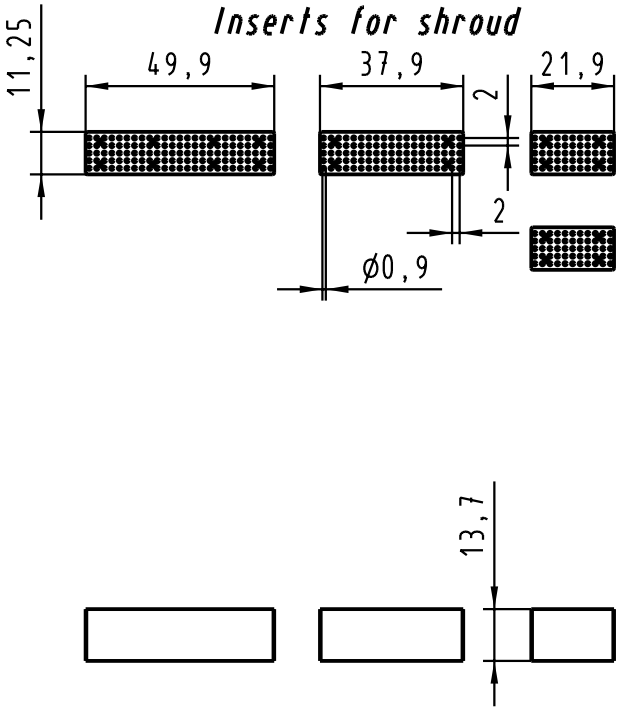

Abziehzange
Lift-off pliers

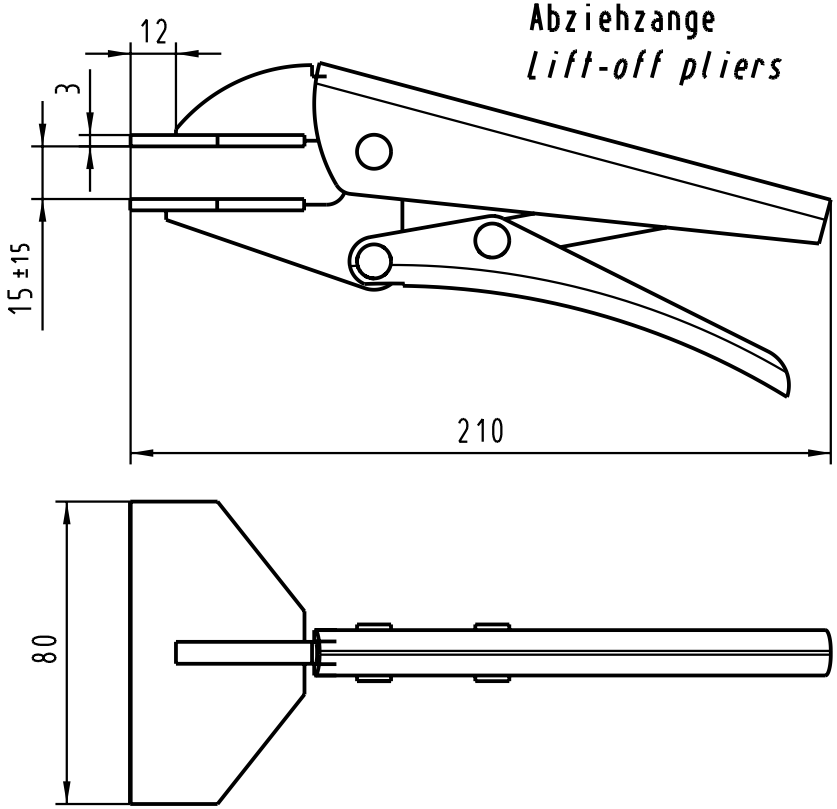

Abziehhebel
Lift-off lever

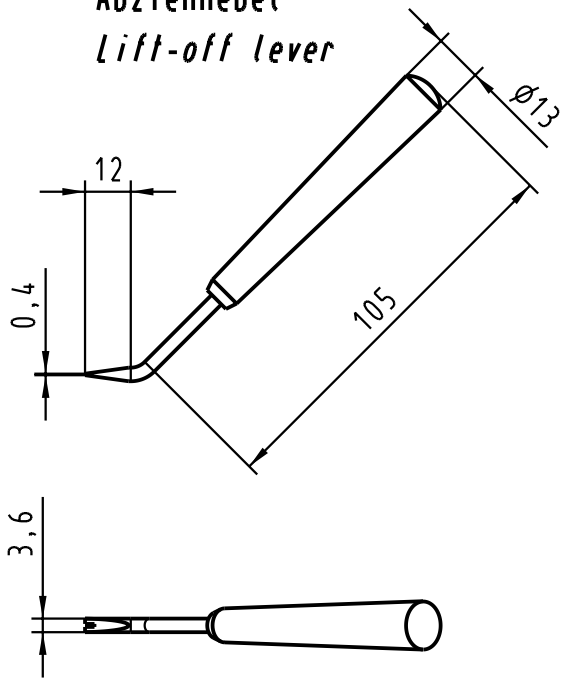

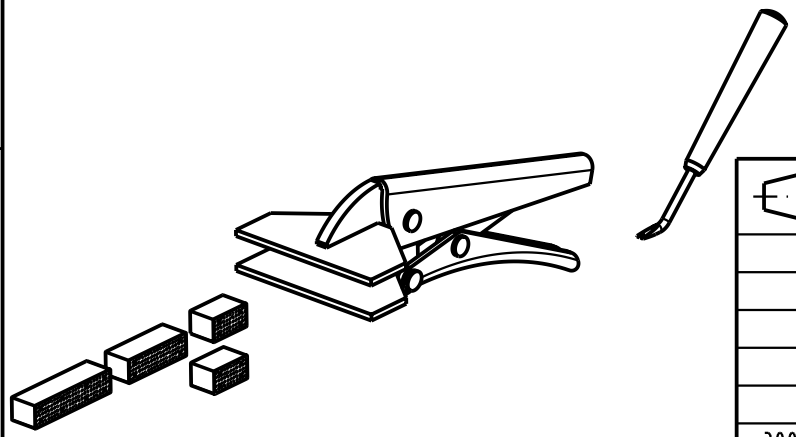

All Dimensions in mm
Original Size DIN A 4

Techn. Character.

Nicht tolerierte Maße/ *Free size tolerances*

	Dat.	Name	Maßstab/*Scale*
Detail.	13.08.01	Wae	1:2
Insp.	21.08.01	Hä	
Stand.			

Abziehwerkzeuge für Shroud
Tool kit shroud removal
har-bus HM

HARTING Electronics GmbH & Co. KG
D-32339 ESPELKAMP

TB 17 99 000 0095

Blatt/ *page*

Sub.

Mod.	Dat.	Name
30081		