プロテクトバーロック
PROTECTION BAR LOCKS

RoHS　ステンレス

C-1595
ステンレス製

鍵違い
Key difference

C-1595

特　徴　Feature

- バーロックが側面から前面にかけてガードするため、ロック側、ヒンジ側へのこじ開けや正面パネルへの破壊を防止します。
- バーをホルダーに載せる事により扉と共に開閉できます。
- 代表的な自動販売機の幅に適合します。
- 錠前は本体底部に組込まれているためドリル破壊が困難です。
- 施錠時はキーのいらないオートロック機構です。
- 錠前は取付け後でもプラスドライバーで交換できます。
- 日本自動販売システム機械工業会規格錠前が組込み可能です。

- The bar lock protects both the side and front, preventing forced opening of the lock or hinge or breaking of the front panel.
- Mounting the bar on the holder enables locking/unlocking at the same time as closing/opening the door.
- The lock is built into the bottom of the main body to prevent breaking by drilling.
- Auto-lock mechanism eliminates the need for a key.
- After installation, the lock can be changed using a cross-slot screwdriver.
- The standard locks by Japan Vending System Manufacturers Association standards can be incorporated.

仕　様
- 材　質：本体／ステンレス鋼鋳物（SUS304）
  バー／ステンレス棒（SUS304）
  キー／黄銅板（C3713P）
- 表面仕上：本体／ビーズショット処理
  バー／生地
  キー／ニッケルめっき（MBNi）
- 最大鍵違い数：17万7000通り
- 付 属 品：キー2本

用　途
- 自動販売機

納　期
- 標準品・・・納期お問合せください

備　考 ⚠
- 取付け位置はコイン投入口、その他の操作、ビルバリに支障のない位置を設定してください。
- 錠前なしには錠前及びキーは付属していません。1218ページの自動販売機基準錠前からお選びください。

Specifications
- Material: Main body: Stainless steel cast (SUS304)
  Bar: Stainless steel bar (SUS304)
  Key: Brass plate (C3713P)
- Finish: Main body: Beads shot
  Bar: Material
  Key: Nickel plating (MBNi)
- No. of max. key differences: 177,000
- Accessories: Two keys

Specific use
- Vending machines

Remarks ⚠
- Install in a position where it will not obstruct the coin slot, operation of the machine or bill identification unit.
- No lock or key is supplied for lock-less models. Choose from the vending machine standard locks on page 1218.

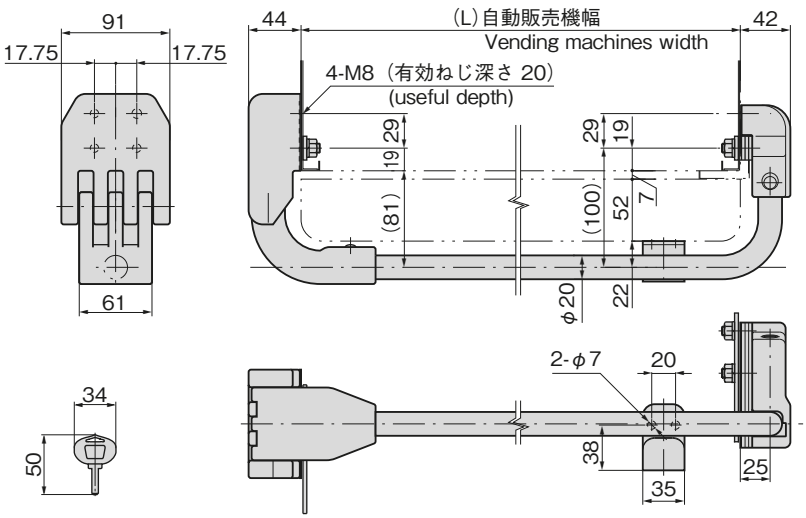

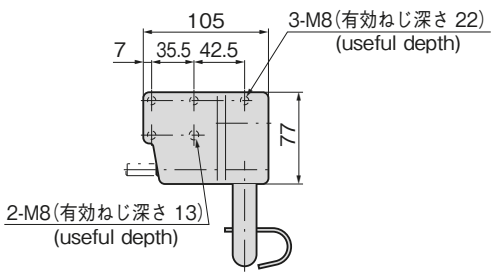

商品番号 Product No.	RoHS	CAD	調整範囲 Adjusting range	(L)	コード Code	単　価 Price	量販価格 Bulk Price 数量 Quantity	単価 Price
C-1595-1	●		1355~1370	1362	906551	¥24,000	4個～	¥23,100
C-1595-1 錠前なし	●		1355~1370	1362	24021	¥22,000	5個～	¥21,120
C-1595-2	●		1153~1168	1160	905917	¥23,000	4個～	¥22,100
C-1595-2 錠前なし	●		1153~1168	1160	24022	¥21,000	5個～	¥20,160
C-1595-3	●		992~1007	999	906552	¥22,500	4個～	¥21,600
C-1595-3 錠前なし	●		992~1007	999	24023	¥20,500	5個～	¥19,680

●：RoHS指令対応品　▲：RoHS指令に対応可能です。　※大量のご注文は更にお安くなります。

取付け方法
Installation method

プロテクトバーロック取付け仕様
Protection bar lock installation specification

注）自販機の機種により取付けできない場合があります。
※プロテクトバーロック取付けについて
コイン投入口、ビルバリ等の位置に影響のない場所を選んで取付けます。
<H寸法について>
ハンドルを横切る位置が効果的です。
Note) It may not be possible to install, depending on the type of automatic vending machine.
※For installation of the Protection bar lock, select a location that does not affect areas such as the coin insertion slot and the bill insertion slot.
<The dimension H>
A position that crosses the handle is effective.

必要工具
- ・電動ドリル　・プラスドライバー
- ・ドリルφ9～φ10　・六角レンチ
- ・ドリルφ4.4　・プライヤー
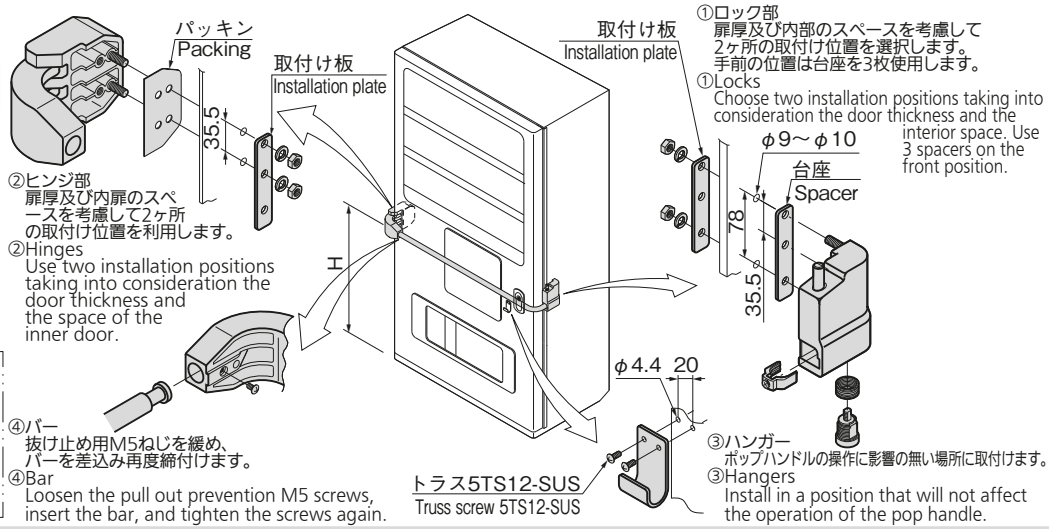
Necessary tools
- ・Electric drill　・Phillips driver
- ・Drills φ9 - φ10　・Hexagonal wrench
- ・Drill φ4.4　・Pliers