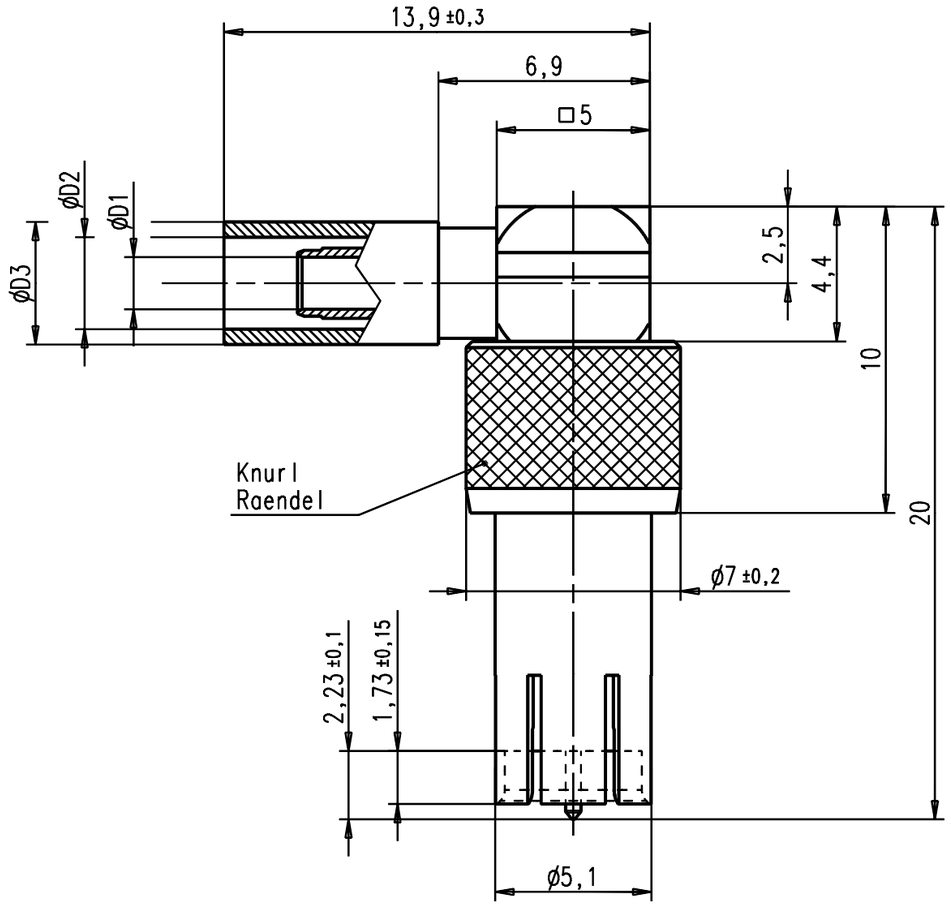

scale 3:1

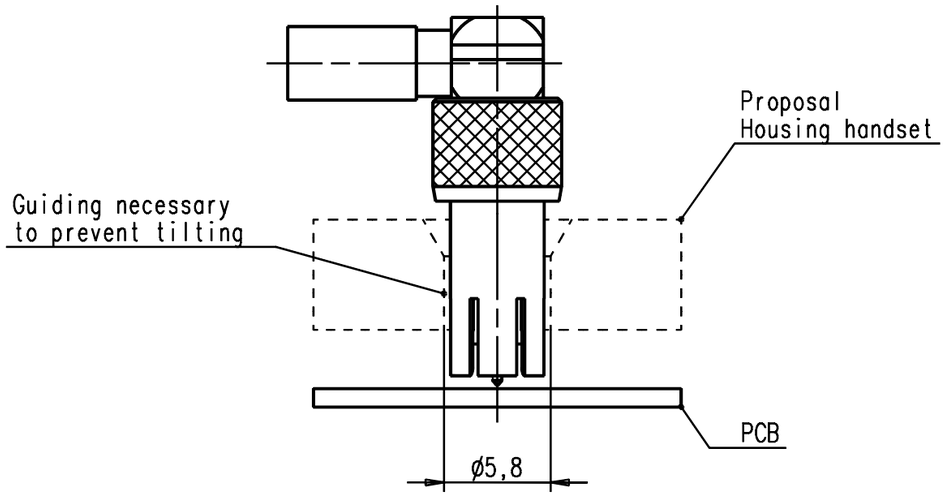

Max. allowed misalignment 0,4 mm or angle ±3°
Max. Fluchtungsfehler 0,4 mm oder Winkel ±3°

Separating force with switch 2795.99.0030.00'
min. 10 N / max. 15 N.
Abzugskraft mit Schalter 2795.99.0030.00'
min. 10 N / max. 15 N.

This cable adapter is only useable in combination with the switch 2795.99.0030.00'.
Dieser Adapter kann nur in Kombination mit dem Schalter 2795.99.0030.00' verwendet werden.

Gr.	Fuer Kabel / For cable Type Typ	øD1 nom.	øD2 nom.	øD3 nom.	Crimp ⬡ Aussen/out
1	-				
2	Filotex RG174 Telecom coax.	1,70	3,0	4,0	3,25
3	-				
4	-				
5	-				

Kabelzuschnitt
Stripping dimension

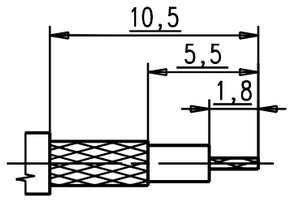

Filotex RG174 Telecom coaxial 50 Ohm.

IMS CONNECTOR SYSTEMS

general tolerance
ISO 2768
mH

scale: 5:1

Assembly instruction: M8
Stripping dimension: M8

	date	name
generate	04.08.00	Zech
checked		
Norm		
25924		

Adapter

Adapter

3089.93.1420.02'

Rev. d

nr.	rev.	alteration	date	name
116/02	d	Ziehkraft	05.03.02	Hogg
125/01	c	ZUSCHNITT	14.02.01	Zech
Entwurf	b	UEBERARBEITUNG	07.11.00	Zech
Entwurf	a	UEBERARBEITUNG	02.11.00	Zech