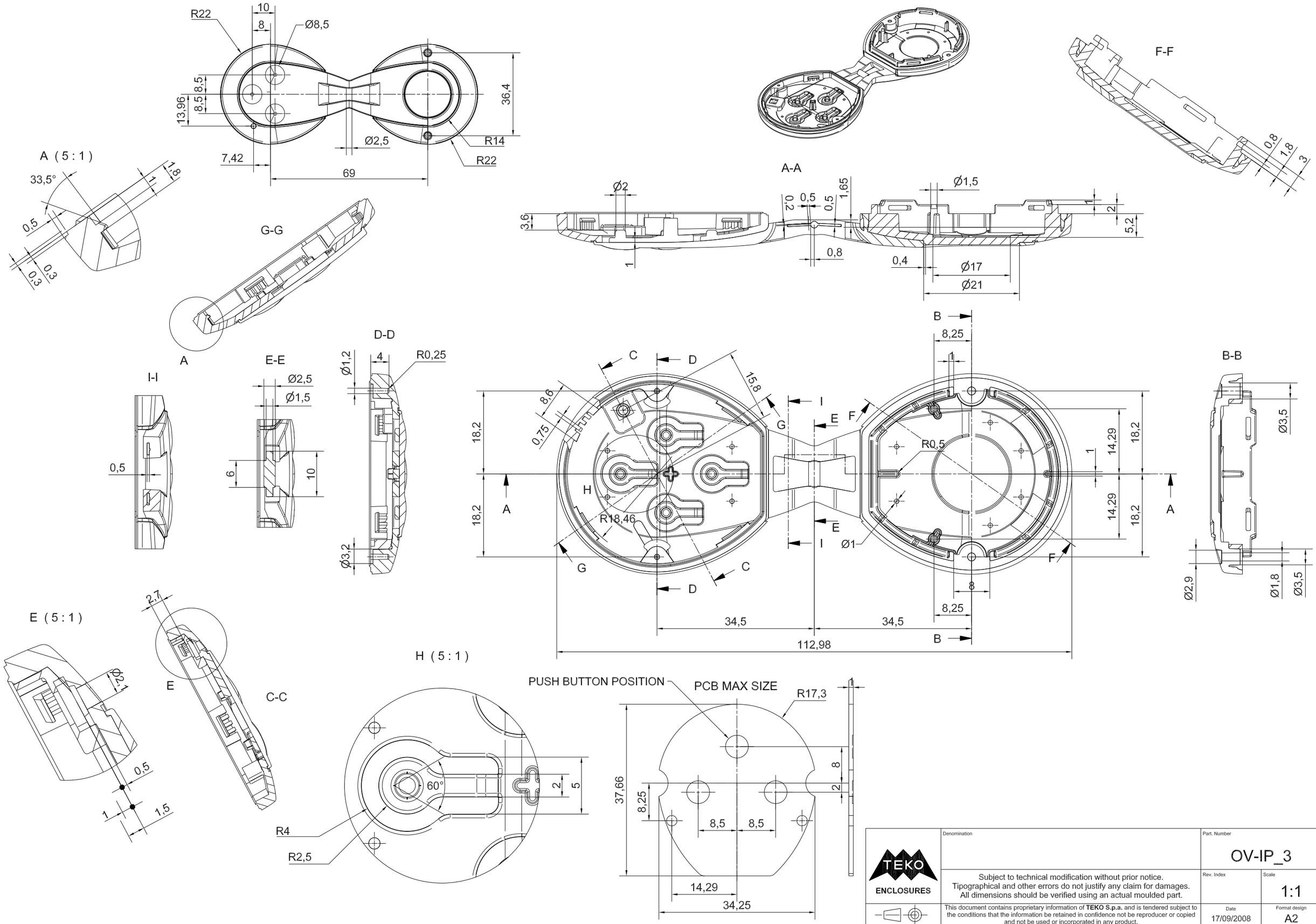
R22
10
8
Ø8,5
8,5
8,5
13,96
36,4
Ø2,5
R14
R22
7,42
69
A (5 : 1)
33,5°
1,8
1
0,5
0,3
0,3
G-G
A
A-A
Ø2
3,6
1
0,2
0,5
0,5
1,65
0,8
Ø1,5
1
2
5,2
0,4
Ø17
Ø21
F-F
0,8
1,8
3
D-D
Ø1,2
4
R0,25
I-I
0,5
E-E
Ø2,5
Ø1,5
6
10
Ø3,2
B
8,25
C
D
15,8
8,6
0,75
18,2
G
I
E
F
R0,5
14,29
18,2
1
14,29
18,2
A
H
R18,46
Ø1
B-B
Ø3,5
Ø2,9
Ø1,8
Ø3,5
8
8,25
34,5
34,5
112,98
E (5 : 1)
2,7
Ø2,1
E
C-C
0,5
1
1,5
H (5 : 1)
60°
2
5
R4
R2,5
PUSH BUTTON POSITION
PCB MAX SIZE
R17,3
1
37,66
8,25
8
2
8,5
8,5
14,29
34,25
TEKO
ENCLOSURES
Denomination
Part. Number
OV-IP_3
Subject to technical modification without prior notice.
Tipographical and other errors do not justify any claim for damages.
All dimensions should be verified using an actual moulded part.
Rev. Index
Scale
1:1
This document contains proprietary information of TEKO S.p.a. and is tendered subject to the conditions that the information be retained in confidence not be reproducer or copied and not be used or incorporated in any product.
Date
17/09/2008
Format design
A2