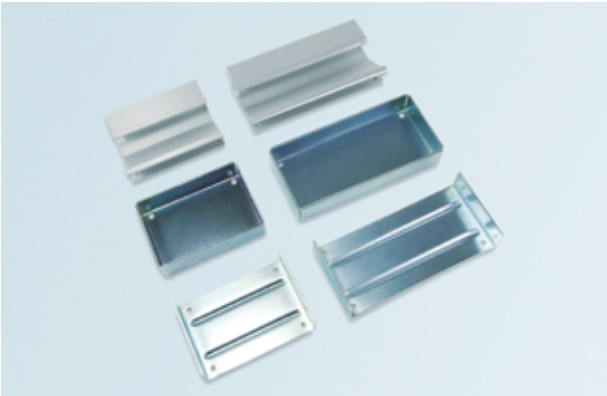

THA-195 / THA-195B / THA-195C
埋込取手
Flush Pulls/Bracket

RoHS2 10

特長
取付面から突出量が少ない（約 2mm）取手です。取付金具は 2 タイプございます

用途
計測機･制御装置･事務機器等

Characteristic
The pull has a small protrusion on the surface, approx. 2mm. Two types of brackets are available.

Application
Measuring instruments / Controller devices / Office utilities, etc.

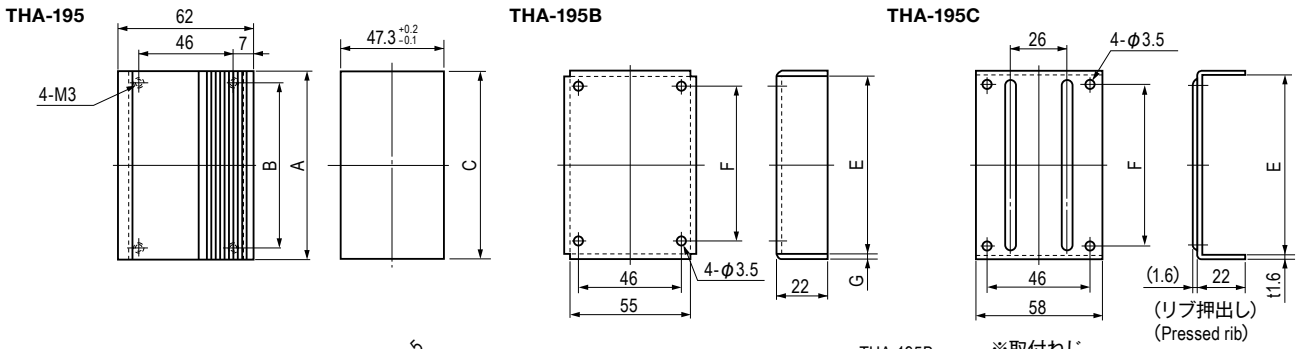

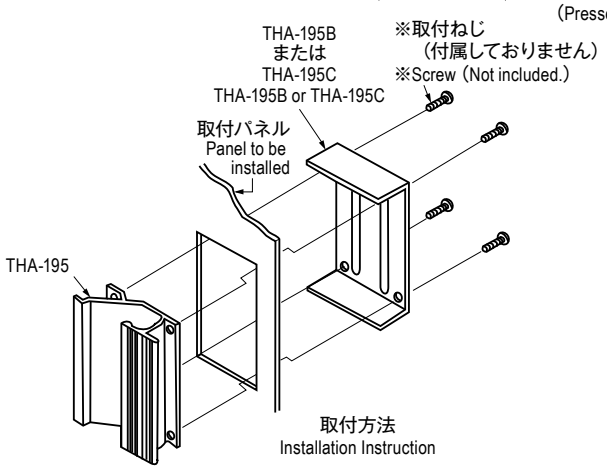

材質と処理　Material & Finish

型番　Model No.	材質　Material	処理　Finish
THA-195	A6063S	アルマイト(白色)(ヘアライン) Alumite (White) (Hairline)
THA-195B･195C	SPCC	3 価クロメート Trivalent Chromate Treatment

寸法・仕様表　Size List & Specification　埋込取手　Flush Pulls

型番　Model No.	A	B	C	自重(g)　Net Weight (g)	価格(円)　Price (yen)
THA-195-1	80	70	80.5 ±0.2	55.1	¥690
THA-195-2	120	110	120.5 +0.2 0	82.8	¥750

寸法・仕様表　Size List & Specification　取付金具　Fixing Bracket

型番　Model No.	E	F	G	自重(g)　Net Weight (g)	価格(円)　Price (yen)
THA-195B-1	80.5	70	t1.6	118.2	¥180
THA-195B-2	120.5	110	t1.8	192	¥210

寸法・仕様表　Size List & Specification　取付金具　Fixing Bracket

型番　Model No.	E	F	自重(g)　Net Weight (g)	価格(円)　Price (yen)
THA-195C-1	80.5	70	85.9	¥140
THA-195C-2	120.5	110	114.2	¥155

セット品　Set Component

型番　Model No.	セット内容　Set Component	価格(円)　Price (yen)
THA-195-001	THA-195-1 / THA-195B-1	¥870
THA-195-002	THA-195-2 / THA-195B-2	¥960
THA-195-003	THA-195-1 / THA-195C-1	¥830
THA-195-004	THA-195-2 / THA-195C-2	¥905

特注品のご相談承ります　Please contact us for custom-made.