平面ハンドル
FLUSH HANDLES

RoHS　ステンレス　TAK60　マスターチェンジ　キーチェンジ　CAD

A-1230-A ステンレス製　**A-230** 亜鉛合金製

PAT.PEND.

カジリ防止 止め金装備

A-1230-A-1-1

キーNo.TAK60
Key

キーNo.0200
Key

パネル穴明け寸法
Panel drilling dimensions

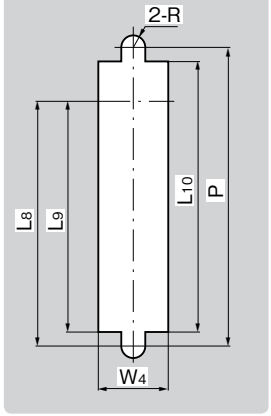

特　徴　Feature

- 止め金はカジリ防止タイプを標準装備
- 錠前は操作性に優れた防塵シャッター付新型リバーシブルキーTAK60を標準装備(A-230-TAK60)
- 左右兼用型(止め金を裏返すと左右の入替えができます。)
- パネル穴明け寸法はA-240と同じです。

- Anti-seizing type stopper plate is standard.
- The lock comes standard with the TAK60, a new-style reversible key with an easy-to-use dustproof shutter. (A-230-TAK60)
- For both left-hand and right-hand use. (The left-hand or right-hand use can be changed by reversing the stopper plate)
- Panel drilling dimensions are same as A-240.

〔A-1230〕
仕　様
- 材　　質：ステンレス鋼鋳物(SUS304)
- 表面仕上：ヘアライン仕上
- 鍵 番 号：0200
- 付 属 品：キー2本・ビスセット・専用止め金

〔A-230〕
仕　様
- 材　　質：亜鉛合金(ZDC)
- 表面仕上：サチライトクロムめっき(MZCr)
- 鍵 番 号：TAK60・0200
- 付 属 品：キー2本・ビスセット・専用止め金

用　途
- 配分電盤・制御盤

納　期
- 標準在庫品

備　考
- マスターシステム、指定同番、鍵違いも製作します。お問合せください。
- ⚠ 摺動部には潤滑油をご使用ください。特に塗料の付着にはご注意ください。
- 鍵なしも製作致します。お問合せください。
- 本製品の錠前はキー先端部での操作となります。
- 本製品の止め金取付け用ねじは、緩み防止のため「緩み防止剤」の塗布をお奨め致します。

〔A-1230〕
Specifications
- Material: Cast stainless steel (SUS304)
- Finish: Hairline finish
- Key No.: 0200
- Accessories: Two keys, screws, special stopper plate

〔A-230〕
Specifications
- Material: Zinc alloy (ZDC)
- Finish: Satellite chrome plating (MZCr)
- Key No.: TAK60, 0200
- Accessories: Two keys, screws and special stopper plate

Specific use
- Power/distribution and control boards
- ⚠ Use lubrication oil for moving parts. Especially be careful of sticking coating.
- The lock on this product is operated with the tip of the key.
- It is recommended that thread-locking fluid be used to prevent loosening of the mounting screws for the catch.

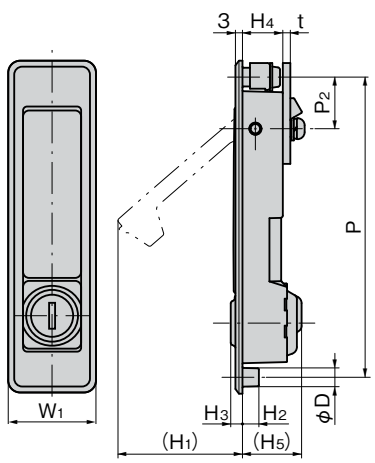

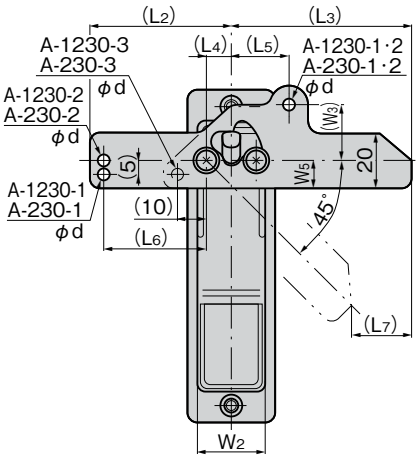

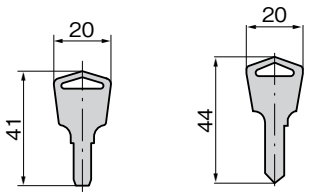

No.TAK60　　No.0200

商品番号 Product No.	RoHS	CAD	備考 Remarks	コード Code	単価 Price	量販価格 Bulk Price 数量 Quantity	単価 Price
A-1230-A-1-1	●	2D	SUS	03012	¥14,000	5個～	¥13,500
A-1230-A-2-1	●	2D	SUS	03014	¥13,000	5個～	¥12,500
A-1230-A-3-1	●	2D	SUS	03016	¥12,000	5個～	¥11,600

商品番号 Product No.	RoHS	CAD	備考 Remarks	コード Code	単価 Price	量販価格 Bulk Price 数量 Quantity	単価 Price
A-230-1-1-TAK60	●	2D	ZDC	04106	¥3,000	10個～	¥2,880
A-230-1-1	●			04367	¥3,000	10個～	¥2,880
A-230-2-1-TAK60	●	2D	ZDC	04105	¥2,400	20個～	¥2,304
A-230-2-1	●			04368	¥2,400	20個～	¥2,304
A-230-3-1-TAK60	●	2D	ZDC	04104	¥2,100	30個～	¥2,016
A-230-3-1	●			04369	¥2,100	30個～	¥2,016

商品番号 Product No.	鍵番号 Key No.	L1	(L2)	(L3)	(L4)	(L5)	(L6)	(L7)	L8	L9	L10	W1	W2	(W3)	W4	W5	(H1)	H2	H3	H4	(H5)	t	P	φD	φd	R	最大適用板厚 Max.applicable panel thickness	付属止め金 Attached stopper plate	製品質量(g) Mass
A-1230-A-1-1	0200	142	49.5	65.5	9.5	18	34.5	25.5	106	100.5	117	32	26	22	27	15	50	7	5	17.2	22	3	128	8	2-φ3.5	4.5	2.5	本品専用止め金 Special stopper plate	385
A-230-1-1-TAK60	TAK60						34														25	3.2			2-φ4.2			AC-25-AB-1N	370
A-230-1-1	0200																												
A-1230-A-2-1	0200	117	48.5	61.5	8.5	20	35	20.5	86	81.5	96	30	23	20	24	10	38	6	7.5	12	22	2	105	7	2-φ3.2	4	2	本品専用止め金 Special stopper plate	240
A-230-2-1-TAK60	TAK60																		5		25	2.3			2-φ4.2			AC-25-AB-2N	220
A-230-2-1	0200																												
A-1230-A-3-1	0200	84		61.5	8.5			20	53	48.5	63	28	23		24		14	6	7.5	12	22	2	72	7	φ4.1	4	2	本品専用止め金 Special stopper plate	175
A-230-3-1-TAK60	TAK60																		5		25	2.3						本品専用止め金 Special stopper plate	160
A-230-3-1	0200																												

●：RoHS指令対応品　▲：RoHS指令に対応可能です。

※大量のご注文は更にお安くなります。