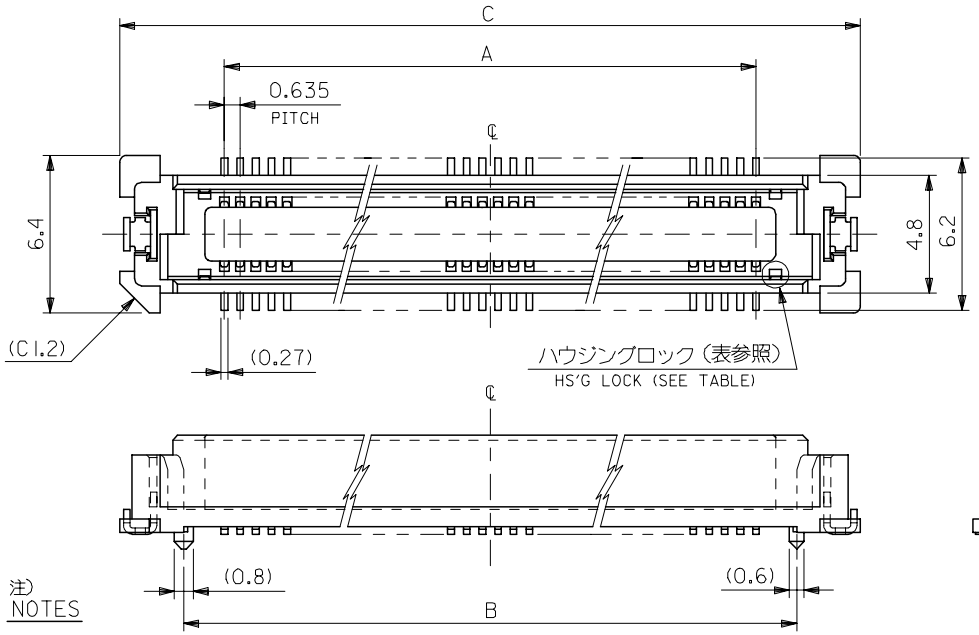

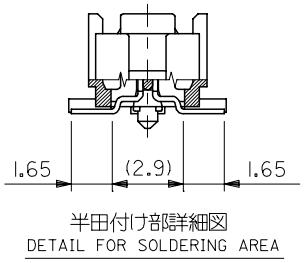

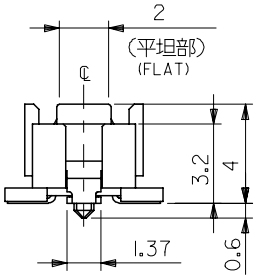

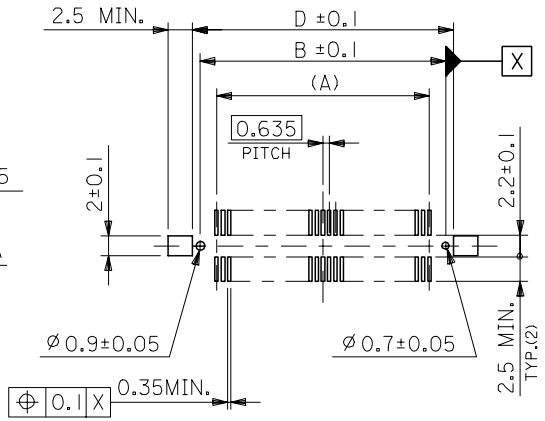

推奨基板寸法
RECOMMENDED PCB PATTERN LAYOUT
(SCALE:2-1)

注)
NOTES

1. 材質 MATERIAL
   ハウジング ：ガラス入りＬＣＰ、白色、ＵＬ９４Ｖ－０
   HOUSING:LIQUID CRYSTAL POLYMER,GLASS FILLED,WHITE,UL94V-0
   ターミナル ：銅合金（ｔ＝０．２）
   TERMINAL:COPPER ALLOY
   補強金具 ：銅合金（ｔ＝０．２５）
   FITTING NAIL:COPPER ALLOY
2. メッキ仕様 PLATING
   ターミナル： 接点部 ：金メッキ 0.25 μmMIN.
   TERMINAL: CONTACT AREA:GOLD 0.25 MICROMETER MINIMUM
   半田付け部 ：錫メッキ 2.0 μmMIN.
   SOLDER TAIL AREA:TIN 2.0 MICROMETER MINIMUM
   下地メッキ ：ニッケルメッキ 2.0 μmMIN.
   UNDER-PLATING:NICKEL 2.0 MICROMETER MINIMUM
   補強金具： 錫メッキ 1.0 μmMIN.
   FITTING NAIL: TIN 1.0 MICROMETER MINIMUM
   下地メッキ ：ニッケルメッキ 1.0 μmMIN.
   UNDER-PLATING:NICKEL 1.0 MICROMETER MINIMUM
3. テールのバラツキ寸法
   TAIL COPLANARITY
   テール及び金具の平坦度は、0.1以下とする．
   TAIL AND FITTING NAIL COPLANARITY TO BE 0.1 MAXIMUM.
4. エンボス対応済みの極数については、SD－52760－014を参照下さい。
   FOR THE EMBOSSED PACKAGE PRODUCTS. SEE SD-52760-014.
5. 本製品は52760－＊＊＊0の鉛フリー品である。
   THIS PRODUCT IS LEAD FREE OF 52760-***0.

10 mm	53553 SERIES
9 mm	53552 SERIES
8 mm	53551 SERIES
7 mm	53481 SERIES
6 mm	53467 SERIES
5 mm	53475 SERIES
基板間寸法 STACKING HEIGHT	嵌合相手 TO BE MATED WITH

無し NO	80.47	84.07	78.87	75.565	—/—		52760-2479	52760-2470	240	—
	67.77	71.37	66.17	62.865	—/—		-2079	-2070	200	○
	61.42	65.02	59.82	56.515	—/—		-1879	-1870	180	○
	55.07	58.67	53.47	50.165	—/—		-1679	-1670	160	○
	48.72	52.32	47.12	43.815	—/—		-1479	-1470	140	○
	42.37	45.97	40.77	37.465	—/—		-1279	-1270	120	○
	36.02	39.62	34.42	31.115	52760-1078		-1079	-1070	100	○
	32.85	36.45	31.25	27.94	-0978		-0979	-0970	90	○
	29.67	33.27	28.07	24.765	-0878		-0879	-0870	80	○
有り YES	26.5	30.1	24.9	21.59	-0778		-0779	-0770	70	○
	25.86	29.43	24.26	20.955	-6878		-6879	-6870	68	○
	23.32	26.92	21.72	18.415	-0678		-0679	-0670	60	○
	20.15	23.75	18.55	15.24	-0578		-0579	-0570	50	○
	16.97	20.57	15.37	12.065	-0478		-0479	-0470	40	○
	13.8	17.4	12.2	8.89	-0378		-0379	-0370	30	○
	10.62	14.22	9.02	5.715	52760-0278		52760-0279	52760-0270	20	○
ハウジングロック HS'G LOCK	D	C	B	A	エンボス梱包 EMBOSSED PACKAGING		スティック梱包 STICK PACKAGING	製品番号 MATERIAL NO.	極数 CKT. NO.	量産対応 AVAILABLE

MODEL NO. 52760-**70

REVISED EC NO: J2007-0439 2006/08/22	DESCRIPTION	GENERAL TOLERANCES (UNLESS SPECIFIED)	
DRWN:MNABEI 2006/08/25		10 UNDER	±0.2
CHKD:KTOYODA 2006/09/05		10 OVER 30 UNDER	±0.25
APPR:NUKITA		30 OVER	±0.3
		ANGULAR ±3 °	
A	REV	DRAFT WHERE APPLICABLE MUST REMAIN WITHIN DIMENSIONS	

DIMENSION STYLE MM ONLY	SCALE ---	DESIGN UNITS METRIC	THIRD ANGLE PROJECTION
DRAWN BY Y.WADA	DATE '04/02/26	TITLE 0.635 PITCH B-TO-B S/T REC. HSG ASSY -LEAD FREE-	
CHECKED BY M.SASAO	DATE '04/02/26		
APPROVED BY M.SASAO	DATE '04/02/26	molex MOLEX INCORPORATED	
MATERIAL NO. SEE CHART		DOCUMENT NO. SD-52760-013	SHEET NO. 1 OF 1
SIZE A3	THIS DRAWING CONTAINS INFORMATION THAT IS PROPRIETARY TO MOLEX INCORPORATED AND SHOULD NOT BE USED WITHOUT WRITTEN PERMISSION		

DWG. NO.
SD-52760-015

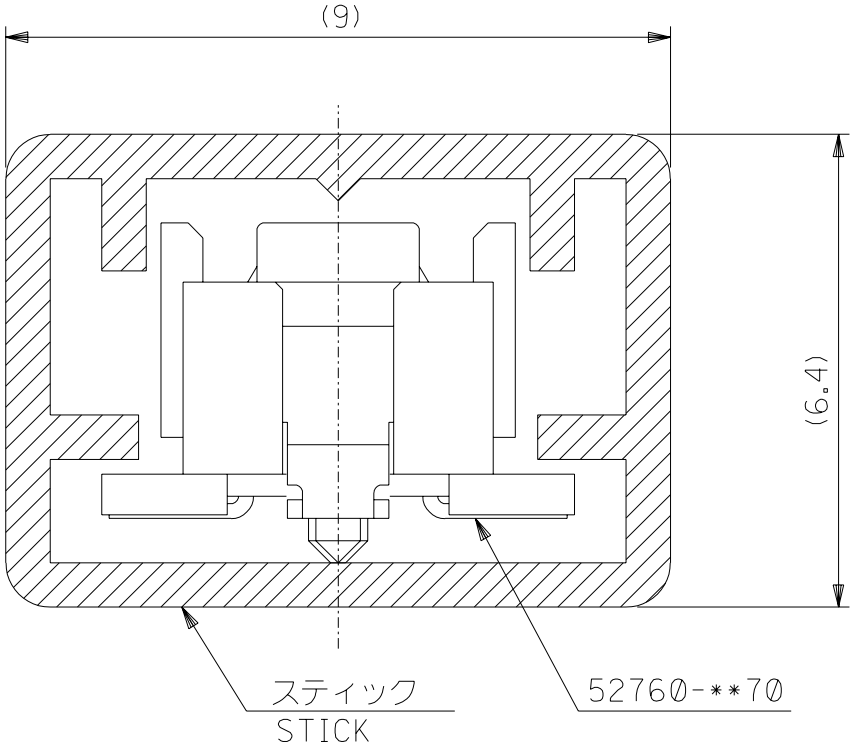

注)
NOTES.

1. スティック両端はキャップ止め。
   BOTH ENDS WITH CAPS.
2. 全長： 600±2
   TOTAL LENGTH
3. 肉厚：0.6±0.2
   THICKNESS
4. 量産対応済の極数については、
   SD-52760-013を参照下さい。
   SEE SD-52760-013 FOR AVAIRABLE ITEMS.
5. 本製品は52760－***9の鉛フリー品である。
   THIS PRODUCT IS LEAD FREE OF 52760-***9.

梱包数 QUANTITY	MATERIAL NO.	極数 NO. OF CKT.
6	52760-2479	240
7	-2079	200
8	-1879	180
9	-1679	160
10	-1479	140
12	-1279	120
14	-1079	100
15	-0979	90
17	-0879	80
18	-0779	70
19	-6879	68
21	-0679	60
23	-0579	50
27	-0479	40
32	-0379	30
39	52760-0279	20

角度 ANGLE	±3°
30以上 OVER	±0.3
10以上 OVER 30未満 UNDER	±0.25
10未満 UNDER	±0.2
一般公差 GENERAL TOLERANCES	

MODEL NO. 52760-**79

LTR 記号	REVISION RECORD 変更内容	DR.	CHK.	DATE 日付
0	新規作成 RELEASED (J2004-2690)	Y.W	M.S	'04/02/26

材料 MATERIAL
スティック：ポリ塩化ビニル
STICK : P.V.C

仕上げ FINISH —//—

適用電線範囲 WIRE RANGE —//—

被覆外径 INS. RANGE —//—

DRAWN BY '04/02/26 Y.WADA
CHK'D BY '04/02/26 M.SASAO
APP'D BY '04/02/26 M.SASAO
尺度 SCALE —//—

MOLEX-JAPAN CO.,LTD.
日本モレックス株式会社

REVISE ONLY ON CAD SYSTEM

TITLE 名称
52760-**70
STICK PACKAGING
-LEAD FREE-

DWG. NO. SD-52760-015
REV 0

: MM DIMENSIONS IN METRIC DO NOT SCALE DRAWING

THIS DRAWING CONTAINS INFORMATION THAT IS PROPRIETARY TO MOLEX(JAPAN) AND SHOULD NOT BE USED WITHOUT WRITTEN PERMISSION
本図面は日本モレックス（株）の所有する情報を含むもので当社の許可なく複製を禁止する。
EN-01C(032)MX I-33