天蓋用ステー
STAYS FOR CANOPIES

RoHS 10 ステンレス CAD **B-1040** ステンレス製 **B-40** 鉄製

PAT.PEND.

B-1040-1-R

B-40-3-L

特　徴　Feature

- 小型で取付けスペースを取りません。
- 右用・左用（本図・写真共右用です。）

- It's small-sized so installing space is minimum.
- The left type or right type (drawings show the right type).

仕　様　●材　質：B-1040／冷間圧延ステンレス鋼板（SUS304）
B-40／冷間圧延鋼板（SPCC）
●表面仕上：B-1040／バレル研磨
B-40／クロムめっき（MFCr）
用　途　●計測機器・通信機器の天蓋
納　期　●標準在庫品

Specifications　●Material: B-1040: Cold rolled stainless steel plate (SUS304)
B-40: Cold rolled steel plate (SPCC)
●Finish: B-1040: Barrel polishing
B-40: Chrome plating (MFCr)
Specific-use　●Canopies of Measuring and communication equipment

〔B-1040-1-R
B-40-1-R〕

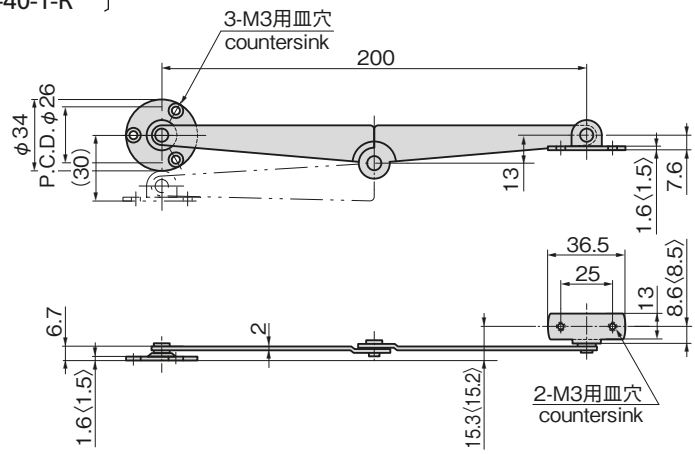

〔B-40-2-R〕

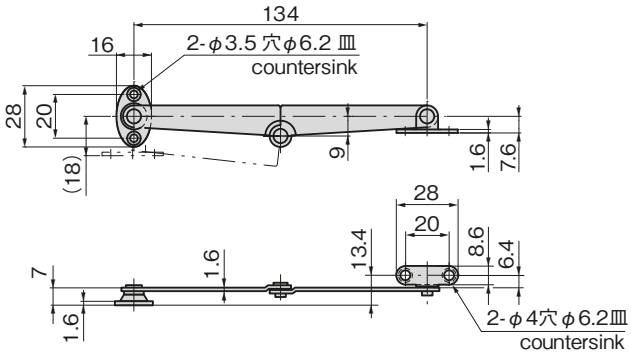

〔B-1040-3-R
B-40-3-R〕

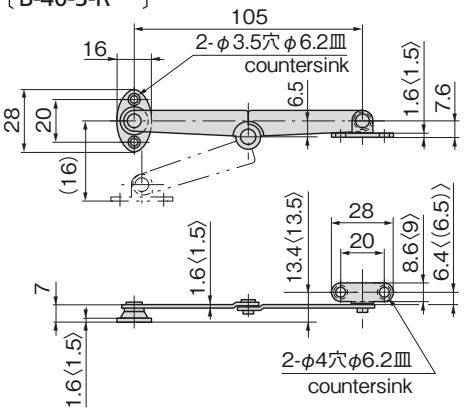

〈　〉内寸法はステンレス製
Dimensioning in angle brackets are for stainless steel.

使用例
Example of application

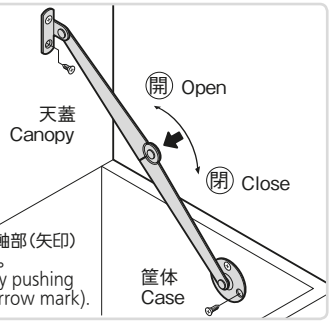

※扉を閉める際は、軸部（矢印）を押してください。
※Close the door by pushing the spindle (an arrow mark).

参考作動例
Example of operation (Reference)

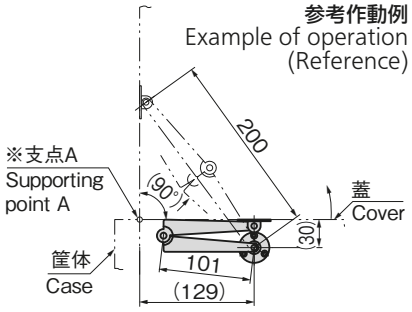

※支点A　蓋開閉支点、この支点位置により開角度が変ります。
※Supporting point A: cover opening/closing supporting point. With this position, opening angle changes

商品番号 Product No.	RoHS 10	CAD	材質 Material	備考 Remarks	許容荷重N Allowable load	製品質量(g) Mass	コード Code	単価 Price	量販価格 Bulk Price 数量 Quantity	単価 Price
B-1040-1-L	●	2D/3D	SUS	左用 Left type	145	70	11803	¥720	15個～	¥691
B-1040-1-R	●	2D/3D		右用 Right type		70	11804			
B-1040-3-L	●	2D/3D		左用 Left type		20	13010	¥600	15個～	¥576
B-1040-3-R	●	2D/3D		右用 Right type		20	13011			
B-40-1-L	●	3D	SPCC	左用 Left type		70	10120	¥300	30個～	¥288
B-40-1-R	●	2D/3D		右用 Right type		70	10121			
B-40-2-L	●	2D/3D		左用 Left type		30	10122	¥220	40個～	¥211
B-40-2-R	●	2D/3D		右用 Right type		30	10123			
B-40-3-L	●	3D		左用 Left type		20	10124	¥210	40個～	¥202
B-40-3-R	●	2D/3D		右用 Right type		20	10125			

●：RoHS10指令対応品　▲：RoHS10指令に対応可能です。　※大量のご注文は更にお安くなります。