NICHT VERMASSTE KANTEN SIND NICHT MAßSTÄBLICH	ÄNDERUNGEN DIE DEM TECHNISCHEN FORTSCHRITT DIENEN, BEHALTEN WIR UNS VOR	ZEICHNUNG GESCHÜTZT DURCH ©COPYRIGHT 1996 AMP DEUTSCHLAND GMBH ALLE RECHTE VORBEHALTEN

REV.	ÄNDERUNG	DATUM	NAME
A	ZEICHNUNG NEU ERSTELLT	02-JAN-96	S.SCHELHORN
A1	VERRIEGELUNGSWERKSTOFF PBT-GF30 WAR PBT-GF20	04-NOV-96	M.Ueckermann

NUMMER 966857 | VERWENDET FÜR | PASSEND ZU | WAR NR. -

CAD-ORIGINAL ZEICHNUNG NICHT ÄNDERN

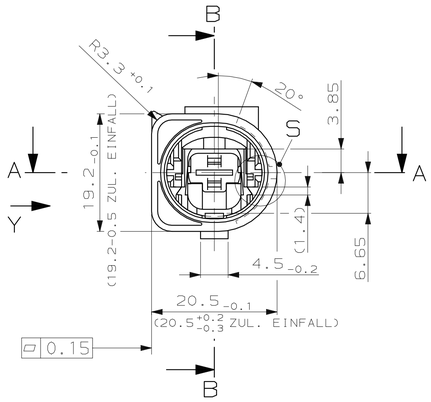

Schnitt B-B
SECTION

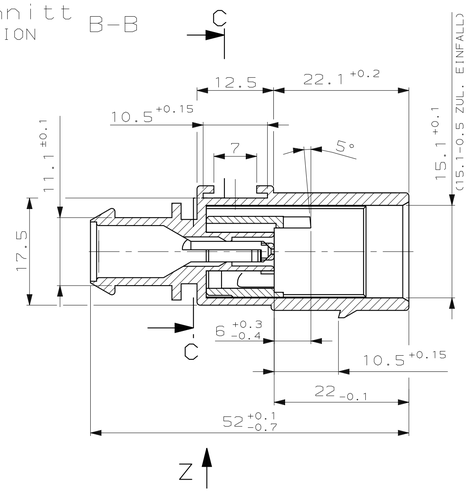

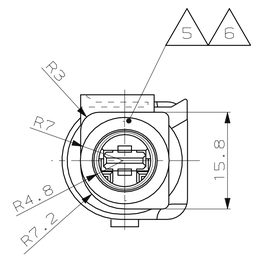

SCHNITT C-C
SECTION

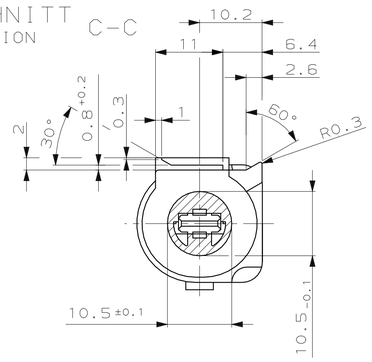

Schnitt A-A
SECTION

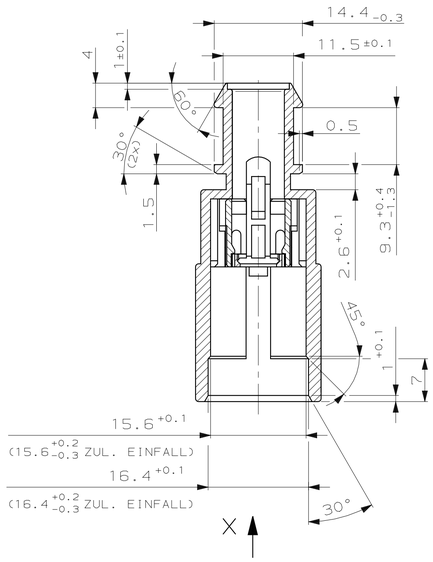

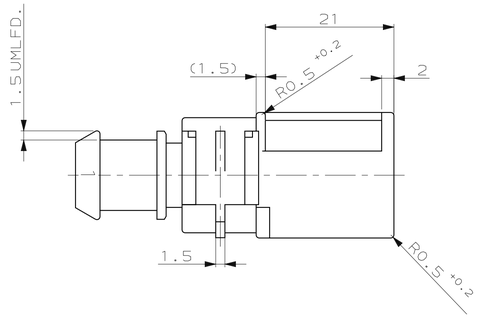

ANSICHT Z
VIEW Z

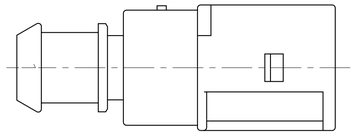

ANSICHT Y
VIEW Y

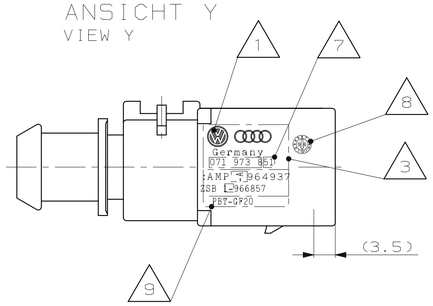

EINZELHEIT S
OHNE VERRIEGELUNG
DETAIL S
WITHOUT RETAINER
5:1

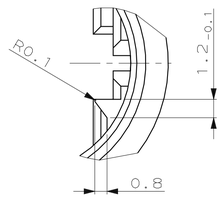

EINZELHEIT R
DETAIL R
5:1

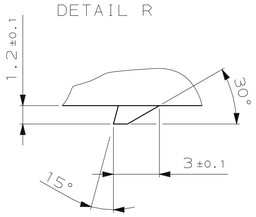

BEMERKUNGEN
NOTES

1. KUNDENWARENZEICHNUNG NACH CUSTOMER TRADE MARK ACC. TO — VW 105 14-B2.5
2. MITTELSCHRIFT NACH DIN 1451 CHARACTERS ACCORDING TO DIN 1451
3. SCHRIFTHÖHE CHARACTERS 1 VERTIEFT RECEDE 0.15 ODER ERHABEN OR RAISED 0.15 FELD VERTIEFT FIELD RECEDE 0.2
4. UNBEMAßTE RADIEN ALL RADII EXCEPT AS NOTED R0.5
5. SCHRIFTHÖHE CHARACTERS 2.5 VERTIEFT RECEDE 0.15
6. KONTAKTKAMMERNUMMER CONTACT CAVITY NUMBER
7. KODIERUNGSKENNBUCHSTABE FÜR KODIERUNG I BIS VIII CODING LETTER FOR CODING I TO VIII
8. PRODUKTIONSDATUM MIT DATUMSUHR PRODUCTION-DATE WITH DATE INSERT ø3mm
9. WERKSTOFF-KENNZEICHNUNG NACH MATERIAL MARKING ACC. TO — VDA 260
10. DAS TEIL 966857 WIRD Z.B. MIT DEM KONTAKT 964310-1 UND EINER EINZELADERDICHTUNG BESTÜCKT AUF DIE ENTSPRECHENDE SCHNITTSTELLE NACH 114-18132-1 GESTECKT
    THE PART NO. 966857 ASSEMBLED FOR EXAMPLE WITH CONTACT 964310-1 AND A SEALING WILL HAVE A SUITABLE MATING PART ACC. TO 114-18132-1
11. ES GILT DIE AMP PRODUKTSPEZIFIKATION: VALID AMP PRODUCT SPECIFICATION: 108-18181-1
12. GEHÄUSE OHNE EINSCHUB HOUSING WITHOUT SNAP-IN ATTACHMENT

EINZELHEIT Y
DETAIL Y
1:1

FÜR KODIERUNG
FOR CODING

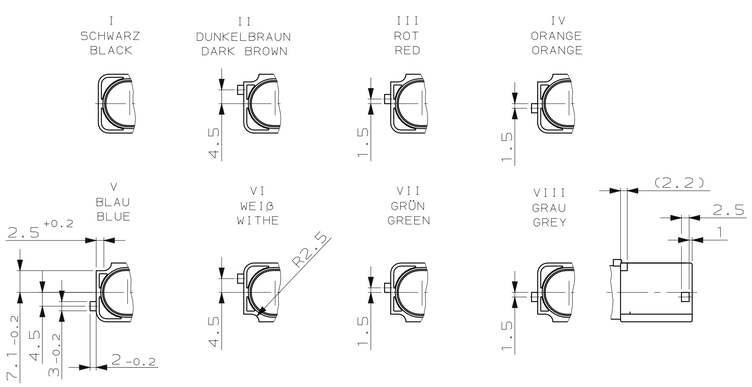

ANSICHT X
VIEW X
5:1

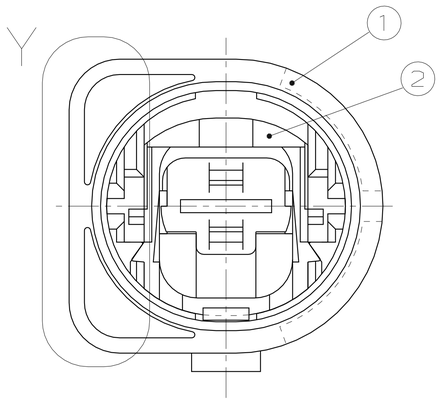

NUR FÜR SERIENTEILE

KOD.	VW BESTELL-NR.	AMP	AMP REV	POS.	STÜCK	BENENNUNG EINZELTEIL	WERKSTOFF	OBERFLÄCHE / FARBE
VIII	XXX XXX XXX G	2-966857-8	A	2	1	VERRIEGELUNG	PBT-GF30	VIOLETT
				1	1	4.8MM RD-FL.ST.GEHÄUSE, 1-POL.	PBT-GF20	GRAU
VII	XXX XXX XXX F	2-966857-7	A	2	1	VERRIEGELUNG	PBT-GF30	VIOLETT
				1	1	4.8MM RD-FL.ST.GEHÄUSE, 1-POL.	PBT-GF20	GRÜN
VI	XXX XXX XXX E	2-966857-6	A	2	1	VERRIEGELUNG	PBT-GF30	VIOLETT
				1	1	4.8MM RD-FL.ST.GEHÄUSE, 1-POL.	PBT-GF20	WEIß
V	XXX XXX XXX D	2-966857-5	A	2	1	VERRIEGELUNG	PBT-GF30	VIOLETT
				1	1	4.8MM RD-FL.ST.GEHÄUSE, 1-POL.	PBT-GF20	BLAU
IV	XXX XXX XXX C	2-966857-4	A	2	1	VERRIEGELUNG	PBT-GF30	VIOLETT
				1	1	4.8MM RD-FL.ST.GEHÄUSE, 1-POL.	PBT-GF20	ORANGE
III	XXX XXX XXX B	2-966857-3	A	2	1	VERRIEGELUNG	PBT-GF30	VIOLETT
				1	1	4.8MM RD-FL.ST.GEHÄUSE, 1-POL.	PBT-GF20	ROT
II	XXX XXX XXX A	2-966857-2	A	2	1	VERRIEGELUNG	PBT-GF30	VIOLETT
				1	1	4.8MM RD-FL.ST.GEHÄUSE, 1-POL.	PBT-GF20	DUNKELBRAUN
I	XXX XXX XXX	2-966857-1	A	2	1	VERRIEGELUNG	PBT-GF30	VIOLETT
				1	1	4.8MM RD-FL.ST.GEHÄUSE, 1-POL.	PBT-GF20	SCHWARZ
VIII	071 973 851 G	1-966857-8	A	2	1	VERRIEGELUNG	PBT-GF30	VIOLETT
				1	1	4.8MM RD-FL.ST.GEHÄUSE, 1-POL.	PBT-GF20	GRAU
VII	071 973 851 F	1-966857-7	A	2	1	VERRIEGELUNG	PBT-GF30	VIOLETT
				1	1	4.8MM RD-FL.ST.GEHÄUSE, 1-POL.	PBT-GF20	GRÜN
VI	071 973 851 E	1-966857-6	A	2	1	VERRIEGELUNG	PBT-GF30	VIOLETT
				1	1	4.8MM RD-FL.ST.GEHÄUSE, 1-POL.	PBT-GF20	WEIß
V	071 973 851 D	1-966857-5	A	2	1	VERRIEGELUNG	PBT-GF30	VIOLETT
				1	1	4.8MM RD-FL.ST.GEHÄUSE, 1-POL.	PBT-GF20	BLAU
IV	071 973 851 C	1-966857-4	A	2	1	VERRIEGELUNG	PBT-GF30	VIOLETT
				1	1	4.8MM RD-FL.ST.GEHÄUSE, 1-POL.	PBT-GF20	ORANGE
III	071 973 851 B	1-966857-3	A	2	1	VERRIEGELUNG	PBT-GF30	VIOLETT
				1	1	4.8MM RD-FL.ST.GEHÄUSE, 1-POL.	PBT-GF20	ROT
II	071 973 851 A	1-966857-2	A	2	1	VERRIEGELUNG	PBT-GF30	VIOLETT
				1	1	4.8MM RD-FL.ST.GEHÄUSE, 1-POL.	PBT-GF20	DUNKELBRAUN
I	071 973 851	1-966857-1	A	2	1	VERRIEGELUNG	PBT-GF30	VIOLETT
				1	1	4.8MM RD-FL.ST.GEHÄUSE, 1-POL.	PBT-GF20	SCHWARZ

NUR FÜR VW

ZEICHNUNG GÜLTIG AB .....

AMP — AMP DEUTSCHLAND GmbH, D-63225 Langen

BENENNUNG: 4.8MM TAB RD-HOUSING, 1 POSN, ASSY
4.8MM RD-FLACHSTECKERGEHÄUSE, 1-POL., KOMPLETT

K

NICHT TOLERIERTE MASSE DIN 16901-140 ZENTRISCH ZUM NENNMAß | FORMAT A1 | ZEICHNUNGS-NR. 966857

GEZ. S.SCHELHORN 02-JAN-96 | GEPR. F.THIEL 03-JAN-96

MASSTAB 2:1 | BLATT 1 VON 1 | REV. A1

LOC A1 DIST

AMP-EN-556 REV 9-93

11-NOV-96 12:02:13 eg004203 s.966857.1.c (in EDM)