Alle Rechte vorbehalten/ *All rights reserved*

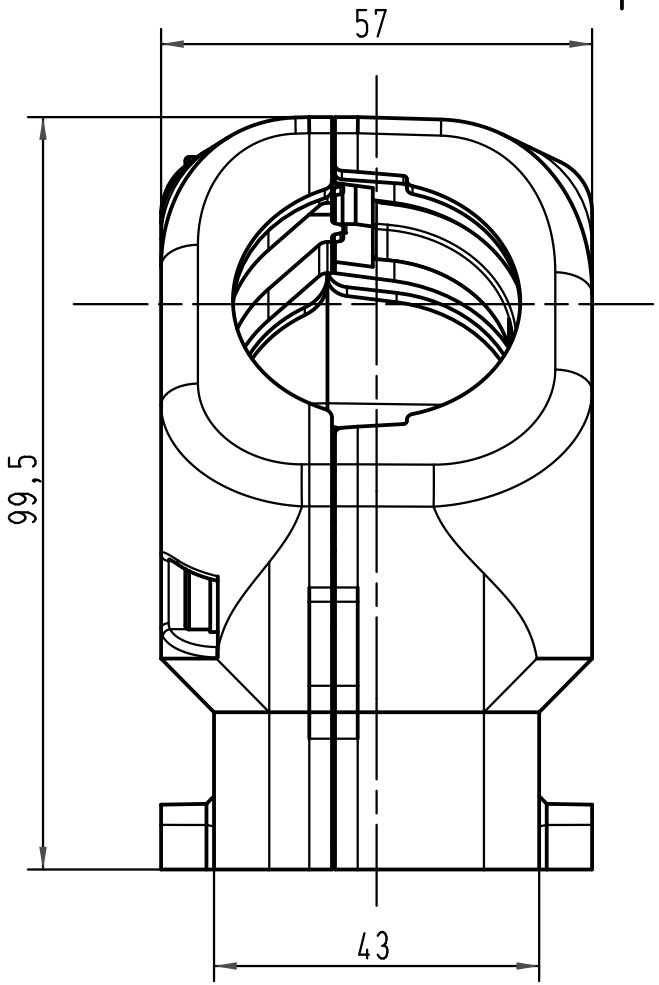

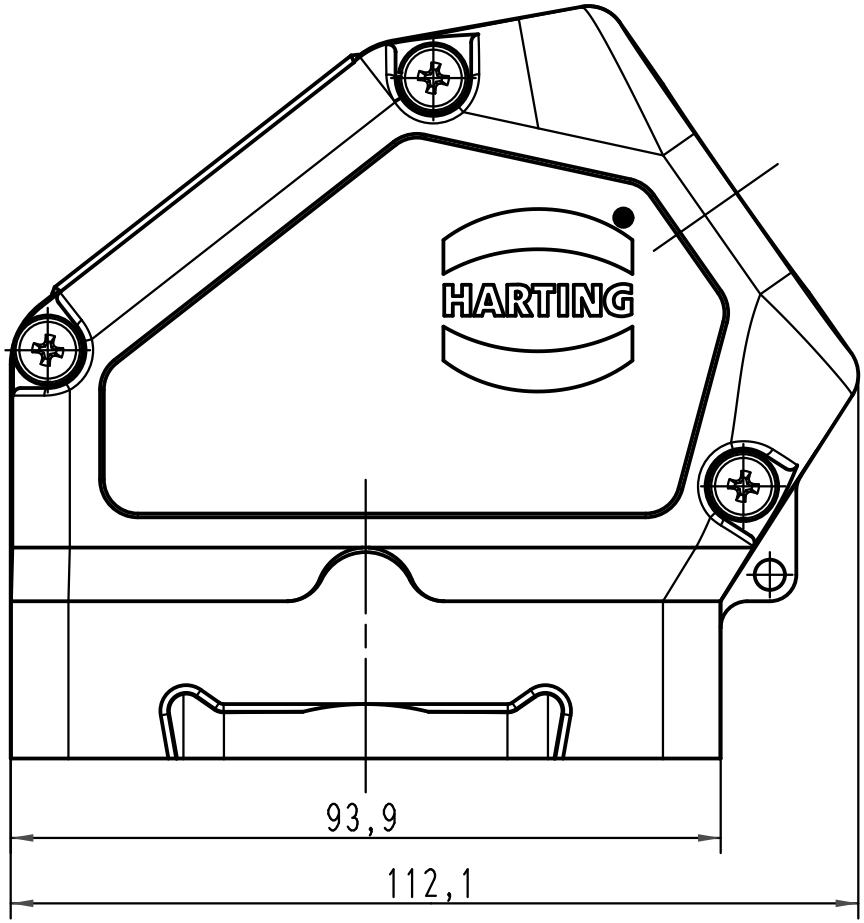

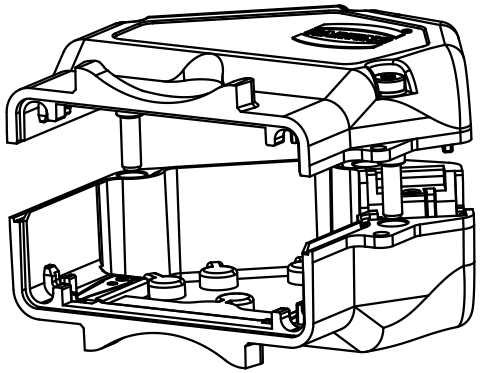

All Dimensions in mm
Original Size DIN A 4

Techn. Character.

Nicht tolerierte Masse/ *Free size tolerances*

	Dat.	Name	Massstab/ *Scale*
Detail.	17.10.06	ML	1:1
Insp.		Be	
Stand.			

Han Easy-Hood-16B-gs

412493

Mod.	Dat.	Name

HARTING Electric GmbH & Co. KG
D-32339 Espelkamp

TB 11 30 016 0520

Blatt/ *page*

Sub.