Alle Rechte vorbehalten/ *All rights reserved*

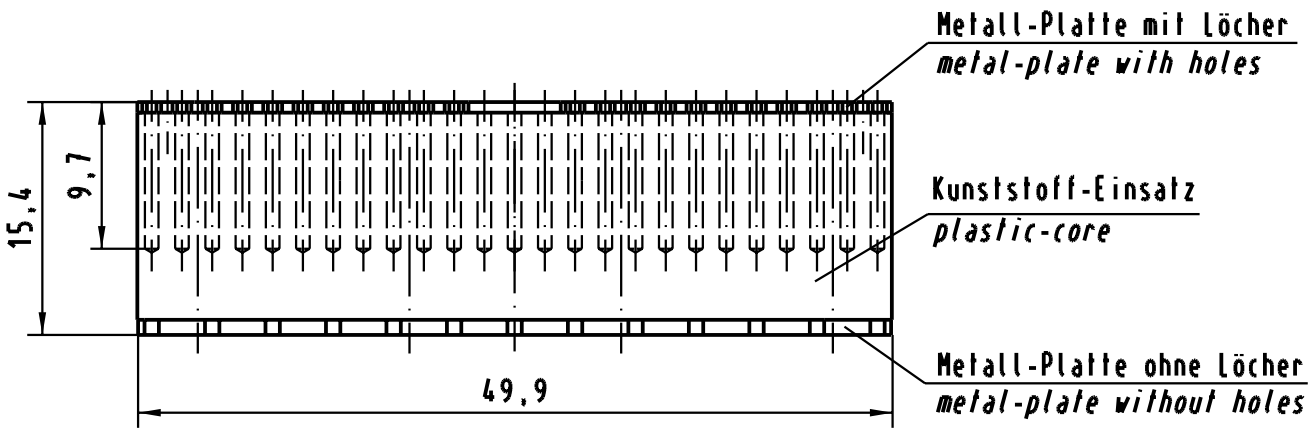

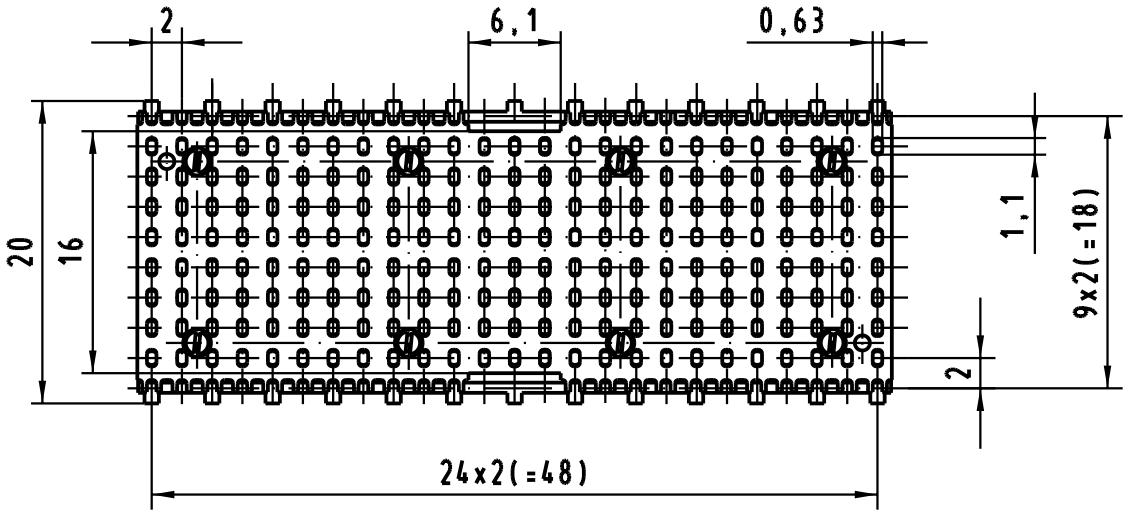

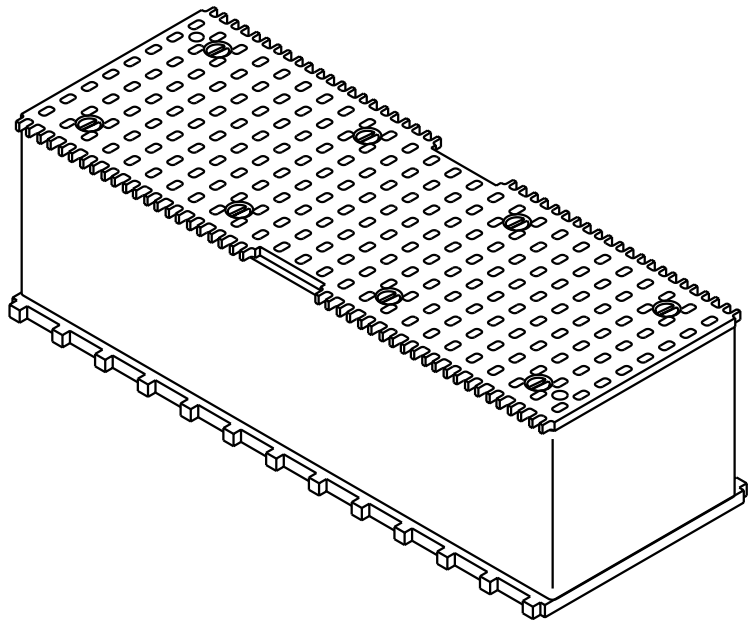

All Dimensions in mm
Original Size DIN A 4

Techn. Character.

Nicht tolerierte Maße/ *Free size tolerances*

	Dat.	Name	Maßstab/*Scale*
Detail.	05.02.01	Hage	2:1
Insp.	05.02.01	Wae	
Stand.			

Zahneinlegeteil
Tooth Insert
har-bus HM DE (8+2)

Mod.	Dat.	Name
29032		

HARTING KGaA
D-32339 ESPELKAMP

TB 17 99 000 0072

Sub.

Blatt/ *page*