THIS DRAWING IS UNPUBLISHED.
VERTRAULICHE UNVEROEFFENTLICHTE ZEICHNUNG
© COPYRIGHT 1997 BY AMP INCORPORATED.
RELEASED FOR PUBLICATION ,1997
FREI FUER VEROEFFENTLICHUNG
ALL RIGHTS RESERVED.
ALLE RECHTE VORBEHALTEN

MATED WITH:
PASSEND ZU:
BG6

LOC	DIST
A1	–

PROJEKT NR.:

REVISIONS
AENDERUNGEN

P	LTR	DESCRIPTION BESCHREIBUNG	DATE	DWN	APVD
	A7	ECR-10-009777	25.05.2010	SR	AR

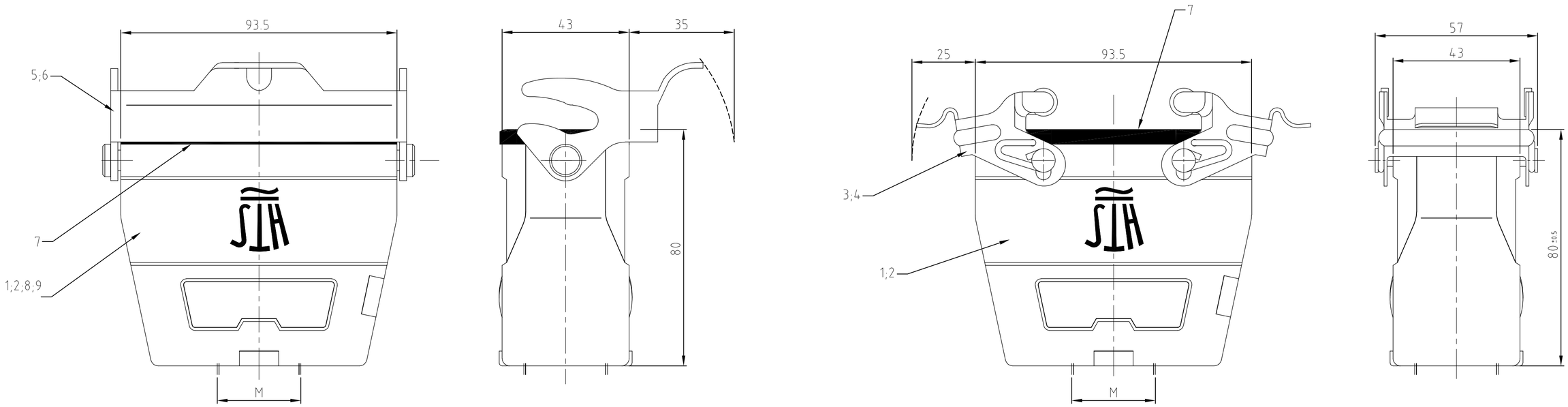

Notes:

1. Material: Housing: aluminium diecasting alloy
   Seals: neoprene
2. Surface: Powder coated grey
   aluminium oxid + varnish black
3. Varnish on the inside not necessary
4. Packaging quantity 5 pieces

Bemerkungen:

1. Material: Gehäuse: Alu-Druckguß-Legierung
   Dichtung: Neoprene
2. Oberfläche: Pulverbeschichtet grau
   Aluminiumoxid + Lackierung schwarz
3. Lackierung im Gehäuse ist nicht notwendig
4. Verpackungsmenge 5 Stück

HD.40.KD-LB-N	HD.40.KDO-LB.1.M32.G	HD-K.40.KDO-VS.1.M40.G	HD-K.40.KDO-LB.1.M25.G	HD-K.40.KDO-VS.1.M32.G	HD-K.40.KDO-LB.1.M32.G	HD.40.KDO-VS.1.M32.G	HD.40.KDO-LB.1.M32.G	DESCRIPTION / BENENNUNG	MATERIAL	SURFACE/OBERFLÄCHE	COLOR/FARBE	ITEM NO. POS.	REMARKS / BEMERKUNGEN
1								Kupplungsgehäuse HD/cable-to-cable hood	Aluminium/ALU		grey/grau	9	ohne Logo & Bohrung
	1							Kupplungsgehäuse HD/cable-to-cable hood	Aluminium/ALU		grey/grau	8	ohne Logo
1	1	1	1	1	1	1	1	Profildichtung/profile seal	Neoprene		black/schwarz	7	
			1		1			LB-Bügel/side clip	V2A/stainl. steel	blank/even		6	
1	1						1	LB-Bügel/side clip	Stahl/steel	verzinkt/zink plated	blau/blue	5	
		2		2				VS-Bügel/locking clip	V2A/stainl. steel	blank/even		4	
						2		VS-Bügel/locking clip	Stahl/steel	verzinkt/zink plated	blau/blue	3	
		1	1	1	1			Kupplungsgehäuse HD-K/cable-to-cable hood	Aluminium/ALU	Aluminiumoxid	black/schwarz	2	
						1	1	Kupplungsgehäuse HD/cable-to-cable hood	Aluminium/ALU		grey/grau	1	
0-8	0-7	0-6	0-5	0-4	0-3	0-2	0-1						

ORDERING TEXT/BESTELLTEXT

THIS DRAWING IS A CONTROLLED DOCUMENT FOR AMP INCORPORATED.
IT IS SUBJECT TO CHANGE AND THE CONTROLLING ENGINEERING ORGANIZATION SHOULD BE CONTACTED FOR THE LATEST REVISION.
DIESES ZEICHNUNGSDOKUMENT WIRD DURCH AMP INCORPORATED KONTROLLIERT. AENDERUNGEN, DIE DEM TECHNISCHEN FORTSCHRITT DIENEN, SIND VORBEHALTEN. DEN JEWEILS LETZTGUELTIGEN AENDERUNGSSTAND ERFAHREN SIE AUF ANFRAGE.

DIMENSIONS: DIMENSIONEN: mm

TOLERANCES UNLESS OTHERWISE SPECIFIED: ALLGEMEINTOLERANZEN
n. ISO 8015
n. ISO 2768 – mH –E
n. DIN 16901 – 140
0 PLC #-
1 PLC #-
2 PLC #-
3 PLC #-
ANGLES /WINKEL #-

MATERIAL

FINISH /OBERFLAECHE/FARBE

DWN Schneider	06.08.2003	
CHK Schweiger	06.08.2003	
APVD –	–	
PRODUCT SPEC PRODUKTSPEZ. –		
APPLICATION SPEC VERABEITUNGSSPEZ. –		
WEIGHT GEWICHT –		

Tyco Electronics
HTS Elektrotechnik
53819 Neunkirchen, Germany

NAME
Cable to cable hood housing
Kup. Gehäuse HD.40.KDO-LB/VS.1.M.G

SIZE	CAGE CODE	DRAWING NO ZEICHNUNGS-NR.	RESTRICTED TO NUR FUER
A2	00779	C-1106450	–

CUSTOMER DRAWING /KUNDENZEICHNUNG

MASSSTAB	BLATT	OF VON	REV
1 : 1	1	1	A7