ドアホルダー
DOOR HOLDERS

RoHS 10　CAD

CP-854 プラスチック製　**CP-854N** プラスチック製

CP-854-1

CP-854N-3

特　徴　Feature

- 樹脂製のため円滑に作動します。
- ワンタッチでキャッチします。
- スプリングの使用により耐振性に優れています。(CP-854-1)
- バン扉の保持に最適です。
- CP-854N-3は保持力の調整が可能です。

- Resin-made so the movement is smooth.
- Catch is performed by one touch.
- Vibration-resistance by spring function. (CP-854-1)
- Ideal for holding van doors.
- For CP-854N-3,the holding power can be adjusted.

仕　様
- 材　　質：ポリアセタール(POM)
- 標 準 色：白

〔CP-854-1〕
- 抜差し参考荷重：98N

〔CP-854N-3〕
- 参　考　荷　重：抜き：162～258N
  差し：189～314N

用　途
- 特装車・振動機器・ドライバン車・保冷車扉用

納　期
- 標準在庫品

⚠
- 常温でご使用ください。
- 緩み防止剤等、溶剤を使用する際は十分に検証を行ってください。

Specifications
- Material: Polyacetal (POM)
- Standard color: White

〔CP-854-1〕
- Insertion / removal load (reference): 98N

〔CP-854N-3〕
- Insertion / removal: 162 to 258N
  load: 189 to 314N

Specific-use
- Specially equipped vehicles, oscillation devices, dry vans, the doors of cold storage cars.

⚠
- Use it at normal temperature.
- Be sure to test adequately when using a solvent such as thread-locking fluid.

〔CP-854-1〕

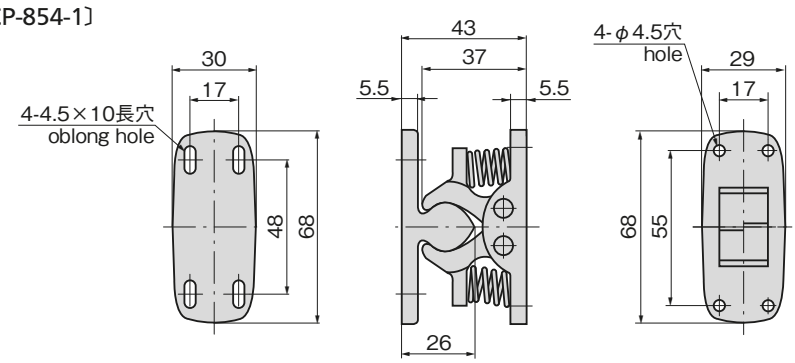

〔CP-854N-3〕

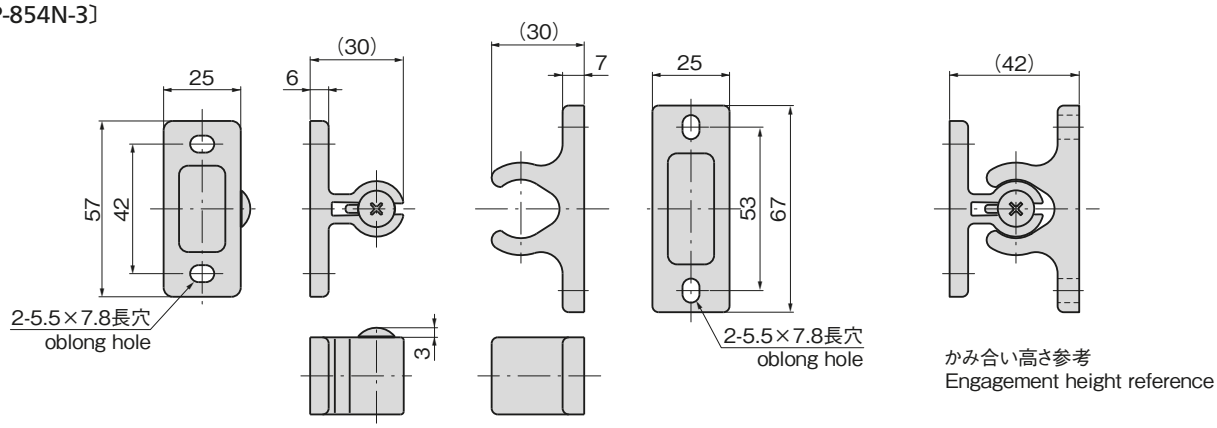

商品番号 Product No.	RoHS 10	CAD	製品質量(g) Mass	コード Code	単　価 Price	量販価格 Bulk Price 数量 Quantity	単価 Price
CP-854-1	●	2D/3D	60	21456	¥690	15個～	¥662
CP-854N-3	●	2D	45	24656	¥600	15個～	¥576

●：RoHS10指令対応品　▲：RoHS10指令に対応可能です。　※大量のご注文は更にお安くなります。