ドアホルダー
DOOR HOLDERS

RoHS　ステンレス　CAD

C-1898 ステンレス製　**C-898** 鉄製

C-1898-1

特　徴　Feature

- 面付けタイプで取付けが簡単です。
- コルゲートパネルにも取付けられます。
- ステンレス製で耐食性に優れています。
- 受金具は板バネ内蔵で振動でもはずれません。
- 振動・衝撃等による脱落防止機能付(C-898-A)

- Surface-mounting type for easy installation.
- Can be installed to the corrugated panel.
- Stainless steel, product of excellent corrosion resistance.
- Because the leaf spring is built in the striker, the holder is not loosened even under vibration.
- With function for preventing falling out from vibration or shock

仕　様

〔C-1898〕
- 材　　質：ステンレス鋼板(SUS304)
- 表面仕上：バレル研磨

〔C-898〕
- 材　　質：熱間圧延鋼板(SPHC)
- 表面仕上：亜鉛めっきクロメート処理(MFZn-C)

用　途　● 特装車・バン型車の扉

納　期　● 標準在庫品

Specifications

〔C-1898〕
- Material: Stainless steel plate (SUS304)
- Finish: Barrel polishing

〔C-898〕
- Material: Hot rolled steel plate (SPHC)
- Finish: Zinc plating chromate treatment (MFZn-C)

Specific-use　● Specially equipped vehicles, van type car's door.

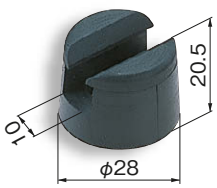

C-898-AH

運転中アームの遊びによる扉へのキズや音を防げます。
Prevent door from damage or noise by arm.

〔C-1898-1-1/2〕

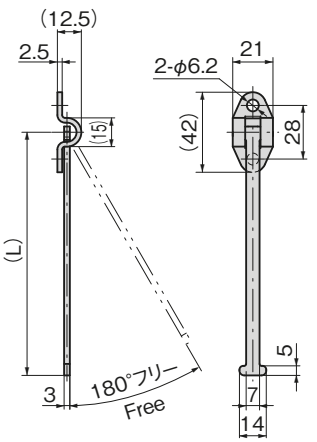

受座 Striker

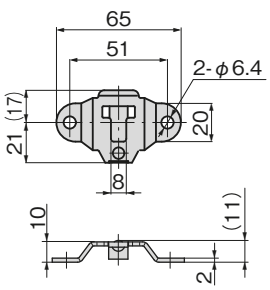

〔C-1898-1S / C-1898-2S〕

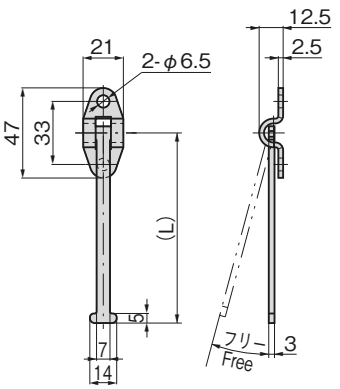

受座 Striker

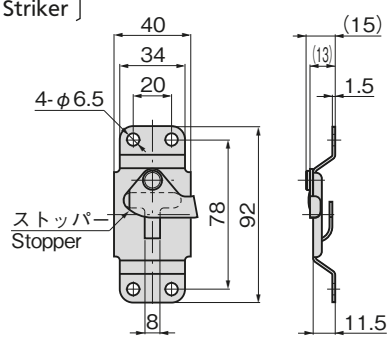

〔C-1898-A / C-898-A〕

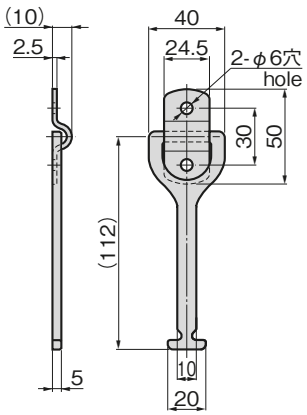

受座 Striker

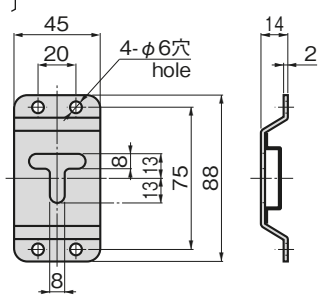

※商品番号変更のお知らせ
C-1898はC-1898-1に変更になりました。
※Product No. has changed. C-1898 → C-1898-1

商品番号 Product No.	RoHS	CAD	(L)	製品質量(g) Mass	コード Code	単　価 Price	量販価格 Bulk Price 数量 Quantity	単価 Price
C-1898-1	●	2D/3D	127	170	22224	¥650	15個～	¥624
C-1898-2	●	2D/3D	100	60	22910	¥650	15個～	¥624
C-1898-1S	●	2D/3D	127	90	23643	¥1,000	15個～	¥960
C-1898-2S	●	2D/3D	100	85	23642	¥820	20個～	¥788
C-1898-A	●	2D/3D		155	22927	¥900	15個～	¥864
C-898-A	●	2D		160	22926	¥280	30個～	¥269
C-898-AH	●	2D		12	23302	¥550	20個～	¥528

●：RoHS指令対応品
▲：RoHS指令に対応可能です。
※大量のご注文は更にお安くなります。

取付け方法
Installation method

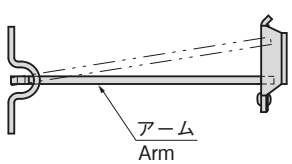

⚠ アームが水平になる様に取付けてください。
Install so that the arm is horizontal.