薄型平面スイングハンドル（取付け面から、止め金までの高さ共通タイプ）

A-1464-C ステンレス製　**A-464-C** 亜鉛合金製

FLUSH HANDLES

12.5mm共通で設計が楽々！

PAT.PEND.　RoHS　ステンレス　防水　TAK 60　マスターチェンジ　キーチェンジ　CAD

A-464-C-1-1

A-464-C-2-1

キーNo.TAK60
Key

A-464-C ブラック塗装もあります。お問合せください。

特　徴　Feature

- パネル穴明け寸法はA-160・A-240等のシリーズと互換性があります。
- 取付け面から止め金までの高さが12.5mmと抑えられており盤内部の設計に負担をかけません。
- 左右兼用型（カムと止め金を裏返すと左右の入替ができます。）

- Installation is compatible with A-160 and A-240 etc.
- The height of the stopper from the attachment surface is kept to 12.5 mm, to reduce the load on the interior of the panel.
- For both left-hand and right-hand use. (the left-hand or right-hand use can be changed by reversing the cam and stopper plate)

仕　様
- 材　　質：A-1464-C/ステンレス鋼鋳物（SUS304）
  A-464-C/亜鉛合金（ZDC）
- 表面仕上：A-1464-C/ヘアライン仕上
  A-464-C/サチライトクロムめっき（MZCr）
- 付 属 品：止め金・取付け板・ビスセット・キー2本

用　途
- サーバーラック・配分電盤・制御盤

納　期
- 標準在庫品

備　考
- 鍵なしもあります。（A-464-C）
- マスターシステム、指定同番、鍵違い、キーNo.0200も製作します。お問合せください。
- 本製品の止め金取付け用ねじは、緩み防止のため「緩み防止剤」の塗布をお奨め致します。
- 取付けビスは止め金が干渉しない様に締込んでください。

Specifications
- Material: A-1464-C: Cast stainless steel (SUS304)
  A-464-C: Zinc alloy (ZDC).
- Finish: A-1464-C: Hairline finish
  A-464-C: Satellite chrome plating (MZCr).
- Accessories: Stopper plate, fixing plate, screws, two keys

Specific-use
- Server rack, distribution boards, control boards etc.

Remarks
- It is recommended that thread-locking fluid be used to prevent loosening of the mounting screws for the catch.
- Tighten the mounting screws far enough that the catch does not come in contact with them.

〔A-1464-C-1・2〕
〔A-464-C-1・2〕

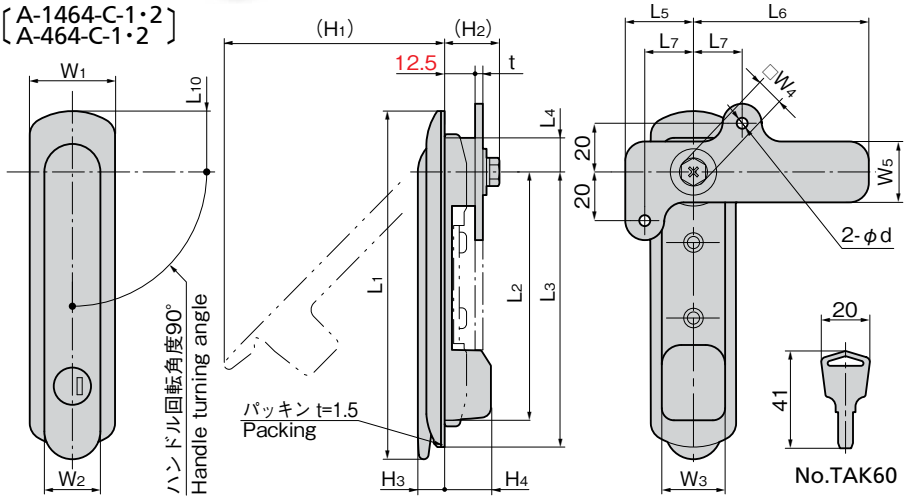

〔A-1464-C-3
A-464-C-3〕

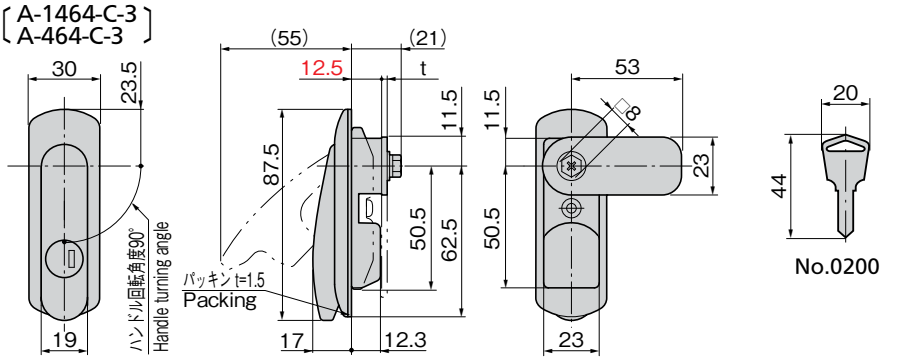

耐火形扉用把手登録品はA-1464-C-2-1-TAK70／0200です。お問合せください。

商品番号 Product No. SUS	商品番号 Product No. ZDC	L1	L2	L3	L4	L5	L6	L7	L8	L9	L10	W1	W2	W3	W4	W5	W6	(H1)	(H2)	H3	H4	t SUS	t ZDC	φd	製品質量(g) Mass SUS	製品質量(g) Mass ZDC
A-1464-C-1-1-TAK60	A-464-C-1-1-TAK60	143	102	113	14	28	72	20	14.5	117	25	36	23	26	10	25	27	91	23	12	19	3	3.2	4.5	520	520
	A-464-C-1-2																									
A-1464-C-2-1-TAK60	A-464-C-2-1-TAK60	121	83.5	95.5	11.5	22	52	15	12	96	23.5	30	19	23	8	24	24	70	21	9.6	20.5	2	2.3	4.2	345	300
	A-464-C-2-2																									
A-1464-C-3-1-TAK60	A-464-C-3-1-TAK60	図面参照							12	63	See the drawing						24	図面参照				2	2.3		260	235
	A-464-C-3-2																									

商品番号 Product No. SUS	商品番号 Product No. ZDC	RoHS SUS	RoHS ZDC	CAD SUS	CAD ZDC	適用板厚(mm) Applicable panel thickness SUS	適用板厚(mm) ZDC	備考 Remarks SUS	備考 ZDC	付属止め金 Attached stopper plate SUS	付属止め金 ZDC	コード Code SUS	コード Code ZDC	単価 Price SUS	単価 Price ZDC	量販価格 Bulk Price SUS 数量 Quantity	SUS 単価 Price	ZDC 数量 Quantity	ZDC 単価 Price
A-1464-C-1-1-TAK60	A-464-C-1-1-TAK60	●	●		2D/3D	0~2.5	0~3.2	鍵あり With lock	鍵あり With lock	AC-1025-E-1	AC-25-E-1	04152	04069	¥9,500	¥2,000	5個～	¥9,120	15個～	¥1,920
	A-464-C-1-2		●		2D		0~3.2		鍵なし Without lock				04005		¥1,700			20個～	¥1,632
A-1464-C-2-1-TAK60	A-464-C-2-1-TAK60	●	●	2D	2D/3D	0~2.5	0~3.2	鍵あり With lock	鍵あり With lock	本品専用止め金 Special stopper plate	本品専用止め金 Special stopper plate	04153	04070	¥8,800	¥1,700	5個～	¥8,450	25個～	¥1,632
	A-464-C-2-2		●		2D		0~3.2		鍵なし Without lock				04006		¥1,550			25個～	¥1,488
A-1464-C-3-1-TAK60	A-464-C-3-1-TAK60	●	●	2D	2D/3D	0~2.5	0~2.3	鍵あり With lock	鍵あり With lock	AC-1025-53	AC-25-53	04154	04071	¥8,700	¥1,600	5個～	¥8,360	25個～	¥1,536
	A-464-C-3-2		●		2D				鍵なし Without lock				04007		¥1,450			25個～	¥1,392

●：RoHS指令対応品　▲：RoHS指令に対応可能です。

※大量のご注文は更にお安くなります。
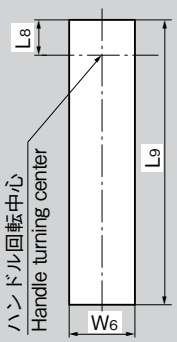
パネル穴明け寸法 Panel drilling dimensions