ESKA

Haltefedern für Sicherungen ∅ 5 mm
Clips for fuses ∅ 5 mm
Porte-fusible pour fusibles ∅ 5 mm

1207 / 1208

Bestell/Order Nr.:
120.700 / 120.800

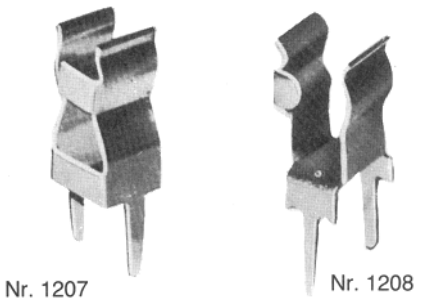

b 2 x l 2	4 x 9,5	4 x 8	
b 1 x l 1	1,2 x 2,5	1,2 x 3,5	
l 3	8	7,5	
a	5	5	
Material, s	Ms 0,4	Ms 0,4	Bz 0,4
gr ‰ ≈	350	370	390
Nr.	1207	1208	

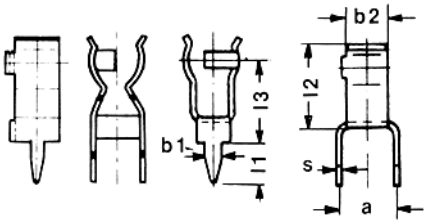

Bemessungsspannung:
Rated voltage: 500 V max.
Tension assignée:

Bemessungsstrom:
Rated current: 6,3 A
Courant assignée:

verzinnt / tin-plated / étamé

Haltefedern für Sicherungen ∅ 6,3 mm
Clips for fuses ∅ 6,3 mm
Porte-fusible pour fusibles ∅ 6,3 mm

1211 / 1212 / 1213 / 1214 / 1215

Bestell/Order Nr.:
121.100/121.200/...

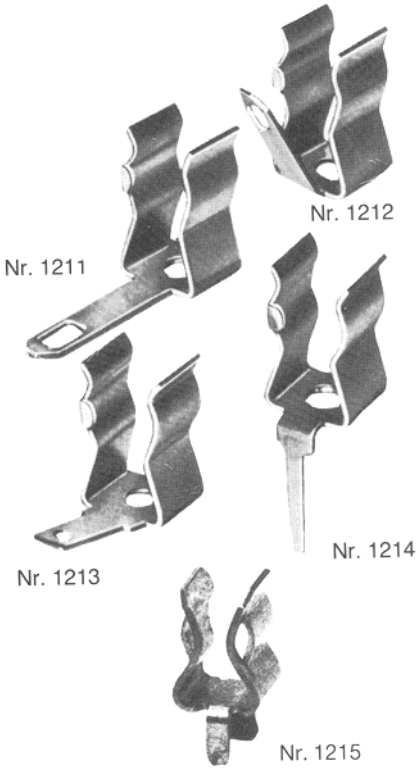

b 2 × l 2	5 × 10,5	5 × 10,5	5 × 10,5	5 × 10,5	7 × 11
b 1 × l 1	3 × 12	3 × 12	2,8 × 9	2,9 × 9,5	1,5 × 3,5
l 3	7	7	7	7	7,2
d + 0,1	2,3	2,3	2,3	2,3	–
Material, s	Ms 0,5	Ms 0,5	Ms 0,5	Ms 0,5	Ms 0,5
gr ‰ ≈	660	660	630	620	830
Nr.	1211	1212	1213	1214	1215

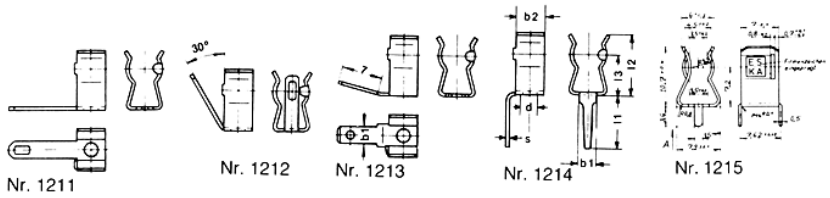

Bemessungsspannung:
Rated voltage: 500 V max.
Tension assignée:

Bemessungsstrom:
Rated current: 6,3 A
Courant assignée:
(1215 = 10 A/250 V)

verzinnt / tin-plated / étamé

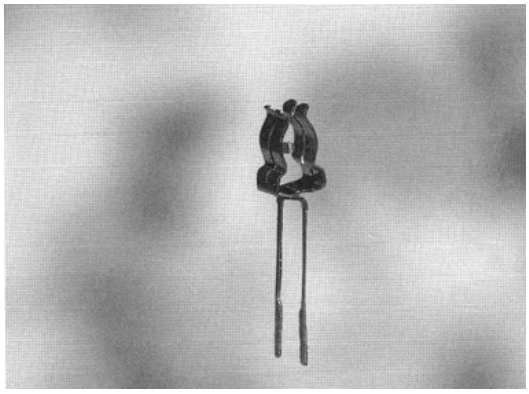

Haltefedern für Sicherungen 5 x 20 mm
Clips for fuses 5 x 20 mm
Porte-fusible pour 5 x 20 mm

1217

Bestell/Order Nr.:
121.700

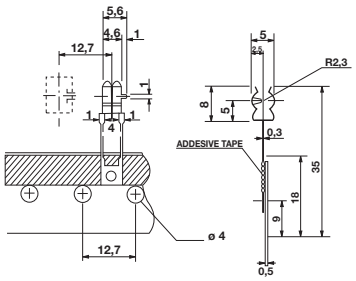

Bemessungsspannung:
Rated voltage: 250 V
Tension assignée

Bemessungsstrom:
Rated current: 8 A / 5 A*
Courant assignée:

verzinnt / tin-plated / étamé