Sechskantmutter ISO 4032 - M5 - 8.8
hexagonal nut ISO 4032 - M5 - 8.8

Fächerscheibe A5,3-FSt-DIN 6798
serrated lock washer

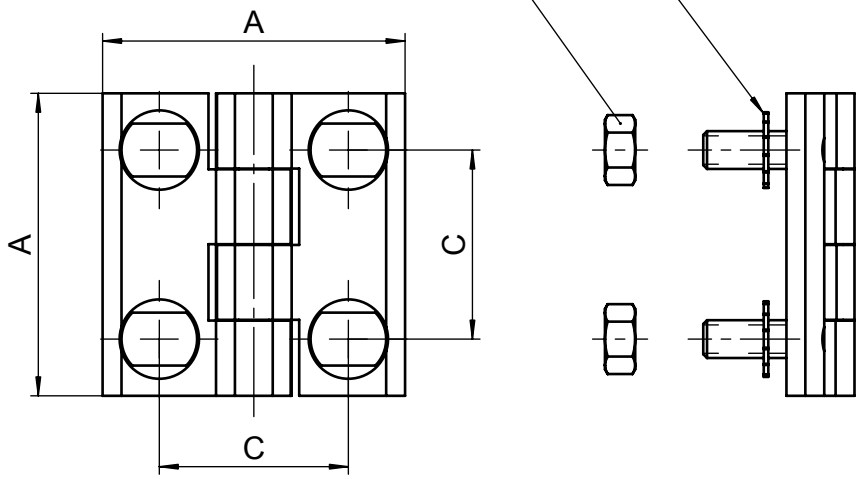

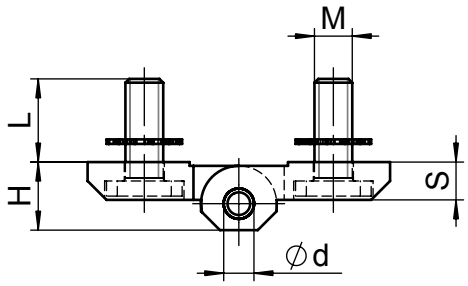

A mm	C mm	H mm	S mm	d mm	M mm	L mm	Artikel Nr.
40	25	9	5	4	M5	12	0.87.0095.0
50	30	11,5	6	6	M6	12	0.87.0096.0
60	36	15	8	8	M8	14	0.87.0097.0

M 1:1

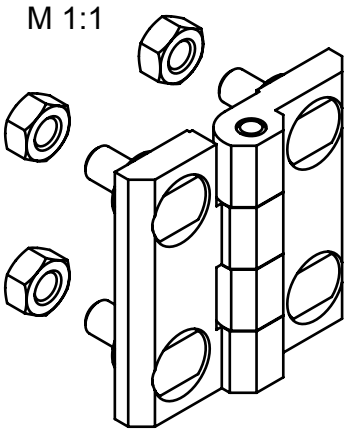

RAL 9005
Tiefschwarz - deep black

[mm] Roh- / Ausgangsteil

Zul. Abw. ISO 2768-mK ISO 8015

Oberflächen ISO 1302

Werkstoff Polycarbonate

STUV Mat.-Nr. ---

Abmessung 0 g cm³

	Datum	Name
Bearb.	18.06.07	m.teke
Gepr.		
Norm		

Benennung
hinge
with hexagon nut

Maßstab 1:1

Format A4H

Steinbach & Vollmann
GmbH + Co. KG
42579 Heiligenhaus
www.stuv.de

Zeichnungsnummer
08700950-08700970

Blatt 01 von 1 Bl.

Zust.	Änderung	Datum	Name

Urspr.: 0SK168000000

Ers. f.: Ers. d.:

ISO 2768 mK	Längenmaße 0,5 bis 6	6 bis 30	30 bis 120	120 bis 400	400 bis 1000	Winkelmaße bis 10	10 bis 50	50 bis 120	120 bis 400	über 400	Fasen / Rundungsradien 0,5 bis 3	3 bis 6	6 bis 30	30 bis 120	Geradheit u. Ebenheit bis 10	10 bis 30	30 bis 100	100 bis 300	300 bis 1000	Rechtwinkligk. bis 100	100 bis 300	100 bis 1000	Symmetrie bis 100	100 bis 300	100 bis 1000	Lauf
XII mittel / K	± 0,1	± 0,2	± 0,3	± 0,5	± 0,8	± 1°	± 30'	± 20'	± 10'	± 5'	± 0,2	± 0,5	± 1	± 2	0,05	0,1	0,2	0,4	0,6	0,4	0,6	0,8	0,6	0,6	0,8	0,2

Weitergabe sowie Vervielfältigung dieses Dokuments, Verwertung und Mitteilung seines Inhalts sind verboten, soweit nicht ausdrücklich gestattet. Alle Rechte vorbehalten nach DIN34