防水ハンドル
WATERPROOF HANDLES

RoHS　ステンレス　防水　TAK 60　マスターチェンジ　キーチェンジ　耐火　CAD

A-1140 ステンレス製

（社）日本電気協会 キュービクル式非常電源専用受電設備認定基準適合品（A-1140-1）
（社）日本配電制御システム工業会 非常用配電盤等機器認定委員会登録品
耐火形扉用把手
独立行政法人都市再生機構様指定品

A-1140-1-1

A-1140-3-1

キーNo.2002 Key

A-1140-6-1

キーNo.TAK60 Key

キーNo.0200 Key

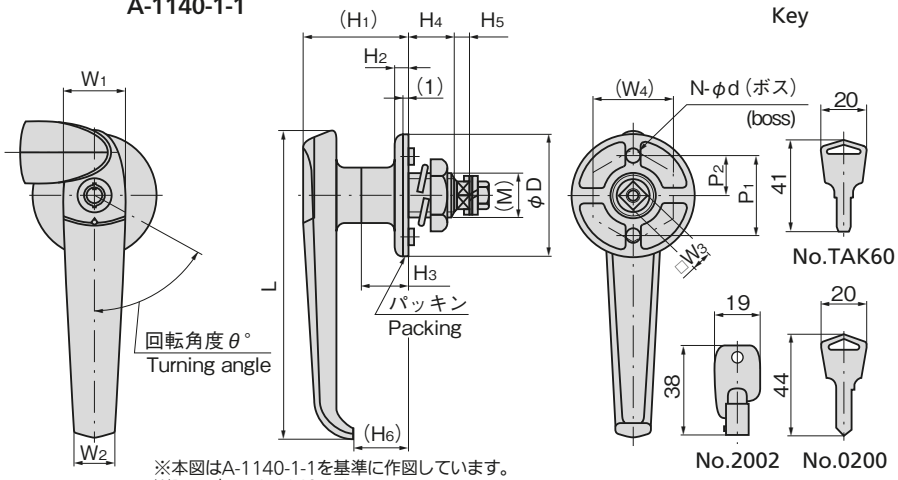

※本図はA-1140-1-1を基準に作図しています。
※Based on A-1140-1-1.

パネル穴明け寸法　Panel drilling dimensions

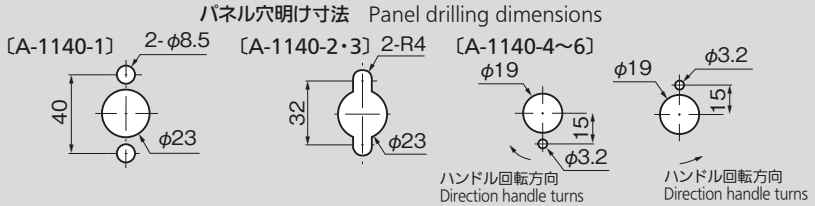

特　徴　Feature

- 錠前は操作性に優れた防塵シャッター付新型リバーシブルキーTAK60を標準装備（A-1140-TAK60）
- 防水タイプ（Oリング・パッキン使用）
- 耐火・耐熱・耐塩・耐酸
- 左右兼用型

- The lock comes standard with the TAK60, a new-style reversible key with an easy-to-use dustproof shutter. (A-1140-TAK60)
- Waterproof.(using O-ring and sheet packing)
- Fire-resistant, heat-resistant, saltwater-resistant and acid-resistant.
- For both left-hand and right-hand use.

仕　様
- 材　　質：ステンレス鋼鋳物（SUS316）
- 表面仕上：鏡面バフ研磨
- 鍵 番 号：A-1140-1～3／2002
  A-1140-1～6／TAK60・0200

用　途
- 屋外キュービクル・配分電盤・環境機器・食品機器・計測機器

納　期
- 標準在庫品

備　考
- ハンドルを固定したタイプも製作致します。
- A-1140-1～3はNo.2002キー1本付属しています。2本以上ご必要の際はご連絡ください。
- マスターシステム、指定同番、鍵違いも製作します。お問合せください。
- ⚠ 耐熱形配電盤には必ず鍵付をご使用ください。
- 施解錠は錠前の構造上、鍵を押しながら回してください。
- 本製品の止め金取付け用ねじは、緩み防止のため「緩み防止剤」の塗布をお奨め致します。

Specifications
- Material: Cast stainless steel (SUS316)
- Finish: Mirror surface buffing
- Key No.: A-1140-1 to 3: 2002
  A-1140-1 to 6: TAK60 ,0200

Specific-use
- Outdoor cubicle, power/distribution boards, environment equipment, food equipment and measuring equipment

Remarks
- ⚠ For heat-resistance power/distribution boards, be sure to use the product with key.
- Due to the structure of the lock, the key must be pushed in as it is turned in order to release the lock.
- It is recommended that thread-locking fluid be used to prevent loosening of the mounting screws for the catch.

※耐火形扉用把手の登録鍵番号はNo.0200です。ご注文の際にご指定ください。

商品番号 Product No.	RoHS	CAD	鍵番号 Key No.	L	W1	W2	□W3	(W4)	(H1)	H2	H3	H4	H5	(H6)	P1	P2	N	φd	(M)	φD	θ°	最大適用板厚 Max. applicable panel thickness	製品質量(g) Mass	コード Code	単価 Price	量販価格 Bulk Price 数量 Quantity	単価 Price
A-1140-1-1	●	2D/3D	2002	152	30	16	10	41	50	6	22	22.5	5	26	40		2	8	M22	60	60	9.8	530	03613	¥9,000	5個～	¥8,640
A-1140-1-1-TAK60	●	2D/3D	TAK60																					04132	¥8,500	5個～	¥8,160
耐火 A-1140-1-1-0200	●	2D/3D	0200																					03573	¥8,500	5個～	¥8,160
A-1140-1-2	●	2D/3D	鍵なし Without lock																					03610	¥7,000	5個～	¥6,720
A-1140-2-1	●	2D/3D	2002	120	24	14	8	32	43	5	12	14.8	3	24	32	15		7		48	65	8.8	340	03614	¥8,500	5個～	¥8,160
A-1140-2-1-TAK60	●	2D/3D	TAK60																					04133	¥8,000	5個～	¥7,680
耐火 A-1140-2-1-0200	●	2D/3D	0200																					03574	¥8,000	5個～	¥7,680
A-1140-2-2	●	2D/3D	鍵なし Without lock																					03611	¥6,000	5個～	¥5,760
A-1140-3-1	●	2D/3D	2002	102	23	13			38.5		9			21.5						45			260	03615	¥8,300	5個～	¥7,970
A-1140-3-1-TAK60	●	2D/3D	TAK60																					04134	¥7,800	5個～	¥7,490
耐火 A-1140-3-1-0200	●	2D/3D	0200																					03575	¥7,800	5個～	¥7,490
A-1140-3-2	●	2D/3D	鍵なし Without lock																					03612	¥5,000	5個～	¥4,800
A-1140-4-1-TAK60	●	3D	TAK60	90	20	13		27	42	5	12.5	11.3		25		15	1	3	M18	38	60	4	210	04135	¥7,600	5個～	¥7,296
A-1140-4-1-0200	●	2D/3D	0200																					01144	¥7,600	5個～	¥7,296
A-1140-5-1-TAK60	●	2D/3D	TAK60	80																			200	04136	¥7,600	5個～	¥7,296
A-1140-5-1-0200	●	2D/3D	0200																					01133	¥7,600	5個～	¥7,296
A-1140-6-1-TAK60	●	3D	TAK60	70																			196	04137	¥7,500	5個～	¥7,200
A-1140-6-1-0200	●	2D/3D	0200																					01134	¥7,500	5個～	¥7,200

●：RoHS指令対応品　▲：RoHS指令に対応可能です。

※大量のご注文は更にお安くなります。