コンテナーハンドル（サイド扉用）
CONTAINER HANDLES (SIDE DOOR TYPE)

RoHS　ステンレス　CAD

FA-1814
ステンレス製

PAT.PEND.

FA-1814-R

FA-1814-R用受金
handle catch

特　徴　Feature

- オールステンレスのサイド扉専用ハンドルです。耐食性に優れています。
- 高さを抑え、突起のない安全設計です。
- 中・小型扉に最適です。
- 右用・左用（本図・写真共右用です。）

- Stainless steel product will be used as the handle of the side door. It has excellent corrosion resistance.
- Safety design that reduces height and eliminates projections.
- Suitable for medium and small doors.
- The left-hand or right-hand use (The drawings and photo show the right handle.)

仕　様　●材　　質：ステンレス鋼板（SUS304）
　　●表面仕上：バフ研磨
用　途　●特装車・コンテナー・バン車の側面扉
納　期　●標準在庫品
備　考　●ハンドルとパイプは組立していません。パイプは別売です。
　　●南京錠で施錠できます。

Specifications　●Material: Stainless steel plate (SUS304)
　　●Finish: Buffing
Specific-use　●Side doors for specially equipped vehicles, containers and vans.
Remarks　●The handle and the pipe are not assembled. The pipe is optional.
　　●A padlock can be used for the locking.

商品番号 Product No.	RoHS	CAD	備　考 Remarks	製品質量(g) Mass	コード Code	単　価 Price	量販価格 Bulk Price 数量 Quantity	単価 Price
FA-1814-L	●	2D	左用 Left-hand use	3,320	60331	¥21,000	4個～	¥20,160
FA-1814-R	●	2D	右用 Right-hand use	3,320	60611	¥21,000	4個～	¥20,160

●：RoHS指令対応品　▲：RoHS指令に対応可能です。　※大量のご注文は更にお安くなります。

〔FA-1814-R〕

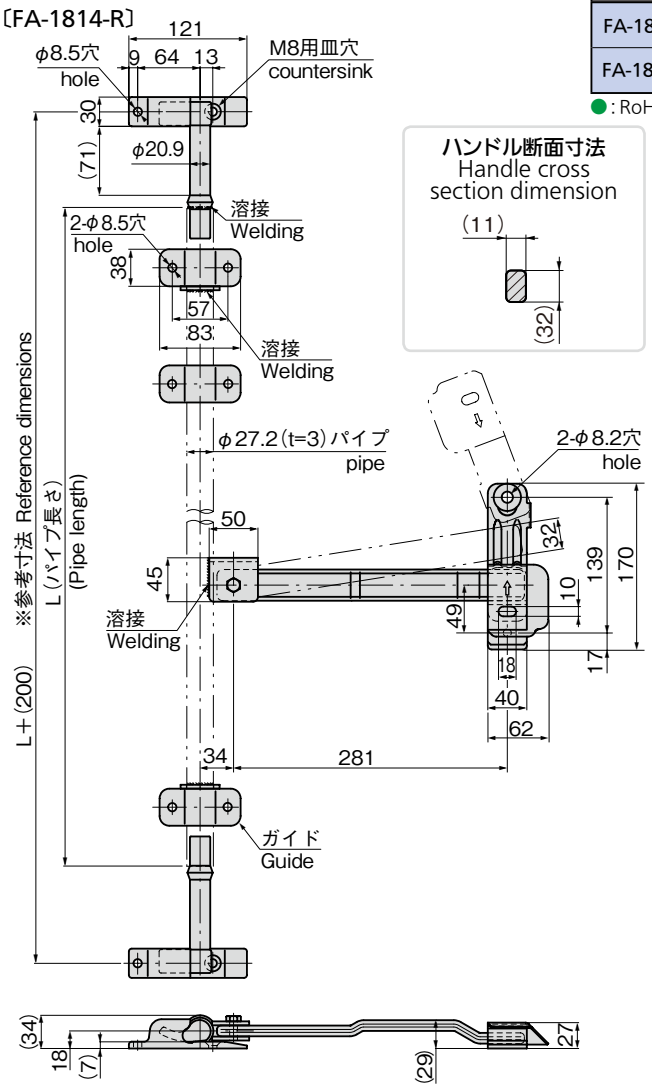

ハンドル断面寸法
Handle cross section dimension

受け本体詳細
Catch body specifications

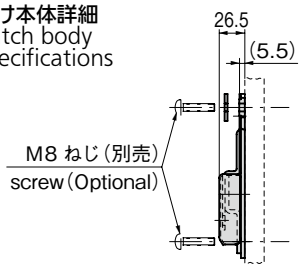

ガイド詳細
Guide specifications

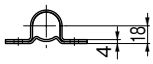
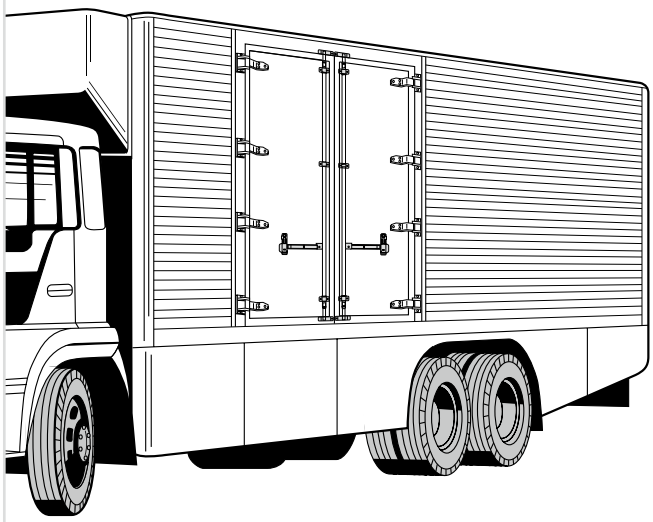
使用例
Example of application