NICHT VERMASSTE KANTEN SIND NICHT MAßSTäBLICH

ÄNDERUNGEN DIE DEM TECHNISCHEN FORTSCHRITT DIENEN, BEHALTEN WIR UNS VOR

ZEICHNUNG GESCHüTZT DURCH © COPYRIGHT 1994 AMP DEUTSCHLAND GMBH ALLE RECHTE VORBEHALTEN

REV.	ÄNDERUNG	DATUM	NAME
0	NEUE ZEICHNUNG	07.06.94	M.DAUBER
01	AUSFüHRUNG -4 BIS 1--2 NEU HINZU	28.08.95	M.STEIN
02	ZEICHNUNG üBERARBEITET	09.10.95	M.STEIN
03	MONTAGEANLEITUNG WAR ANLEITUNG	16.09.97	M.STEIN
04	ITEM1: CHANGED IN 1-745491-7	01.11.07	S.HASS
05	ITEM1: CHANGED IN 1-745497-5	20.02.08	S.HASS
06	REVISED PER ECO-09-023929	22OCT09	AEG

AUSFüHRUNG ~~-4~~ BIS ~~1--2~~ (1)

(GRöSSE DER POS. 1,2 UND 3 VARIIEREN JE NACH POLZAHL)

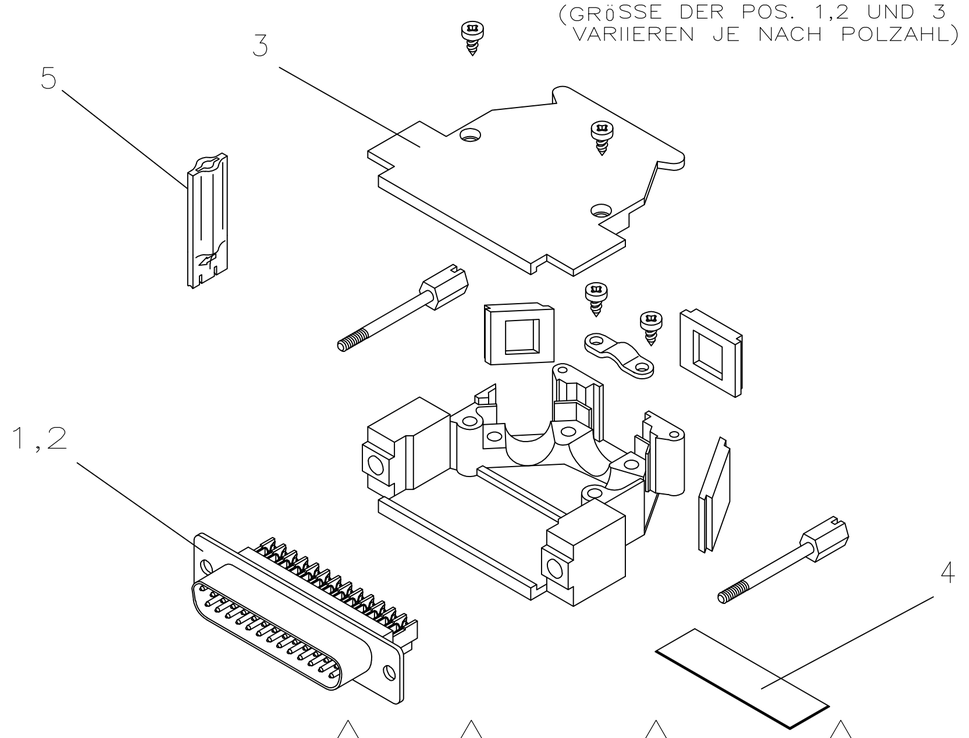

AUSFüHRUNG ~~-1~~ BIS -3 (1)

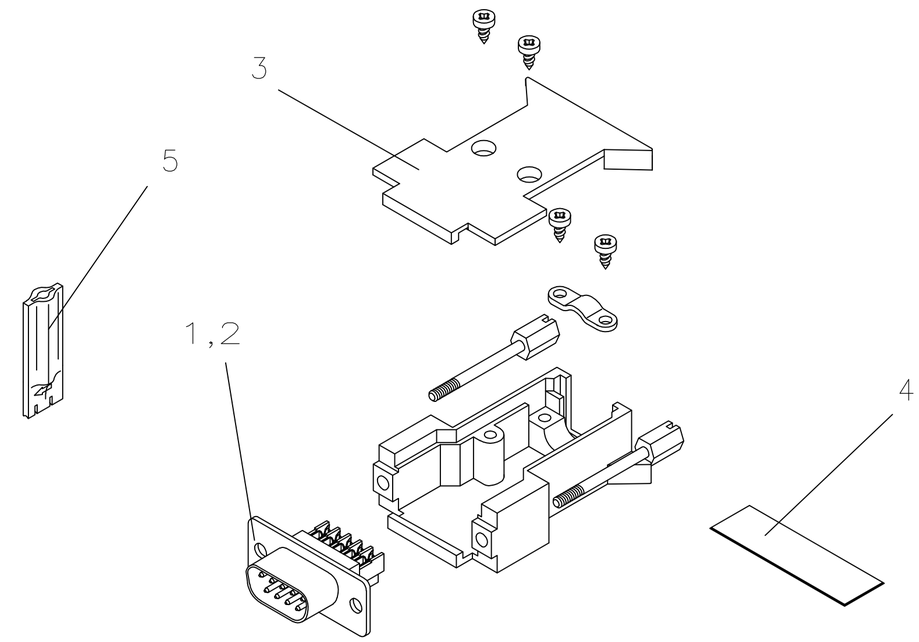

BESTELL-NR.	1-966 490-2 (1)	1-966 490-1	1-966 490-0 (1)	966 490-9	966 490-8	966 490-7 (1)	966 490-6	966 490-5	966 490-4 (1)	966 490-3	966 490-2	966 490-1 (1)	POS.	EINZELTEIL-NR.	BENENNUNG EINZELTEIL	WERKSTOFF	OBERFLäCHE / FARBE
	1	1	1	1	1	1	1	1	1	1	1	1	6	114-18093	MONTAGEANLEITUNG	-	-
	1	1	1	1	1	1	1	1	1	1	1	1	5	578 300-2	EINDRüCKWERKZEUG	PA GV	-
	1	1	2	1	1	2	1	1	2	1	1	2	4	966 337-1	SELBSTKLEBENDES KUPFERBAND	Cu	-
	1	1	2	-	-	-	-	-	-	-	-	-	3	829 386-5	ABDECKKAPPE 37 POL.	PC	METALLISIERT
	-	-	-	1	1	2	-	-	-	-	-	-	3	828 278-5	ABDECKKAPPE 25 POL.	PC	METALLISIERT
	-	-	-	-	-	-	1	1	2	-	-	-	3	828 277-5	ABDECKKAPPE 15 POL.	PC	METALLISIERT
	-	-	-	-	-	-	-	-	-	1	1	2	3	828 276-5	ABDECKKAPPE 9 POL.	PC	METALLISIERT
	1	-	1	-	-	-	-	-	-	-	-	-	2	745 498-2	HDE-20 STIFTSTECKER 37 POL.	-	-
	-	1	1	-	-	-	-	-	-	-	-	-	1	1-745 497-5	HDE-20 BUCHSENSTECKER 37 POL.	-	-
	-	-	-	1	-	1	-	-	-	-	-	-	2	745 496-2	HDE-20 STIFTSTECKER 25 POL.	-	-
	-	-	-	-	1	1	-	-	-	-	-	-	1	745 495-2	HDE-20 BUCHSENSTECKER 25 POL.	-	-
	-	-	-	-	-	-	1	-	1	-	-	-	2	745 494-2	HDE-20 STIFTSTECKER 15 POL.	-	-
	-	-	-	-	-	-	-	1	1	-	-	-	1	745 493-2	HDE-20 BUCHSENSTECKER 15 POL.	-	-
	-	-	-	-	-	-	-	-	-	1	-	1	2	745 492-2	HDE-20 STIFTSTECKER 9 POL.	-	-
	-	-	-	-	-	-	-	-	-	-	1	1	1	1-745 491-7	HDE-20 BUCHSENSTECKER 9 POL.	-	-
	37 POL.			25 POL.			15 POL.			9 POL.							
	STüCK																

VERPACKUNG :

JE 1 KIT IN KUNSTSTOFFBEUTEL VERPACKT
KUNSTSTOFFBEUTEL NEUTRAL MIT
AMP TEILENR. BEDRUCKT

JE 50 BEUTEL IN KARTON VERPACKT

(1) OBSOLETE PARTS: OBSOLETE CIS STREAMLINING PER D.RENAUD/D.SINISI

ZEICHNUNG GüLTIG AB 8/08....

AMP | AMP DEUTSCHLAND GmbH D-63225 Langen

BENENNUNG: HDE-20 KIT 9 POL.- 37 POL.

K

NICHT TOLERIERTE MASSE	FORMAT	ZEICHNUNGS-NR.
± -	A2	966490
± -		
MASSTAB 1:1	BLATT 1 VON 1	REV. 06

GEZ. M.DAUBER 07-JUN-94 | GEPR. M. Dauber 07-JUN-94

NUMMER 966 490 | VERWENDET FüR - | PASSEND ZU - | CAD-ORIGINAL ZEICHNUNG NICHT ÄNDERN | LOC A1 | DIST - | WAR NR. -

AMP-EN-555 REV 9-93

Translated 070324.094159 (YYMMDD.HHMMSS) from Computervision, Inc., Medusa Revision 12.2.5T