DWG. NO. SD-5197-N

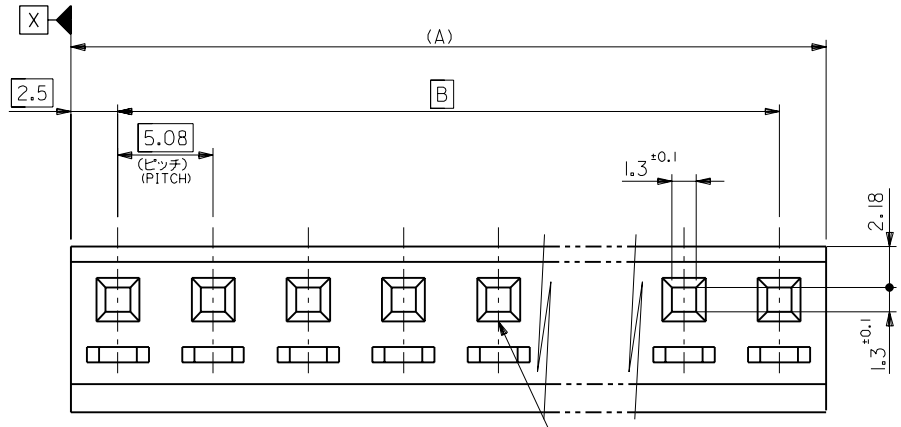

注記
NOTES

1. 各部の反りは0.5最大。
   CAMBER : 0.5 MAX.
2. サーキットNO.はNO."1"のみ表示。
   CIRCUIT NO. : 1 ONLY.

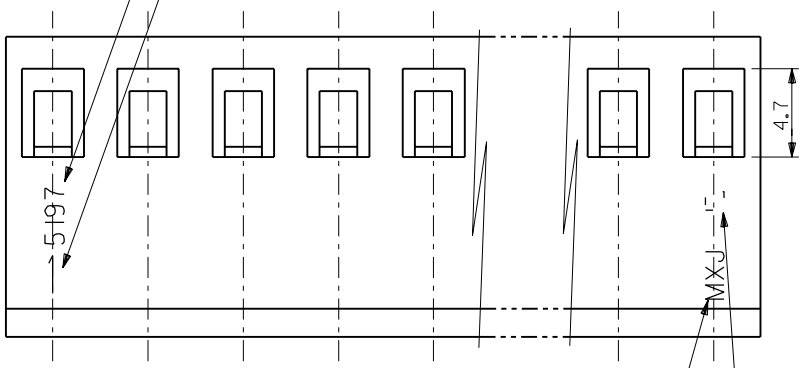

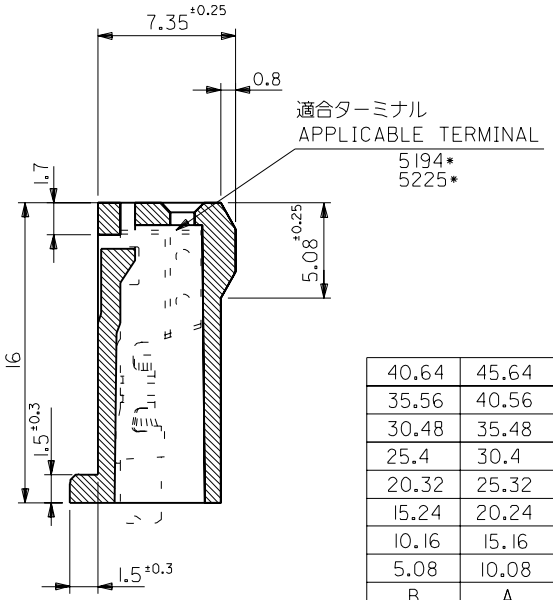

B	A	EDP. NO.	ENG. NO.	極数 NO. OF CKTS.
40.64	45.64	10-01-3096	5197-09	9
35.56	40.56	-3086	-08	8
30.48	35.48	-3076	-07	7
25.4	30.4	-3066	-06	6
20.32	25.32	-3056	-05	5
15.24	20.24	-3046	-04	4
10.16	15.16	-3036	-03	3
5.08	10.08	10-01-3026	5197-02	2

角度 ANGLE	±3°
30 以上 OVER	±0.3
10 以上 OVER 30 未満 UNDER	±0.25
10 未満 UNDER	±0.2
一般公差 GENERAL TOLERANCES	

記号 LTR	変更内容 REVISION RECORD	DR. / CHK.	日付 DATE
G	再作図 REDRAWN (JC70474)	M.T / M.F	'96/05/24

材料 MATERIAL: ナイロン66、UL94V-2 NYLON66, UL94V-2
仕上げ FINISH
適用電線範囲 WIRE RANGE
被覆外径 INS. RANGE

DRAWN BY '96/05/24 M.TANAKA
CHK'D BY '96/05/24 M.FUKUSHIMA
APP'D BY '96/05/24 M.ENOMOTO
尺度 SCALE 4 : 1

MOLEX-JAPAN CO.,LTD.
日本モレックス株式会社

REVISE ONLY ON CAD SYSTEM

TITLE 名称
SPOX 5.08 PITCH RECEPTACLE HOUSING

DWG. NO. SD-5197-N
REV G

5197.S20

:MM DIMENSIONS IN METRIC DO NOT SCALE DRAWING

THIS DRAWING CONTAINS INFORMATION THAT IS PROPRIETARY TO MOLEX(JAPAN) AND SHOULD NOT BE USED WITHOUT WRITTEN PERMISSION
本図面は日本モレックス（株）の所有する情報を含むもので当社の許可なく複製を禁止する。

EN-01C(032)MXJ-32