Diese Maße werden bei Abnahme besonders geprüft

Ausschließlich Prüfmaße

Mit Æ gekennzeichnete Maße sind nur für interne Zwecke gültig

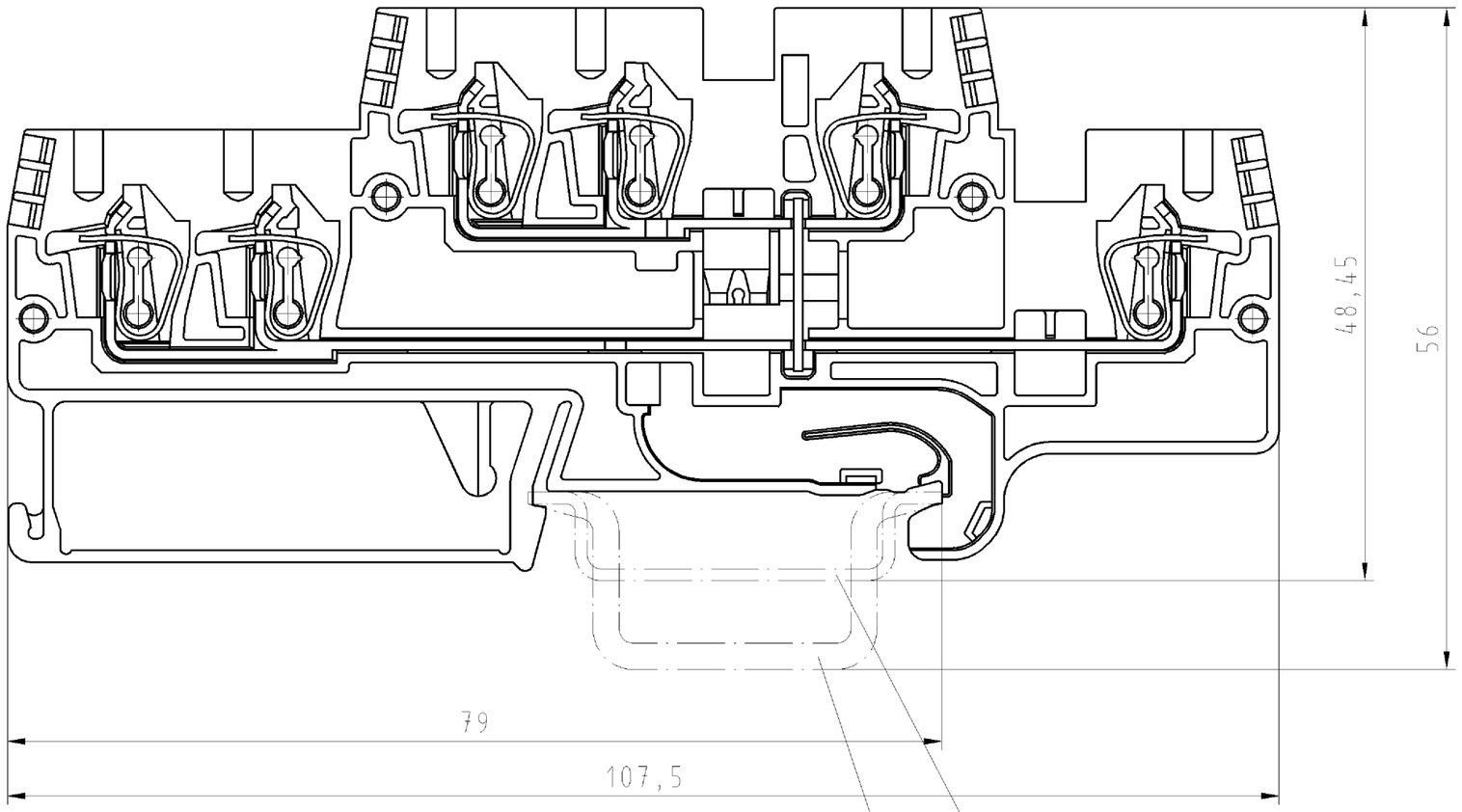

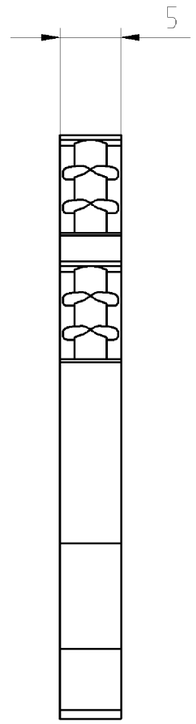

Hutschiene EN 60715-35x7,5
mounting rail EN 60715-35x7,5

Hutschiene EN 60715-35x15
mounting rail EN 60715-35x15

M1 : 1

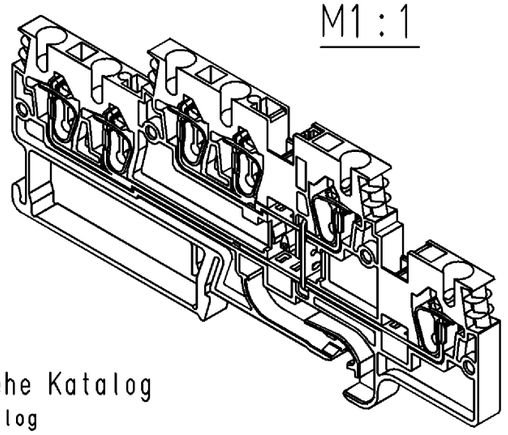

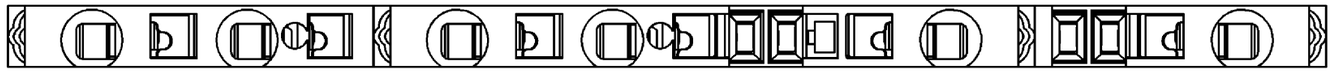

Weitere Daten siehe Katalog
further data see catalog

Freitoleranz nach -			CAD - Zeichnung, keine manuellen Änderungen			1.Verwendung: -		Bl.: 1 von 1
/	Maßstab	Werkstoff und Oberfläche:	2003	Tag	Name	Zeichnung Nr.		Index
/	2:1	-	Entworfen	26.05.	Schmitt J.	56.703.5955.1 01K		
/			Geprüft	-	-			
/	Vol. mm³	Off. mm²	Normgepr.	-	-	Ersatz für: -		
/		wieland Elektrische Verbindungen	WKFN 2,5 E1/2/VB/35			Benennung ETAGENKLEMME Double-deck terminal		
/								
Buchstabe	Datum / Blatt							
Änderung								

5670359551 01K_4 CADW100 Schmitt 26.05.2003 10:16:21 1.000