THIS DRAWING IS UNPUBLISHED
VERTRAULICHE UNVEROEFFENTLICHTE ZEICHNUNG
© COPYRIGHT 2000 BY TYCO ELECTRONICS CORPORATION. ALL RIGHTS RESERVED. ALLE RECHTE VORBEHALTEN

RELEASED FOR PUBLICATION - - 2000
FREI FUER VEROEFFENTLICHUNG

MATED WITH: 967204, 967366
PASSEND ZU:

LOC: A1 | DIST: –

PROJEKT NR.: A99-52193

REVISIONS
AENDERUNGEN

P	LTR	DESCRIPTION BESCHREIBUNG	DATE	DWN	APVD
	B	NEW DRAWING/neue Zeichnung	04FEB2000	KREINER	HAß
	B1	NOTE 9 ADDED, NOTES ON VIEWS CORRECTED	06JUL2007	FRUEHWIRT	HASSEL
	B2	CREATING DRAWING IN PRO E WITH 3D-MODEL	15JAN2008	HASSEL	KAMPMANN
	C	MATERIAL RECESS AS A CONSEQUENCE OF ACCUMULATION	02FEB2008	HASSEL	KAMPMANN

NOTES
Bemerkungen

1. ACTIVE COMPANY LOGO AND PART-No.
Aktuelles Firmenlogo und Teile-Nr.

2. PRODUCTION DATE
Produktionsdatum

3. REVISION STATUS OF THE MOULD
Aenderungszustand des Werkzeuges

4. MATERIAL MARKING
Werkstoffkennzeichnung

5. CAVITY MARKING
Nestmarkierung

6. WARPAGE TO 11.3mm PERMITTED
Verzug bis 11.3mm zulaessig

7. CAVITIES MATING WITH JUNIOR POWER TIMER CONTACTS (WITHOUT SINGLE WIRE SEAL), MAX. WIRE SIZE 2.5mm² FLR - SEE PRODUCT GROUP DRAWING:
Kontaktkammern passend fuer Junior Power Timer Kontakte (ohne Einzel-Dichtungs-System), max. Drahtgroessenbereich 2.5mm² FLR - siehe Produkt-Gruppen-Zeichnung:

TE-NO.:1355046

8. COUNTERPART FOR JUNIOR POWER TIMER HOUSING SEE DWG.:
Gegenstecker für Junior Power Timer Gehaeuse siehe Zeichn. :

TE-No. : 967366 (TAB HEADER/Messerleiste)
TE-No. : 967204 (TAB-HOUSING/Flachstecker-Gehaeuse)

9. WARPAGE TO 16mm PERMITTED
Verzug bis 16mm zulaessig

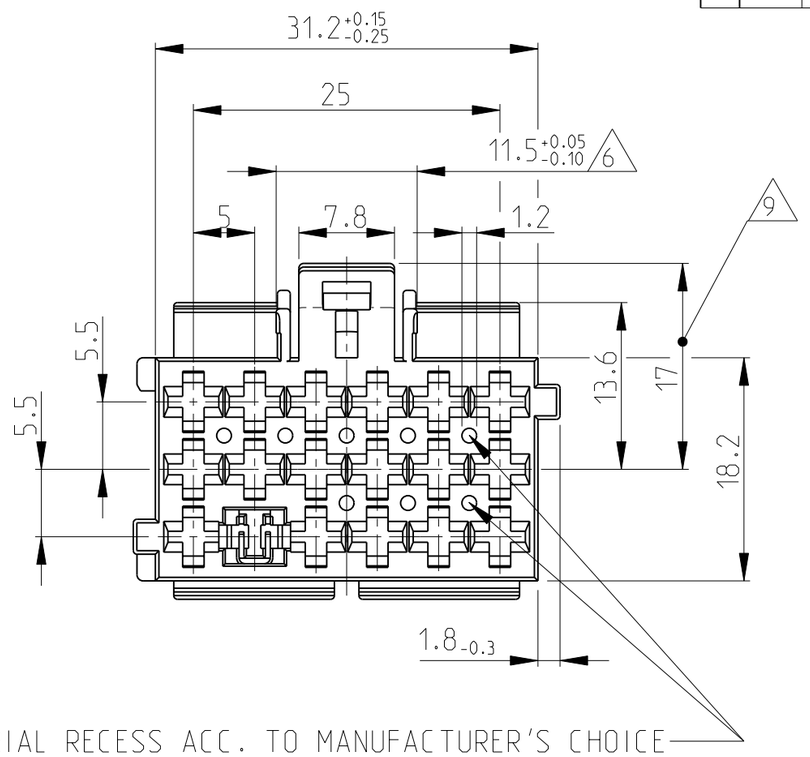

MATERIAL RECESS ACC. TO MANUFACTURER'S CHOICE
Materialentnahme nach Wahl des Herstellers

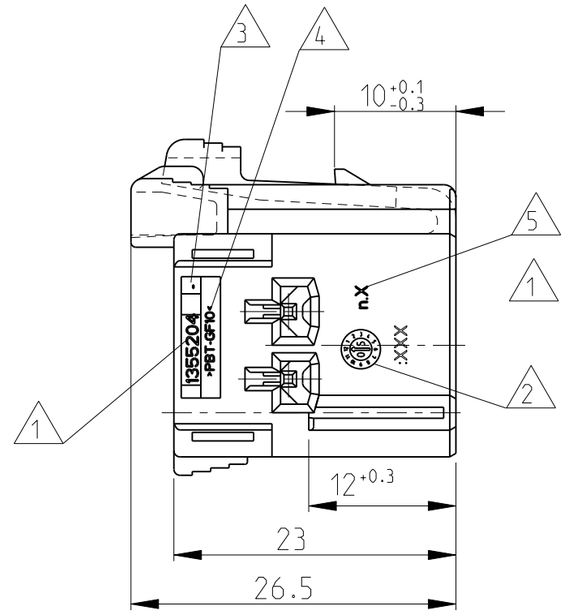

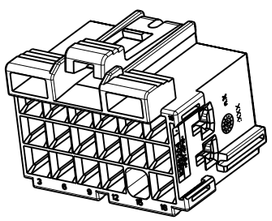

3D-MODEL

1:1

CUSTOMER PART NO	AMP PART NO	REV	MATERIAL	SURFACE color	DESCRIPTION	ITEM NO
–	1355204-2	C	PBT-GF10	RED rot	17POS. JPT HOUSING 17pol. JPT Gehäuse	2
–	1355204-1	C	PBT-GF10	BLACK schwarz	17POS. JPT HOUSING 17pol. JPT Gehäuse	1

THIS DRAWING IS A CONTROLLED DOCUMENT FOR TYCO ELECTRONICS CORPORATION IT IS SUBJECT TO CHANGE AND THE CONTROLLING ENGINEERING ORGANIZATION SHOULD BE CONTACTED FOR THE LATEST REVISION.
DIESES ZEICHNUNGSDOKUMENT WIRD DURCH AMP INCORPORATED KONTROLLIERT. AENDERUNGEN, DIE DEM TECHNISCHEN FORTSCHRITT DIENEN, SIND VORBEHALTEN. DEN JEWEILS LETZTGUELTIGEN AENDERUNGSSTAND ERFAHREN SIE AUF ANFRAGE.

DIMENSIONS: MASSEINHEITEN: mm

TOLERANCES UNLESS OTHERWISE SPECIFIED: ALLGEMEINTOLERANZEN n. ISO 8015 n. DIN 16901-140
0 PLC ±0.1
~~1 PLC~~ ±-
~~2 PLC~~ ±-
~~3 PLC~~ ±-
~~4 PLC~~ ±-
ANGLES/WINKEL ±-

MATERIAL PBT-GF10

FINISH/OBERFLAECHE/FARBE SEE TABLE

DWN K.Kreiner 04FEB00
CHK R.Huebner 04FEB00
APVD J.Haß 04FEB00
PRODUCT SPEC PRODUKTSPEZ. –
APPLICATION SPEC VERARBEITUNGSSPEZ. –
WEIGHT GEWICHT –

Tyco Electronics
Tyco Electronics AMP GmbH
D-64625 Bensheim (Germany)

NAME
JUNIOR POWER TIMER HOUSING, 17POS.
Junior Power Timer Gehaeuse, 17pol.
–

SIZE	CAGE CODE	DRAWING NO ZEICHNUNGS-NR.	RESTRICTED TO NUR FUER
A3	00779	C-1355204	–

CUSTOMER DRAWING /KUNDENZEICHNUNG | SCALE MASSSTAB 2:1 | SHEET BLATT 1 OF VON 1 | REV C

AMP 1470-19 REV 31MAR2000

Pro/ENGINEER DRAWING